№ 50 (1058)
12 декабря 2018 г.
ЧАЙКОВСКИЙ ЕЖЕНЕДЕЛЬНИК
www.chaint.ru
цена 30 рублей
16+

ЧАСТНЫЙ ИНТЕРЕС

★ газета, приносящая удачу

«Необходимо помочь малым городам раскрыть свой потенциал, сделав их центрами туризма, искусства, науки, технологий. Качество жизни в таких городах должно «отвечать» современным стандартам и запросам людей. В создании будущего городов обязательно должно участвовать молодое поколение, молодые люди, да и всех возрастов, которые не боятся дерзать, предлагать оригинальные и нестандартные решения».

В.В. Путин

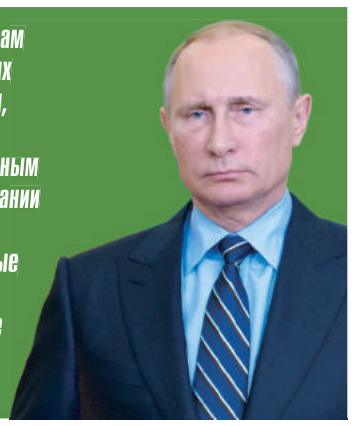

КАКИЕ НА СЕГОДНЯШНИЙ ДЕНЬ ЕСТЬ ПРОБЛЕМЫ В ГОРОДСКОЙ СРЕДЕ, СВЯЗАННЫЕ С БЛАГОУСТРОЙСТВОМ, ИНФРАСТРУКТУРОЙ, И КАКИМ ДОЛЖЕН СТАТЬ ГОРОД В XXI ВЕКЕ? ЭТИ ВОПРОСЫ МЫ ОБСУДИЛИ С НЕРАВНОДУШНЫМИ ЖИТЕЛЯМИ НАШЕГО ГОРОДСКОГО ОКРУГА

→ стр. 8-9

ГОРОД XXI ВЕКА

АЛЕКСАНДР ПОЙЛОВ,
и.о. главы администрации
Чайковского городского поселения

ДЕНИС ГАВРИЛОВ,
представитель группы «Терра»

Галия Бурлакова, активист
Общественного объединения
«Зелёная эволюция»

РОМАН РВАЧЁВ,
технический руководитель ООО «Аспект»

В этом номере 1589 объявлений

«ТРУДНО НАМ ПРЕДПОЛОЖИТЬ, КАК МОГЛИ БЕЗ ФИЛЬМОВ ЖИТЬ»

Такими словами юных жителей п.Нового был открыт новый современный кинозал в ДК «Звёздный».

→ стр. 3

ИЗ ВОСЬМИ ЗАМОВ ОСТАНЕТСЯ ПЯТЬ, НО ПОЯВИТСЯ «СОВЕТНИК ГЛАВЫ»

Структура новой администрации была принята на внеочередном заседании депутатов городской Думы.

→ стр. 4

ВАЛЕРИЙ БУРНЫШЕВ: «ПРОПУСКАЮ КАЖДОЕ ДЕЛО ЧЕРЕЗ СВОЁ СЕРДЦЕ»

Первым героем новой рубрики «Руководители XXI века» стал председатель Чайковского городского суда, Почётный работник судебной системы Валерий Николаевич Бурнышев.

→ стр. 5

ISSN 2499-9571

ВЫСТАВКА-ПРОДАЖА
«Выставочный центр», ул. Ленина, 36 (напротив Д/Б «Элегант»)
9⁰⁰-18⁰⁰
14 и 15 декабря
ШУБЫ ИЗ НАТУРАЛЬНОГО МЕХА
г. Пятигорск
норка, мутон
дубленки
стеганые куртки
Сдай старую шубу и получи от 5 000 до 10 000 руб. на покупку новой
АКЦИЯ!!!
реклама

УСПЕЙ КУПИТЬ ОКНА
ДО 31.12
REHAU QUALITY ГЛАВНОЕ В ДОМЕ
Рассрочка 6 месяцев, без участия банка
Finnmark
СКИДКА 40%
реклама
ул. Ленина, 2 FINNMARK.RU
Звоните: 3-77-66, 8(922)335-10-07

Русская пробежка
1 января в 11.00
Место сбора: снеговик у ТЦ «Джамбо»
В программе:
* Разминка
* Пробежка
* Активные игры
* Групповое фото
* Горячий иван-чай с русскими пирогами
За здоровый образ жизни и дружбу народов!
реклама

Новости компании

КПК «СБЕРКНИЖКА»

К ДЕНЕЖНОМУ ВОПРОСУ МНОГИЕ ИЗ НАС ПОДХОДЯТ ОЧЕНЬ СЕРЬЁЗНО – ТАК, ЧТО НЕ ДОВЕРЯЮТ СВОИ ЗАРАБОТАННЫЕ НИКОМУ, ДАЖЕ САМИМ СЕБЕ. МОТИВЫ ТАКОГО ПОВЕДЕНИЯ, КОНЕЧНО, ПОНЯТНЫ – НЕ СЛИШКОМ СТАБИЛЬНОЕ ЭКОНОМИЧЕСКОЕ ПОЛОЖЕНИЕ В СТРАНЕ, НЕ ВСЕГДА ПОДДАЮЩИЕСЯ ЛОГИКЕ РЕШЕНИЯ ВЛАСТЕЙ, БАНКИ И ДРУГИЕ ФИНАНСОВЫЕ ОРГАНИЗАЦИИ, КОТОРЫЕ, КАЗАЛОСЬ БЫ, БЕЗ ВИДИМЫХ ПРИЧИН СТАНОВЯТСЯ БАНКРОТАМИ. ВСЁ ЭТО, ДЕЙСТВИТЕЛЬНО, ПОВОД ДЛЯ ТОГО, ЧТОБЫ ПРОЯВЛЯТЬ КРАЙНЮЮ ОСТОРОЖНОСТЬ И ОСМОТРИТЕЛЬНОСТЬ ВО ВСЁМ, ЧТО КАСАЕТСЯ ДЕНЕЖНЫХ СРЕДСТВ, И НЕ НАДЕЯТЬСЯ НИ НА КОГО. НО ЭТО ТОЛЬКО С ОДНОЙ СТОРОНЫ.

Если взглянуть на эту ситуацию немного под другим углом, то и выводы можно сделать другие. Спросите себя: должны ли деньги приносить доход? Хотели бы вы, чтобы финансы увеличивались в размере? Безусловно, да. Так, может быть, не стоит лишать себя такой возможности? Не кричать, что кругом один обман, а попробовать разобраться и найти для себя самую подходящую, а главное – надёжную финансовую организацию, с которой ваши доходы будут расти и преумножаться. Сделать это, в сущности, не трудно. Достаточно узнать мнения друзей и знакомых, почитать отзывы в Интернете и найти им официальное подтверждение – благо, сейчас вся информация в открытом доступе, не полениться, прийти в офис организации, пообщаться и получить собственные впечатления. Потом ещё раз все хорошо обдумать дома и принять правильное для себя решение.

Многие скептически настроенные люди, которые долгие годы хранили деньги, условно говоря, «под матрасом», уже поняли всю выгоду от таких действий, и теперь их финансы находятся в надёжном месте и приносят ощутимый доход.

Есть такие и среди пайщиков КПК «СБЕРКНИЖКА» – кредитного потребительского кооператива в Чайковском, который предлагает доходность до 13,5% годовых по договорам сбережений. Но свой выбор они сделали не только, просчитав выгоду, хотя это далеко не маловажный факт, но и по другим причинам:

- КПК «СБЕРКНИЖКА» действует на основании Федерального закона «О кредитной кооперации»:
- КПК «СБЕРКНИЖКА» входит в реестр кредитных потребительских кооперативов Центробанка РФ (это вы можете проверить самостоятельно на сайте ЦБ РФ), соблюдает все его требования и находится под серьёзным контролем. Соответственно, и сохранность сбережений гарантируется непосредственно Центробанком РФ, который располагает специальным страховым фондом.
- КПК «СБЕРКНИЖКА» входит в состав СРО «Губернское Содружество», в которой тоже есть страховой фонд.
- КПК «СБЕРКНИЖКА» сформировал собственный резервный страховой фонд.

Пайщики КПК «СБЕРКНИЖКА» в своём выборе полностью уверены – вы тоже можете к ним присоединиться! Приходите в офис кооператива и узнайте подробности!

- **Минимальная сумма сбережений – 1000 рублей.**
- **Процентные ставки – до 13,50%!!!**
- **Для вступления в КПК «СБЕРКНИЖКА» необходим только паспорт, пенсионное удостоверение и 100 рублей в качестве единоразового вступительного взноса.**

КПК «СБЕРКНИЖКА»
г. Чайковский, Приморский б-р, 45, т. 8-922-511-1300

РЕЖИМ РАБОТЫ:
Пн.-пт. с 9.00 до 19.00.
Сб. с 10.00 до 15.00

Кредитный потребительский кооператив «СБЕРКНИЖКА» ИНН 1841074235 ОГРН 1171832024033, член СРО «Губернское кредитное содружество», является участником системы страхования сбережений пайщиков кредитных кооперативов (НКО МОВС, договор от ГО КПК_00164 от 16.10.2017г.), действует на основании ФЗ № 190 «О кредитной кооперации». Сбережения принимаются только от пайщиков кооператива. Стать пайщиком кооператива могут дееспособные лица, достигшие 16 лет. Чтобы стать пайщиком кооператива, необходимо единовременно оплатить вступительный взнос в размере 50 рублей, обязательный паевой взнос в размере 50 рублей. Кооператив вправе отказать в приеме в Кооператив без объяснения причин. Пайщики кооператива несут субсидиарную ответственность по обязательствам кооператива в пределах невнесенной части дополнительного взноса * Сберегательная программа «Пенсионные сбережения». Ставка 13,50% годовых, существует возможность капитализации. Доходы облагаются НДФЛ. Срок договора 12 месяцев. Минимальная сумма сбережения – 1000 рублей. Возможно пополнение сбережений от 1000 рублей. Максимальная сумма сбережений – согласно действующему законодательству. Возможно досрочное расторжение договора. При досрочном расторжении договора выплата процентов производится по ставке 0,35% годовых. Допускается частичное снятие денежных средств, но не более 30% от суммы сбережений и не более 1 раза за весь период действия договора. Для заключения договора по сберегательной программе «Пенсионные сбережения» необходимо предъявить пенсионное удостоверение. Не является публичной офертой. Условия действительны с 19.09.2018 года до отмены Кооперативом. С дополнительной информацией и условиями приема сбережений можете ознакомиться в офисах КПК «СБЕРКНИЖКА»

72

новых школьных автобуса получит Пермский край от Минпромторга России, чтобы прикамские школьники ездили в школу в отдалённые районные центры или соседние посёлки. Будут заменены автобусы со сроком эксплуатации более десяти лет. А в северные территории края будет направлен транспорт с полным приводом, что облегчит передвижение зимой. Новый транспортный проект приняли на заседании Правительства Пермского края. В Чайковский район выделено четыре автобуса для школ п. Бурёнка, с. Ваньки, с. Фоки и п. Прикамского.

И В СТАРОСТИ КОМПЬЮТЕР – В РАДОСТЬ

Неработающие пенсионеры могут бесплатно обучаться компьютерной грамотности по социальной программе совместно с Пенсионным фондом России. По итогам 32 академических часов обучения выдаётся удостоверение о прохождении курсов. Определено более 160 площадок в крае, для прохождения обучения представители старшего поколения могут обратиться в территориальные управления Минсоцразвития по месту проживания. Адрес в Чайковском - ул. Мира, 2/2, телефон: (34 241) 3-30-39. Эл.почта: chaikuszn@yandex.ru Официальный сайт: http://chaiksoc.ru

ЧАЙКОВСКИЕ «ДАРОВАНИЯ ПРИКАМЬЯ»

Хореографический ансамбль «Детство»(ДШИ № 1) стал лауреатом краевого детского творческого конкурса-фестиваля «Дарования Прикамья» в номинации «Танец народов, проживающих в Пермском крае». Итоги конкурса, прошедшего в шестой раз, назвали 1 декабря в Перми. Всего на конкурс было представлено более четырёх тысяч заявок от ребят в возрасте от 5 до 17 лет. Творческие работы были распределены по восьми номинациям и отражали богатство и колорит культуры Пермского края.

25 ЛЕТ

12 ДЕКАБРЯ

ДЕНЬ КОНСТИТУЦИИ РОССИИ

УВАЖАЕМЫЕ ЖИТЕЛИ ЧАЙКОВСКОГО ГОРОДСКОГО ОКРУГА!

Поздравляю вас с 25-летием со Дня принятия Конституции Российской Федерации!

12 декабря – памятная дата в истории нашего государства. Четверть века назад, в 1993 году, в этот день на всенародном референдуме был принят основной закон Российской Федерации, определяющий её государственное и общественное устройство, закрепляющий права и свободы человека и гражданина. Российская Конституция вобрала в себя лучший опыт прошлого, открыла новые возможности для возрождения духовных и культурных ценностей нашего народа. Она стала основой всех прогрессивных преобразований в России, залогом её могущества и процветания, политической стабильности и уверенности граждан в завтрашнем дне. Наш долг знать и чётко соблюдать все заложенные в Конституции нормы – только в этом случае мы будем жить в свободной стране, а труд каждого из нас станет вкладом в стабильное развитие экономики и социальной сферы, в развитие Чайковского, его настоящее и будущее.

Уважаемые земляки! Желаю вам добра, благополучия, уверенности в завтрашнем дне, успехов во всех начинаниях!

Глава города Чайковского – глава администрации города Чайковского Ю.Г.Востриков

ГАЗОВИКИ ПОДПИСАЛИ КОНЦЕПЦИЮ ВЗАИМОДЕЙСТВИЯ С ОБРАЗОВАТЕЛЬНЫМИ УЧРЕЖДЕНИЯМИ

Новости компании

◄ Документ о сотрудничестве подписали (на фото слева направо): директор Краевого политехнического колледжа Михаил Азанов, директор Чайковского техникума промышленных технологий и управления Надежда Тюкалова, генеральный директор ООО «Газпром трансгаз Чайковский» Сергей Сусликов, директор Чайковского индустриального колледжа Александр Баранов.

7 ДЕКАБРЯ В АДМИНИСТРАЦИИ ООО «ГАЗПРОМ ТРАНСГАЗ ЧАЙКОВСКИЙ» СОСТОЯЛОСЬ ПОДПИСАНИЕ КОНЦЕПЦИИ ВЗАИМОДЕЙСТВИЯ ГАЗОТРАНСПОРТНОГО ПРЕДПРИЯТИЯ И ПРОФЕССИОНАЛЬНЫХ ОБРАЗОВАТЕЛЬНЫХ ОРГАНИЗАЦИЙ ПЕРМСКОГО КРАЯ.

Основной целью подписанной Концепции является создание системы эффективного взаимодействия по обеспечению высокого качества профессиональной подготовки выпускников, совершенствованию модели подготовки рабочих кадров с учётом реальных потребностей газотранспортного предприятия в квалифицированных кадрах и подготовки квалифицированных рабочих и специалистов среднего звена, соответствующих требованиям ПАО «Газпром».

В рамках документа предполагается проведение профориентационной работы с потенциальными абитуриентами, совместная деятельность по совершенствованию образовательного процесса и привлечение к инновационной деятельности в образовательных организациях, помощь выпускникам в трудоустройстве после окончания учебных заведений.

Важность подписания данной Концепции для образовательных профессиональных учреждений среднего звена отметила директор Чайковского техникума промышленных технологий и управления Надежда Тюкалова.

«С предприятием «Газпром трансгаз Чайковский» нас связывают давние не только дружеские, но и профессиональные отношения. С подписанием Концепции мы переходим на качественно другой уровень сотрудничества. Спасибо газовикам, что уделяют внимание профессиональному росту наших студентов. В наше время поддержка такого предприятия, как «Газпром трансгаз Чайковский», очень важна»,– сказала Надежда Викторовна.

«Необходимость синхронизации взаимодействий назрела давно. Есть заинтересованность всех сторон. Для нас – это кадровая политика, для образовательных учреждений – расширение учебных дисциплин, рост профессиональных навыков студентов, обеспечение их в дальнейшем рабочими местами. Поэтому будем двигаться в одном направлении и, надеюсь, результаты такого сотрудничества мы получим уже в ближайшее время»,– констатировал Сергей Сусликов.

«ТРУДНО НАМ ПРЕДПОЛОЖИТЬ, КАК МОГЛИ БЕЗ ФИЛЬМОВ ЖИТЬ»

ТАКИМИ СЛОВАМИ ЮНЫХ НОВОПОСЁЛКОВЦЕВ 6 ДЕКАБРЯ БЫЛ ОТКРЫТ НОВЫЙ СОВРЕМЕННЫЙ КИНОЗАЛ ВО ДВОРЦЕ КУЛЬТУРЫ «ЗВЁЗДНЫЙ»

Первый сельский современный цифровой кинозал станет информационным и культурным центром не только для жителей МО «Нововолковское», но и для всех жителей Воткинского района и города Чайковского.

В торжественной церемонии открытия приняли участие: министр культуры, спорта и молодёжной политики УР, депутат Госсовета УР, глава Воткинского района и МО «Нововолковское». Знаменательное событие посетили главы сельских поселений Воткинского района, депутаты районного совета, депутаты местного совета и, конечно, жители и гости посёлка Новый. В этот же вечер состоялась премьера российского фильма «Семь пар нечистых».

Современное звуковое и мультимедийное оборудование позволит качественно демонстрировать фильмы, в том числе в 3D- и 2D-форматах. В обновлённом красивом зале зрители смогут увидеть новые замечательные фильмы отечественного и зарубежного производства, а самые маленькие зрители любимые мультфильмы.

Грандиозный ремонт актового зала Дворца культуры «Звёздный» стал возможным благодаря федеральной программе «Культура России» и гранту от Фонда Кино РФ. В рамках программы отремонтированы кинооператорская, зрительный зал, запасной выход с частичным ремонтом крыши, установлены современные мягкие кресла, обновлено потолочное покрытие, стены.

Владимир Соловьёв, министр культуры, спорта и молодёжной политики Удмуртии, перерезая символичную ленту в честь открытия кинозала, сказал: *«Пусть ваш кинозал станет прекрасным местом для встреч с друзьями, местом для интересного отдыха»*. А Владимир Варламов, депутат Госсовета Удмуртии, выразил надежду: *«Уверен, не только жители посёлка, но и жители других населённых пунктов района и города Чайковского будут с удовольствием ходить в этот кинозал семьями, проводить здесь свой досуг!»*

Приподнятое и радостное настроение было у главы Воткинского района Ильи Прозорова, который после просмотра премьерного показа отметил:

– Отличный звук, отменное качество изображения, удобные кресла и даже в буфете продавали попкорн! Всем советую посетить наш новый современный кинозал. Запомните этот день! Ведь он войдёт в историю нашего посёлка. С сегодняшнего дня в ДК «Звёздный» будут показывать кино. С чем мы вас и поздравляем!

Марианна Русских
Фото автора

14 **км** автодорожного полотна отремонтировали в этом году в Чайковском районе, на это направлено 117 млн рублей, из них 68 млн – из местного бюджета и почти 50 – из краевого – об этом говорится на сайте администрации ЧМР. Эти средства также были направлены на устройство наружного освещения вдоль дорог в сельских населённых пунктах – более 11 млн, текущее содержание дорог и мостов – более 30 млн. 75 млн рублей было потрачено на текущий ремонт автодорог. Отмечается, что объём отремонтированных дорог в 2018 году вырос почти в пять раз по сравнению с 2013 годом.

1,4 **тысяч** пенсионеров впервые смогут воспользоваться льготами по оплате капремонта в 2019 году. В число льготников включили граждан пожилого возраста и собственников жилых помещений, проживающих совместно с инвалидами I и II группы трудоспособного возраста. Для пожилых людей от 70 лет компенсация составляет 50%, для граждан от 80 лет – 100%. Размер компенсации определяется, исходя из минимального размера взноса на один кв. м. общей площади жилого помещения и размера регионального стандарта нормативной площади жилого помещения, используемой для расчёта субсидий по Пермскому краю.

ИЗ ВОСЬМИ ЗАМОВ ОСТАНЕТСЯ ПЯТЬ, НО ПОЯВИТСЯ «СОВЕТНИК ГЛАВЫ»

НА ВНЕОЧЕРЕДНОМ ЗАСЕДАНИИ ДУМЫ, 5 ДЕКАБРЯ, ГЛАВА ГОРОДА ЧАЙКОВСКОГО ЮРИЙ ВОСТРИКОВ ПРЕДСТАВИЛ НА УТВЕРЖДЕНИЕ ДЕПУТАТАМ СТРУКТУРУ НОВОЙ АДМИНИСТРАЦИИ.

В своём выступлении глава подчеркнул, что структура подготовлена с учётом функционального разграничения полномочий и, по сути, мало отличается от той, которая была ранее. В то же время она отвечает требованиям времени, а выделенная подведомственность по своему функционалу совпадает с краевой. Согласно тезисным сведениям Юрия Геннадьевича, вместо восьми заместителей теперь будет пять. Дополнительно добавлены к тому штату, который был ранее в районе, заместитель по инфраструктуре и заместитель по строительству и земельно-имущественным отношениям. Всего в работе администрации городского округа будет задействовано чуть более 280 человек.

По сведениям Юрия Геннадьевича, сейчас, после утверждения структуры новой администрации, начнутся разработки штатных расписаний и должностных инструкций. Подробные документы, кто и чем из работников администрации будет заниматься и за что отвечать, обещали подготовить в течение ближайших двух недель и представить их на рассмотрение депутатам на одном из ближайших заседаний.

Доклад главы вызвал у народных избранников немало вопросов. В частности, депутаты заинтересовались такой должностью, как «советник главы», и пожелали выяснить, чем роль этого лица будет отличаться от также упомянутого «управляющего делами». *«Советник – тот, кто обеспечивает работу главы города, его функционал тоже будет определён положением и должностной инструкцией,* – уточнил Юрий Востриков, – *это так называемый «делопроизводитель», консультант, который работает непосредственно с главой. И это будет не высшее должностное лицо, его уровень – лишь начальник отдела. У управляющего делами функционал и ответственность значительно шире, он обеспечивает работу уже всей администрации».*

Во время высказываний мнений депутаты также задали вопрос главе о том, почему нельзя утвердить структуру администрации одновременно с уже разработанными положениями и функционалом. *«Вся работа идёт планомерно, просто какие-то решения мы принимаем быстро, потому что поджимают сроки,* – прокомментировал глава, – *если сначала мы примем одно, потом другое – это же ничего не изменит. Весь функционал у нас прописан в 131 ФЗ, я считаю, это и есть наша основная «матрица», кто и за что должен отвечать».*

Уточнение, что процедура внесения изменений в сегодняшнее решение вполне возможна, несколько успокоило депутатов. *«Как это всегда и бывает, кто и как работает – видно в динамике, если какой-то блок в целом не справляется с обязанностями, нужно перераспределение функций,* – добавил Юрий Востриков, – *хотя я больше склоняюсь, что в таком случае нужно просто сменить их руководителя».*

В итоге за предложенную структуру администрации ЧГО проголосовали все присутствующие, при этом подчеркнув, что «с тем, что мы сегодня принимаем, работать конечно, вам, Юрий Геннадьевич. Но главное, чтобы наше население чётко знало – с каким вопросом и куда можно будет обращаться».

Евгения Смелова

СТРУКТУРА
администрации города Чайковского

РЕШАЙТЕ САМИ?!

ЖИТЕЛИ ЧАЙКОВСКОГО НЕ ПРОЯВИЛИ ИНТЕРЕСА К ФОРМИРОВАНИЮ ТРЁХЛЕТНЕГО БЮДЖЕТА НАШЕЙ ТЕРРИТОРИИ.

На прошлой неделе, 3 декабря, в Чайковском состоялись публичные слушания бюджета преобразованной территории, принятого 21 ноября депутатским корпусом в первом чтении. Примечательно, что «публичным» это мероприятие сложно назвать – помимо самих представителей исполнительной власти и нескольких работников бюджетной сферы в зале практически никто не появился.

На суд узкого круга присутствующих был представлен сам проект бюджета, рассчитанный на три года. Докладчики познакомили участников слушаний с основными направлениями бюджетной и налоговой политики, бюджетом развития, социальными и муниципальными программами городского округа. В представлении проекта был сделан особый акцент на социальную ориентированность разработки, большое количество программных мероприятий, подчёркивался и тот факт, что в отчётный период не планируется брать новых кредитных обязательств. Законность и обоснованность всех составляющих документа подтвердили представители контрольно-счётной палаты, после чего народные эксперты имели возможность внести свои замечания и предложения. Таких оказалось лишь двое – Зоя Михайловна Захваткина, экс-начальник управления финансов Чайковского муниципального района и Татьяна Валерьевна Арбузова, руководитель кафедры экономики Чайковского технологического института (филиал ИжГТУ).

В частности, Татьяна Валерьевна предложила задействовать, наконец, «резервы» нашей территории – взяться за неиспользуемые земли, которые вполне могут стать конкурентоспособными инвестиционными площадками с новыми рабочими местами. Всем, кто не успел высказаться во время слушаний, предлагалось оформить замечания в письменном виде в срок до 7 декабря, но по данным аппарата городской Думы, предложений и замечаний так и не поступило. Сейчас проект ещё раз изучат на бюджетной комиссии, а затем вынесут уже на второе обсуждение в Думе.

Евгения Смелова

С НОВЫМ УСТАВОМ!

5 ДЕКАБРЯ НА ВНЕОЧЕРЕДНОМ ЗАСЕДАНИИ ЧАЙКОВСКОЙ ГОРОДСКОЙ ДУМЫ, НАКОНЕЦ, ПОЛУЧИЛ ВСЕСТОРОННЕЕ ОДОБРЕНИЕ И УТВЕРЖДЕНИЕ ОСНОВНОЙ ДОКУМЕНТ ПРАВОВОЙ ОРГАНИЗАЦИИ ТЕРРИТОРИИ. СОГЛАСНО ПРИНЯТОМУ УСТАВУ, ДЕПУТАТЫ, В ТОМ ЧИСЛЕ И ПРЕДСЕДАТЕЛЬ ДУМЫ, СМОГУТ РАБОТАТЬ ТОЛЬКО НА НЕ ОСВОБОЖДЁННОЙ ДОЛЖНОСТИ.

Устав Чайковского городского округа определяет вопросы местного значения, статус органов местного самоуправления, порядок их формирования, взаимодействия, полномочия и ответственность, а также правовую и материальную основы их деятельности. Поэтому к утверждению этого документа подошли с повышенной ответственностью. Сначала проект вынесли на ознакомление депутатского корпуса, вслед за этим его содержание представили уже на публичных слушаниях.

По результатам слушаний все поступившие предложения и замечания были рассмотрены организационным комитетом. Всего в общей сложности специалисты рассмотрели 42 предложения, из которых только 18 были признаны целесообразными для включения в обсуждаемый проект. Ещё одно предложение, как выяснилось позже, было отозвано самим автором инициативы. Десять предложений внесено в проект по результатам его представления населению Чайковского, т.е. после проведения самих публичных слушаний.

Документ в результате многочисленных проверок получил и правовую оценку – проект Устава ЧГО детально изучили и в городской прокуратуре. Согласно итоговому отчёту главного прокурора Егора Шмырина, редакция некоторых пунктов не является приемлемой, поскольку в их содержании явно усматривается коррупциогенный фактор. В частности, прокурор не согласился с трактовкой статьи, где депутаты предложили дополнить текст в части осуществления председателем и заместителем председателя Чайковской городской Думы своих полномочий на постоянной или на непостоянной основе по решению самой же Думы. *«Если бы представители парламента обозначили лишь факт освобождённой либо не освобождённой должности, без оговорки о принятии решения депутатским корпусом, изменение бы прошло,* – пояснил Егор Шмырин, – *в представленном же варианте просматривается коррупциогенный фактор».*

В минувшую среду после почти получасового ознакомления с проектом решения депутаты договорились, наконец, утвердить Устав, но с условием, что в него будут внесены обсуждённые поправки. За итоговый вариант проекта Устава проголосовали 20 из 22 присутствовавших на заседании депутатов, двое воздержались. В итоге, согласно принятому Уставу, депутаты, в том числе и председатель Думы, смогут работать только на не освобождённой должности.

Евгения Смелова

ВАЛЕРИЙ БУРНЫШЕВ: «ПРОПУСКАЮ КАЖДОЕ ДЕЛО ЧЕРЕЗ СВОЁ СЕРДЦЕ»

Первого декабря исполнилось десять лет, когда указом Президента Российской Федерации Валерий Николаевич был впервые назначен на должность председателя Чайковского городского суда. Три года назад его полномочия продлили ещё на шесть лет. Стоит отметить, что не так часто бывает, когда председателем суда назначают повторно. Это связано с ротацией кадров и противодействием коррупции. Но Валерий Николаевич своей работой доказал, что является грамотным, ответственным руководителем и сможет достойно продолжить свою трудовую деятельность в этой должности.

В настоящее время Чайковский городской суд – это большой и слаженный коллектив, в котором работают 12 федеральных судей, также 6 мировых судей работают в Чайковском судебном районе. Общая численность сотрудников суда составляет 64 человека. За последние годы в оснащение судов государством были вложены немалые средства, благодаря чему и в Чайковском городском суде были созданы достойные условия для работы. Отдельные кабинеты для судей, оборудованные залы для судебных заседаний, архив. В пяти залах осуществляется аудиозапись судебных заседаний, имеется зал, оборудованный видеоконференцсвязью и другой оргтехникой. В настоящее время суд готовится к тому, чтобы проводить онлайн-трансляции судебных заседаний, что сделает его работу ещё более прозрачной.

В НАШЕЙ ГАЗЕТЕ МЫ НАЧИНАЕМ НОВУЮ РУБРИКУ «РУКОВОДИТЕЛИ XXI ВЕКА». ПЕРВЫМ ЕЁ ГЕРОЕМ СТАЛ ВАЛЕРИЙ НИКОЛАЕВИЧ БУРНЫШЕВ, ПРЕДСЕДАТЕЛЬ ЧАЙКОВСКОГО ГОРОДСКОГО СУДА.

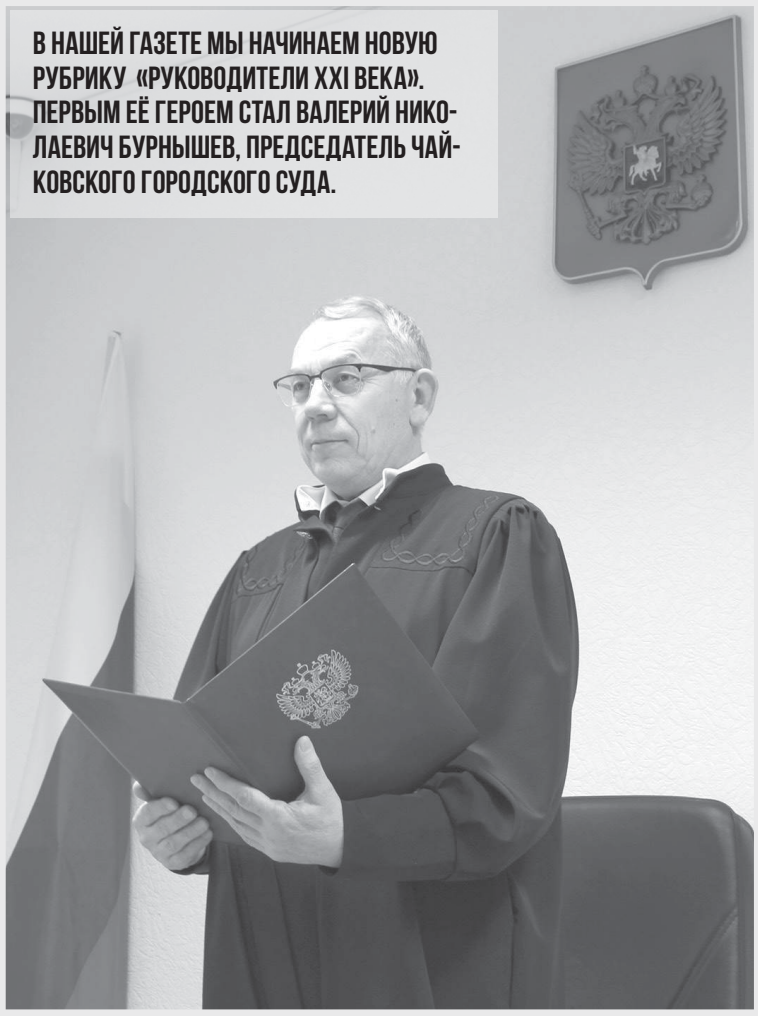

В 2016 году Валерию Николаевичу было присвоено звание «Почётный работник судебной системы РФ», а в этом году он был удостоен медали «20 лет Судебному департаменту при Верховном Суде РФ».

— Валерий Николаевич, у Вас достаточно большой опыт работы в судейской системе, более 20 лет. Как пришло понимание, что это именно Ваш путь?

– Сложно пришло и не сразу. В душе всегда был строителем. Имею двенадцать специальностей, так или иначе относящихся к строительной деятельности. Отслужив в рядах Советской армии, начал трудовую деятельность на строительстве объектов в районе, участвовал в работе комсомольского молодёжного строительного отряда. Думал быть строителем. Можно сказать, что профессия судьи нашла меня сама, на её выбор повлиял случай. Друг предложил мне поступать на юридический факультет госуниверситета. Меня это предложение заинтересовало, и в 1978 году поступил на подготовительное отделение (рабфак) Пермского университета, после чего продолжил обучение на юридическом факультете. В 1984 году был распределён на работу в Чайковский городской суд. Начал работу стажёром судьи, потом был избран народным судьей. Но через три года работы понял – чтобы быть судьей, нужно накопить жизненный опыт и не только иметь юридические знания, но и разбираться в психологии. Ведь судья часто решает судьбу человека и должен принять правильное решение, достичь равенства между законом и справедливостью. А это возможно только тогда, когда ты обладаешь профессионализмом, житейским опытом, здравым смыслом и интуицией. Многое я приобрёл, поработав сначала юрисконсультом, а затем начальником юридического отдела ПО «Пермтрансгаз». А далее была работа в банковской системе и в качестве адвоката.

Спустя 12 лет, в 1999 году, был вновь назначен на должность судьи Чайковского городского суда. Скоро будет 20 лет, как работаю в суде. О пройденном пути не жалею. Судьёй не только трудно стать, но и трудно быть. Сын пошёл по моим стопам, закончил институт прокуратуры, работает юристом.

— Какими качествами и чертами характера, на Ваш взгляд, должен обладать судья?

– Судья выносит решения от имени государства и несёт за решения ответственность. Он даёт клятву при выполнении обязанностей судьи руководствоваться только законом, беспристрастно и справедливо вершить правосудие, как велит совесть и долг. Необходимость таких требований связана со спецификой и особой профессиональной деятельностью, которая осуществляется только в соответствии с Кодексом чести судьи. Поэтому считаю главными качествами любого судьи честность и порядочность, а также такие профессиональные качества, как беспристрастность, ответственность, высокая трудоспособность и, конечно, человечность. Понятно, что должны быть знания, ориентированность в законах, но наличие высшего юридического образования не даёт гарантии, что из выпускника того или иного ВУЗа получится хороший судья.

— На протяжении десяти лет Вы занимаете должность председателя суда. Это, прежде всего, судья или руководитель, решающий различные проблемы?

– Должность председателя суда предусматривает наряду с осуществлением полномочий по организации деятельности суда и осуществление полномочий судьи. Я рассматриваю дела об административных правонарушениях, уголовные дела и материалы в отношении несовершеннолетних, а также дела, которые являются резонансными и сложными.

— Какой судебный процесс в Вашей практике оказался для Вас наиболее сложным или запоминающимся?

– Из последних запомнилось уголовное дело, предусмотренное ст. 111 Уголовного кодекса о причинении тяжких телесных повреждений, когда мужчина, жестоко избив, поджёг женщину, с которой ранее совместно проживал. Это был очень сложный процесс, поскольку женщине были причинены серьёзные телесные повреждения, она перенесла несколько операций. Запомнилось также уголовное дело – и не одно, когда была серия преступлений, совершённых группой молодых парней, которые совершали грабежи и разбои в городе в течение длительного времени. Участникам группировки были назначены реальные сроки лишения свободы от 10 до 14 лет. Одного из них встретил после освобождения. Начал разговаривать с ним и узнал, что он, отбыв наказание и выйдя на свободу, не сломался, устроился на работу, устроил личную жизнь. И это радует.

Являясь судьёй, я не перестаю оставаться человеком и пропускаю каждое дело через себя и своё сердце. Это порой бывает очень трудно. Человек имеет огромные возможности, он энергичен, деятелен, силён, умён, но иногда эта сила, энергия и ум используется не на созидание, а на разрушение, что огорчает.

— У нас достаточно маленький город, и большинство жителей друг друга знают. Что помогает Вам оставаться беспристрастным в такой обстановке?

– Справедливое правосудие возможно только тогда, когда судья беспристрастен. Это сложно, но принимать решения, не привнося каких-либо личностных мотивов,– не только предписание закона, но и личностные качества судьи как человека. К этому обязывает выбранная профессия.

— Что Вы испытываете, провозгласив приговор?

– Бывают такие сложные дела, что провозгласил приговор – и как гора с плеч. Дела разные, приговоры разные, соответственно и разные ощущения при их провозглашении. Бывает, что испытываешь удовлетворение от вынесенного законного и обоснованного решения, а иногда – опустошение и даже разочарование.

— Всегда ли буква закона согласуется с человеческой совестью при назначении наказаний, и приходилось ли Вам сталкиваться с подобными противоречиями?

– Существует определённый перечень требований закона при назначении наказания, которые судья должен учитывать. Много говорят о том, что мы выносим суровые наказания, не соизмеримые с общественной опасностью совершённых преступлений. Такого сейчас нет. Со стороны государства и Верховного суда много внимания уделяется гуманизации наказаний и либерализации законодательства. В частности, при определённых смягчающих обстоятельствах, таких как – добровольное возмещение ущерба, явка с повинной, наличие малолетних детей, отсутствие отягчающих вину обстоятельств, искреннее раскаяние, может быть назначено наказание ниже низшего предела, предусмотренного санкцией статьи Уголовного кодекса.

— Как развивается у нас в городе институт медиации? Кто становится медиаторами? Видите ли Вы перспективы развития данного направления?

Прим. редакции. Медиация – это процесс, в котором участвует беспристрастная третья сторона (медиатор), помогающая спорящим или конфликтующим сторонам разобраться в существующих между ними разногласиях, понять сущность возникших разногласий и, по возможности, их разрешить.

– В городе есть как судьи-медиаторы, так и юристы-медиаторы, которые прошли специальное обучение и сдали экзамен. В суде созданы условия для получения квалифицированной помощи гражданами со стороны медиатора. Но, к сожалению, люди не готовы пользоваться услугами медиаторов в полной мере. Всякий труд должен быть оплачен, и медиаторы должны получать за свою работу вознаграждение. Но граждане считают, что легче пойти в суд и получить решение, чем уладить «дело миром». И часто не учитывают, что рассмотрение судебных дел может быть длительным процессом, по делу могут проводиться различные экспертизы, что несёт за собой моральные и финансовые затраты. Самые сложные дела – это семейные: по разводу, разделу имущества и определению места жительства общих детей. Гораздо лучше для сторон – решить вопрос мирным путём, что и должен делать медиатор. Оплата услуг медиатора ложится на плечи обращающихся за помощью, но граждане не готовы оплачивать услуги медиаторов. Если бы государство решило вопрос оплаты труда медиаторов, то был бы сделан большой шаг в сторону досудебного урегулирования процессов. Но в любом случае считаю, что за институтом медиации большое будущее.

— Расскажите о суде присяжных, который недавно у нас появился. О его особенностях и о том, кто может стать присяжным?

– Согласно Федеральному закону от 29.12.2017 N467-ФЗ с 1 июня 2018 года в районных судах начали работу суды присяжных. У нас пока заседаний с участием присяжных не было, но знаю, что в крае этот опыт вынесения приговоров судом присяжных уже имеется.

В нашем суде двое судей прошли специальную подготовку для работы с присяжными заседателями, в здании городского суда подготовлен для судебных заседаний и суда присяжных зал, оснащённый аудио- и видеоаппаратурой. Администрацией района составлен основной и дополнительный списки присяжных из двух тысяч пятисот граждан города и района. Списки составлены бессистемно. Присяжными могут быть граждане не моложе 25 лет, несудимые, не состоящие на учёте у нарколога и психиатра, являющиеся гражданами РФ. По своему желанию войти в список присяжных невозможно, можно только выйти из состава присяжных. Суд присяжных состоит из шести человек, и на каждое дело формируется суд в новом составе. Присяжные не должны знать обвиняемого, не иметь о нём никакой информации.

Суд присяжных рассматривает дела об особо тяжких преступлениях, посягающих на жизнь человека, в том числе сотрудника правоохранительных органов, здоровье населения, связанные с распространением наркотических средств. Для того чтобы дело было рассмотрено судом присяжных, обвиняемому необходимо заявить ходатайство.

— На Ваш взгляд, каким будет суд в XXI веке?

– Считаю, что продолжится реформа судопроизводства. Продолжится внедрение в работу судов электронного документооборота, аудиопротоколирования, обязательной аудиозаписи судебных заседаний, за исключением закрытых судебных заседаний. В порядке упрощённого судопроизводства будет рассматриваться значительное количество дел, в том числе путём увеличения порога суммы исковых требований о взыскании денежных средств. Будет оптимизирована судебная нагрузка судей при сохранении основополагающих принципов гражданского процесса. Судебные заседания по делам об административных правонарушениях будут рассматриваться дистанционно – с использованием систем видеоконференц-связи. Будут созданы программы для автоматизированной подготовки протоколов судебных заседаний на основе системы распознавания речи, а также программы для подготовки текстов судебных решений по бесспорным делам. В качестве секретарей судебного заседания в судах будут успешно трудиться роботы. Будет доступна интернет–трансляция открытых судебных заседаний.

Всё это позволит суду быть прозрачным, эффективным и доступным.

Светлана Мартюшева
Фото Владислава Кульсинова

30

ноября Геннадий Иванович Шадрин и его однофамилец и друг Геннадий Александрович стали участниками круглого стола «Внимание! Пропал ребёнок!», организованного общественной организацией ПРОО «Поиск-Пермь» на Краевом общественном форуме. Они поделились своим опытом поисковой работы в зимнее время в лесу. Незадолго до этого они спасли потерявшихся в лесу детей. Накануне празднования Дня героев их поздравили в Министерстве социального развития, наградив путёвками в санаторий «Ключи».

НЕ С КЕМ ПОГОВОРИТЬ В ТРУДНУЮ МИНУТУ? ПОЗВОНИ!

Людям, попавшим в трудную жизненную ситуацию(конфликты в семье, одиночество, фобии различного характера, социально-правовая незащищённость), предлагают позвонить по многоканальному, бесплатному, круглосуточному телефону 8 800 100 83 05, чтобы получить экстренную социально-психологическую помощь. Об этом сообщили в Минсоцразвития Прикамья.

ОГРАНИЧЕНИЕ ДВИЖЕНИЯ ТРАНСПОРТА

С 10 по 16 декабря на пересечении улицы Кочетова и переулка Камского будет ограничено движение транспортных средств в связи с производством ремонтных работ по улице Кочетова. Водителям рекомендуется планировать свой маршрут заранее, с учётом внесённых изменений в режим движения транспорта.

НОВЫЕ ПРАВИЛА РЕГИСТРАЦИИ ТРАНСПОРТНЫХ СРЕДСТВ

СЕДЬМОГО ОКТЯБРЯ В СИЛУ ВСТУПИЛ ПРИКАЗ МВД, УТВЕРЖДАЮЩИЙ НОВЫЕ ПРАВИЛА РЕГИСТРАЦИИ АВТОТРАНСПОРТА. СРЕДИ НОВОВВЕДЕНИЙ – УПРОЩЁННАЯ ПРОЦЕДУРА ПОСТАНОВКИ НА УЧЁТ, А ТАКЖЕ ДОЛГОЖДАННАЯ РАБОТА С ЭЛЕКТРОННЫМИ ПТС.

ЭЛЕКТРОННЫЙ ПТС

Приказом определяется порядок совершения регистрационных действий с транспортными средствами, имеющими электронные паспорта и паспорта на бумажном носителе. В случае утраты, приведения в негодность или несоответствия утверждённому образцу можно заменить документы или получить дубликат. Таким образом, заявители сами определяют, какой тип паспорта для них предпочтительнее.

ГОСНОМЕРА ДОЛЬШЕ ХРАНЯТСЯ

Увеличивается срок хранения госномеров в ГИБДД по заявлениям собственников транспортных средств с 180 до 360 суток. Это актуально для тех, кто при снятии автомобиля с учёта хочет сохранить свои госномера – теперь они будут храниться в течение года.

ОФОРМЛЕНИЕ ЗАМЕНЫ ДВИГАТЕЛЯ В ГИБДД

Новым документом регулируется и значительно упрощается порядок внесения сведений о заменённом двигателе автомобиля: теперь достаточно представить автомобиль на осмотр, по результатам которого сведения о номере двигателя будут внесены в паспорт ТС и информационные системы ГИБДД.

Главное, чтобы заменённый двигатель был того же типа и модели, что и ранее установленный на транспортном средстве (то есть не было факта внесения изменений в конструкцию), не находился в розыске и имел оригинальную заводскую маркировку.

ВЫДАЧА ЗНАКОВ «ТРАНЗИТ»

Поправками уточнены процедуры выдачи регистрационных знаков «Транзит» на вывозимые транспортные средства.

В отношении транспортных средств и шасси транспортных средств организаций-изготовителей, а также юридических лиц и индивидуальных предпринимателей, осуществляющих торговлю транспортными средствами, перегоняемыми к местам их доработки (доукомплектования) либо продажи, владелец машины обязан получить в регистрационном подразделении ГИБДД по месту нахождения транспортного средства свидетельство о регистрации и регистрационные знаки «ТРАНЗИТ» для следования к конечному производителю транспортного средства, перегона транспортного средства к месту регистрации или в связи с вывозом транспортного средства за пределы Российской Федерации на постоянное пребывание.

Знаки «Транзит» выдаются на 30 суток.

УТИЛИЗАЦИЯ АВТО

Прекращение регистрации транспортного средства в связи с его утилизацией осуществляется на основании свидетельства (акта) об утилизации, подтверждающего факт уничтожения транспортного средства.

РЕГИСТРАЦИЯ ГРУППЫ АВТОМОБИЛЕЙ

По заявлению владельца 10 и более транспортных средств, выпущенных в обращение и ранее не регистрировавшихся, при осуществлении регистрационных действий в ГИБДД оформляется акт осмотра группы транспортных средств.

Для осмотра и последующего оформления акта осмотра предоставляются копии ПТС (или запрашиваются сведения из электронных паспортов), а также документы, удостоверяющие право собственности на транспортные средства, документы, удостоверяющие личность представителя владельца транспортных средств и его полномочия.

Оформленный акт осмотра группы транспортных средств заверяется начальником регподразделения ГИБДД, его заместителем или лицом, исполняющим его обязанности.

Акт осмотра группы транспортных средств составляется в двух экземплярах, один экземпляр хранится в регистрационном подразделении ГИБДД, второй вместе с его заверенными копиями (ксерокопиями) выдаётся представителю владельца транспортных средств.

При проведении регистрационных действий на каждое транспортное средство его владельцем или представителем в регистрационное подразделение ГИБДД предоставляется копия (ксерокопия) акта осмотра группы транспортных средств, заверенная производившим осмотр в регистрационном подразделении ГИБДД. Срок действия результатов осмотра транспортных средств – 30 суток.

РЕГИСТРАЦИЯ АВТОМОБИЛЯ ЗА ОДНИМ СОБСТВЕННИКОМ

Регистрация транспортного средства, принадлежащего двум и более собственникам, осуществляется за одним из них при наличии письменного согласия на это остальных собственников, поданного ими в регистрационное подразделение ГИБДД при регистрации ТС.

НОВЫЙ БЛАНК СТС

Документом утверждён новый бланк свидетельства о регистрации транспортного средства (СТС).

РЕГИСТРАЦИЯ АВТОМОБИЛЕЙ БЕЗ ПРОПИСКИ

Проведение регистрации осуществляется любым регистрационным подразделением ГИБДД вне зависимости от места регистрации физического или юридического лица либо индивидуального предпринимателя.

РЕГИСТРАЦИЯ АВТОМОБИЛЕЙ, ВРЕМЕННО ВВЕЗЁННЫХ В РОССИЮ

Регистрация автомобилей, временно ввезённых юридическими или физическими лицами на территорию РФ на срок более 6 месяцев, производится после их таможенного оформления с выдачей свидетельств о регистрации ТС и государственных регистрационных знаков на срок ввоза, указанный в документах, выданных таможенными органами Российской Федерации.

В этих случаях регистрационные документы и регистрационные знаки, выданные на зарегистрированные в других государствах транспортные средства, сдаются в регистрационные подразделения ГИБДД и выдаются обратно при прекращении их регистрации.

ПОРЯДОК ВЫДАЧИ ГОСНОМЕРОВ

Выдача (присвоение) государственных регистрационных знаков на транспортные средства осуществляется при производстве регистрационных действий без резервирования за юридическими, физическими лицами или индивидуальными предпринимателями отдельных серий или сочетаний символов государственных регистрационных знаков.

Она осуществляется в порядке очерёдности возрастания их цифровых значений или в произвольном (случайном) порядке при использовании соответствующего автоматического механизма присвоения знаков, реализованного в информационных системах ГИБДД.

Закреплённые в приказе нововведения направлены на повышение качества предоставления госуслуг в системе МВД России по регистрации транспортных средств и упрощения соответствующих административных процедур для заявителей.

Информация подготовлена по материалам ОГИБДД по Чайковскому району

ГИБДД

8 декабря около восьми часов утра в районе дома №13 по ул. 40 лет Октября, 25-летняя женщина-водитель, управляя автомобилем «ВАЗ-11183», не справилась с управлением и допустила наезд на опору освещения. В результате ДТП пострадавшей назначено амбулаторное лечение в медицинском учреждении. В настоящее время по факту дорожно-транспортного происшествия проводится проверка, разыскиваются очевидцы, выясняются обстоятельства произошедшего.

С 3 по 9 декабря на территории Чайковского городского округа зарегистрировано 28 дорожно-транспортных происшествий, в одном ДТП есть пострадавший.

ВНИМАНИЮ ОЧЕВИДЦЕВ!

7 декабря около шести часов вечера в районе дома №8А по ул. Промышленной неустановленный водитель на неустановленном автомобиле не выдержал безопасный боковой интервал и допустил столкновение с двигающимся в попутном направлении автомобилем «KIA SLS».

8 декабря около полуночи в районе дома №19 по ул. Сосновой неустановленный водитель на неустановленном автомобиле допустил наезд на стоящий автомобиль «LADA-219010».

8 декабря около полудня в селе Альняш в районе дома № 115 по ул. Ленина неустановленный водитель на неустановленном автомобиле допустил наезд на собаку.

8 декабря около четырёх часов дня в районе дома №8/2 по ул. Промышленной неустановленный водитель на неустановленном автомобиле допустил наезд на стоящий автомобиль «HONDA CIVIC».

Уважаемые граждане! Если вы владеете информацией о вышеназванных событиях, сообщите об этом по телефонам: 02, с мобильного 112; 102 (звонок бесплатный) или 4-54-05.

СЛЕДСТВЕННЫЙ ОТДЕЛ

ПРОКУРАТУРА ИЩЕТ РАБОТНИКОВ ЧАЙКОВСКОГО ПТТИСТ

Сотрудникам данной организации, проживающим на территории Чайковского городского округа, перед которыми имеется задолженность по заработной плате, необходимо обратиться в Чайковскую городскую прокуратуру.

Чайковской городской прокуратурой в связи с многочисленными обращениями о задолженности по оплате труда проводится проверка соблюдения трудового законодательства Чайковское ПТТиСТ филиал ПАО «Газпром Спецгазавто» (работодатель ПАО «Газпром Спецгазавтотранс»).

Учитывая большую численность работников предприятия и её фактическую регистрацию в городе Ижевске, сотрудникам организации, живущими в Чайковском городском округе, перед которыми имеется задолженность по заработной плате, необходимо обратиться в Чайковскую городскую прокуратуру (кабинеты №№ 8, 10) с целью защиты трудовых прав.

Материалы страницы подготовили Вера Мухаметдинова и Юлия Татаркина

с. Ольховка
Фото Анны Чеботаревой

13–19 ДЕКАБРЯ

НАРОДНЫЕ ПРИМЕТЫ

- Если появились снегири только в декабре, то можно ожидать лютую зиму.
- Бесснежный декабрь – признак сухой весны.
- Частые ветры в декабре – признак теплого марта.

АСТРОНОМИЧЕСКИЕ СОБЫТИЯ

14 декабря поздним вечером и ночью на небе можно будет увидеть до двухсот падающих звёзд за час. В этот день будет один из самых мощных метеорных потоков — поток Геминиды.

На следующий день, **15 декабря**, у жителей Прикамья появится шанс разглядеть на небе Меркурий. К вечеру он займёт положение, максимально удалённое от Солнца, перестанет прятаться в лучах звезды и будет виден над горизонтом.

ТЭЦ сегодня

Численность персонала — 283 человека
Установленная электрическая мощность — 200 МВт
Установленная тепловая мощность — 466 Гкал/ч

ИСТОРИЧЕСКИЙ ФАКТ

40 ЛЕТ НАЗАД

19 декабря 1978 года Чайковская ТЭЦ была введена в эксплуатацию: начали работу 1-й котёл и 1-я турбина. На проектную мощность ТЭЦ вышла в 1983 году. Станция планировалась как основной источник энергии для Завода синтетического каучука, с выдачей электрической мощности в объединённую энергосистему Урала и для отопления Чайковского.

18 ДЕКАБРЯ В ЭТОТ ДЕНЬ В РОССИИ ОТМЕЧАЕТСЯ ДЕНЬ РАБОТНИКОВ ЗАГСА

Коллектив Чайковского Отдела ЗАГС

ЗАГС: 100 ЛЕТ И 1 ГОД

За всем известной в нашей стране аббревиатурой ЗАГС – запись актов гражданского состояния – ежедневный кропотливый труд работников этой службы, начиная от регистрации рождения нового гражданина страны и до самой последней записи в жизни человека. Поэтому трудно переоценить значение работы профессионалов ЗАГСа в современном мире как в масштабах государства, так и для каждого человека.

Коллектив Чайковского Отдела ЗАГС небольшой – всего пять человек, включая руководителя – Светлану Полетаеву, принявшую руководство в 2014 году. Несмотря на небольшое количество работников, все они – специалисты с большим стажем работы и огромным опытом! Это консультанты, которые готовят и выдают свидетельства об актах гражданского состояния практически каждый день! Определённый специалист закреплён за своим направлением, но при этом каждая из них отлично знает специфику работы друг друга.

Основное направление работы сотрудников ЗАГСа – подготовка и выдача свидетельств об актах гражданского состояния – работа достаточно серьёзная и кропотливая: нужно быть внимательным и не ошибиться в написании личных данных.

Следующее направление – юридически значимые действия: замена потерянных или испорченных свидетельств, выдача различных справок, а также исправления или перемены(фамилий, имен и даже отчеств).

Межведомственное взаимодействие является третьим и не менее значимым направление работы. *«К нам приходят запросы из различных инстанций – судов, органов ОВД, опеки и попечительства – большой поток конфиденциальной информации мы готовим для них»,*– поясняет Светлана Полетаева.

Работа с семьёй также является одним из направлений работы ЗАГСа. В красивом помещении проходят мероприятия, праздники, отмечаются юбилейные свадьбы. *«Это очень важное направление,*– отмечает начальник Отдела ЗАГС.– *Ежегодно мы проводим праздник в День семьи – его уже успели полюбить наши жители, на наше приглашение откликаются многие семьи с детьми. В стенах нашего ЗАГСа поздравляют и юбиляров почтенного возраста – как правило, сведения о них предоставляют Советы микрорайонов или это происходит по просьбе родственников».*

Каждое направление – работа достаточно трудоёмкая, кропотливая, её подготовка занимает много времени. В связи с предстоящим праздником Светлана Васильевна Полетаева выразила признательность и благодарность своим сотрудницам: *«Все они не просто опытные работницы, а в первую очередь, прекрасные женщины, любящие жёны и заботливые мамы. Я благодарна своему коллективу за их профессионализм и опыт, за то, что они легки на подъём. Я желаю, чтобы в их жизни всегда были рядом близкие люди, чтобы в семьях царила любовь и счастье, чтобы дети были успешны, чтобы в доме было тепло, уютно и мирно».*

Вера Мухаметдинова
Фото автора

ОТКРЫТИЕ ГЛАВНОЙ НОВОГОДНЕЙ ЁЛКИ

Состоится в субботу, 15 декабря, на площади Карла Маркса в 16.00. На праздник приглашаются жители и гости города!

Гостей праздника ждут: выступления артистов, конкурсы, интерактивные площадки и традиционные и полюбившиеся многим «Забеги Дедов Морозов».

В этот день Дед Мороз и Снегурочка, а также их помощники – сказочные персонажи – проведут для малышей и их родителей весёлые новогодние конкурсы и забавы.

Также на площади будет работать «Гостиная Деда Мороза». В гостиной все дети, которые расскажут стихотворение Дедушке Морозу, получат сладкий приз. По традиции, «Забег Дедов Морозов» станет одним из самых массовых мероприятий праздника. К соревнованиям допускаются участники в костюме Деда Мороза (допускается как костюм целиком, так и его элементы, например: борода Деда Мороза, шапка Деда Мороза, шуба Деда Мороза, а также в костюме любого сказочного персонажа (Баба Яга, Леший, Снегурочка, Снеговик).

Календарь питания в Рождественский пост

13 декабря, четверг	14 декабря, пятница	15 декабря, суббота	16 декабря, воскресенье	17 декабря, понедельник	18 декабря, вторник	19 декабря, среда
Горячая пища с растительным маслом (вареники, рис, кисель)	Сухоядение (хлеб, фрукты, сырые овощи, сухофрукты, орехи, мёд)	Горячая пища с растительным маслом, рыба, вино	Горячая пища с растительным маслом, рыба, вино	Сухоядение (хлеб, фрукты, сырые овощи, сухофрукты, орехи, мёд)	Горячая пища с растительным маслом (вареники, рис, кисель)	Сухоядение (хлеб, фрукты, сырые овощи, сухофрукты, орехи, мёд)

ГОРОД XXI ВЕКА

КАКИЕ НА СЕГОДНЯШНИЙ ДЕНЬ ЕСТЬ ПРОБЛЕМЫ В ГОРОДСКОЙ СРЕДЕ, СВЯЗАННЫЕ С БЛАГОУСТРОЙСТВОМ, ИНФРАСТРУКТУРОЙ, И КАКИМ ДОЛЖЕН СТАТЬ ГОРОД В XXI ВЕКЕ? ЭТИ ВОПРОСЫ МЫ ОБСУДИЛИ С НЕРАВНОДУШНЫМИ ЖИТЕЛЯМИ НАШЕГО ГОРОДСКОГО ОКРУГА.

ДЕНИС И АЛЕКСАНДР ГАВРИЛОВЫ, ПРЕДСТАВИТЕЛИ ГРУППЫ «ТЕРРА»; **ГАЛИЯ БУРЛАКОВА,** АКТИВИСТ ОО «ЗЕЛЁНАЯ ЭВОЛЮЦИЯ»; **РОМАН РВАЧЁВ,** ТЕХНИЧЕСКИЙ РУКОВОДИТЕЛЬ ООО «АСПЕКТ»

Роман Рвачёв:

– Самая большая проблема, которая нас ожидает, – это мусор. С 1 января у нас меняется процедура вывоза, хранения и утилизации мусора, поскольку с этого дня приступает к работе единый оператор по краю, который был выбран в Перми. Он уже провёл конкурсы по выбору компаний, которые в свою очередь будут обслуживать территории края. Согласно конкурсу Юг Пермского края будет обслуживать компания «БМ Сервис». Оператор будет отвечать за всё – от бака до полигона и будет спрашивать со своих подрядчиков. Тариф по краю ещё не определён, его планируют утвердить в ближайшее время. На данный момент по Югу Пермского края определён единый полигон, который будет расположен в городе Чернушке. Весь наш мусор поедет туда. Подрядчик появится в городе на следующей неделе. В городе существует три перевозчика – мы, САХ и Автомеханизация. Захотят ли они работать на тех условиях, которые им будут предложены нами, либо согласимся ли мы работать за ту стоимость, что будет предложена нам, пока сказать не могу.

Чернушинский полигон заполнится месяцев через шесть после того, как Чайковский начнёт туда возить свой мусор. По дорожной карте других полигонов не предусмотрено. Мы сейчас пытаемся продвинуть идею строительства полигона в нашем городе. Я уже по этому поводу встречался в правительстве с министром ЖКХ, встречался с единым оператором. Вроде все согласны, что полигон в Чайковском нужен. Для того чтобы он появился, надо чтобы администрация выделила под него землю и как минимум 50 га, желательно, чтобы она была не в городе Чайковском, а в Чайковском районе – территории, приближенной к Чернушинскому и Куединскому районам. Тогда он будет работать на Юг края. Но если делать, то нужно делать современное предприятие, а это стоит больших денег. Есть инвесторы, которые готовы вкладываться в этот полигон, но они просчитывают точку своей окупаемости минимум через 10-15 лет.

Александр Гаврилов:

– Продолжая эту тему, хотел бы обозначить ещё одну проблему – те баки, которые сегодня установлены по городу, не соответствуют современным решениям. В итоге, очень часто мусор, который туда попадает, разлетается по округе. Решения существуют. К кому обращаться с этим вопросом, если мы хотим на шаг вперёд продвинуться в этом вопросе? Ещё одна из проблем тоже связана с мусором. Мусор, который лежит на территориях общего пользования. Кто и как сегодня обслуживает территории общего пользования? Знаю несколько мест в городе, где мусор копится на протяжении нескольких лет.

Роман Рвачёв:

– Что касается состояния наших мусорных площадок, то в основном они зависят от техники, которую используют наши перевозчики. Наше предприятие попыталось внедрить площадки нового типа. За последние 8 месяцев мы поставили три в городе и одну в Марковском. Каждая подобная площадка стоит от 80 тыс. рублей. Это собственность компании, поэтому если мы с рынка уходим, то демонтируем и увозим эти площадки, если их не выкупит оператор.

Александр Гаврилов:

– Ещё одна проблема – отсутствие единого архитектурного облика города. Город меняется, растёт, но он меняется без какой-то концепции, без понимания, какого цвета здание построить или какое необходимо озеленение сделать. Нет единого облика, и когда что-то делается, то зачастую это опирается на мнениях нескольких лиц.

Галия Бурлакова:

– Мне хочется сказать, что мы, горожане, всё замечаем, что делается в городе. И хорошее, и не очень. Комфортно это, удобно, по-хозяйски или нет. Другое дело, что не каждый скажет где-то про то, что не очень! Вот, например, новые современные детские площадки - казалось бы, хорошее дело. И вдруг я недавно узнаю, что покрытие, которое там уложено, в жаркую погоду выделяет неприятный запах. Оказывается, всё дело в том, что сделано оно из автомобильных шин, а это отходы второго класса опасности. Что касается новых остановок – посидеть негде, ни от ветра, ни от дождя не скроешься. На мнение людей внимание никто не обратил. На некоторых вновь сделанных тротуарах во время дождя стоят лужи. Что касается ремонта коммуникаций – территория, где осуществлялись ремонтные работы, редко приводится в исходное состояние. Хочу привести по этому поводу пример. Как-то, будучи в Париже, стала свидетелем того, как рабочие, проводившие ремонтные работы по замене дворовых сетей, выкопанную землю складывали на расстеленный рядом полиэтилен. Но мы же тоже так можем, если относиться с уважением к городу, к нам! По поводу осенней листвы, особенно во дворах. Опавшую листву лучше оставлять, а по возможности даже прикапывать, поскольку она является перегноем и плодородным слоем для почвы. А мы её вывозим и увеличиваем количество мусора. Что касается уборки снега. Его загребают на газоны и прямо к деревьям, а там же соль, на газонах и так трава не растёт. На контейнерных площадках то и дело появляются опасные отходы, и этот вопрос никак не решается – ртутные лампы, батарейки, покрышки. Куда сдать?! В городе – море несанкционированной рекламы на столбах, на стенах. Начали красить цоколи домов, но в разные цвета. По озеленению хочу сказать – деревья на улицах постарели, болеют и не обновляются, мало газонов. Практически нет цветов летом. Слышим только и видим, как деревья сводят.

Денис Гаврилов:

– Соглашусь по поводу остановок. Остановка должна отвечать всем ГОСТам, выглядеть красиво, быть удобной. На сегодняшний день действительно есть нарекания к их функционалу. Может имеет смыл разработать стандартные малые архитектурные формы с привлечением экспертов, а дальше уже проводить конкурсные процедуры на их основе. В таком случае город приобретает некую унификацию в хорошем смысле слова. Не обязательно делать всё одинаково, можно разделить по районам, кварталам. Но у города должно быть своё лицо. Имеет смысл об этом задуматься уже сейчас и как-то это стандартизировать. Людей на этапе обсуждения обязательно нужно вовлекать, чтобы это потом не встретило сопротивления. При этом нужно давать выбирать из хороших, профессиональных проектов. Тогда из двух хороших вещей можно выбрать, а из двух зол выбирать – это не совсем правильно.

Галия Бурлакова:

– Есть ли у нас в администрации специалисты – архитекторы, ландшафтные дизайнеры? Кто этим будет заниматься?

Денис Гаврилов:

– Администрация – это в первую очередь управленцы, они не должны разрабатывать, они должны привлечь специалистов. Затем какие-либо решения обсудить с общественностью, инициативными группами граждан.

Светлана Мартюшева:

– Достаточно много обсудили и подняли проблем. Давайте поговорим о том, каким город должен быть, каким вы видите его в XXI веке?

Денис Гаврилов:

– Есть определённые мировые тенденции, к которым можно прислушаться и присмотреться. Город 21 века – это город без барьерной среды. Это в первую очередь город пешеходов. Это квартальная застройка вместо микрорайонной. Это малоэтажная застройка, максимум 9 этажей, желательно меньше. Городская среда не должна давить на человека, должна быть соразмерность. Это большие пешеходные улицы. Это удобный и современный общественный транспорт. И конечно в мире очень много внимания сейчас уделяется экологии, здания становятся энергоэффективными, целые кварталы, которые переходят на самообеспечение – ветровая, солнечная энергия, сады-огороды под окнами и т.п. Дворы вместо сегодняшних парковок должны быть отданы на пользование жителям под детские площадки и зоны отдыха. Чтобы разгрузить дворы, можно строить отдельные паркинги, а при строительстве новых домов делать подземные парковки. Есть определённые методики, но это уже вопрос к специалистам, главное, это можно сделать.

Роман Рвачев:

– В городе XXI века раздельный сбор мусора и перерабатывающий завод. В Германии это давно организовано, там это бизнес. Нам нужно начать хотя бы с сортировки на уровне полигонов, куда будет вывозиться общий мусор. В том же Воткинске, куда мы сегодня возим мусор, хоть и сортировки как таковой нет, мусор перебирают руками, благодаря чему 40% отходов превращают во вторсырьё. Надо начинать сортировать мусор: если будет вторсырьё, соответственно рядом могут появиться какие-то производства. Часть мусора, которая остаётся от сортировки и которую мы во вторсырьё превратить не можем (это 40-50%), можно сжечь в мусоросжигательных котлах. Для этого ставятся специальные фильтры, чтобы это не влияло на экологию, и в конечном итоге мы можем получить пар, который может вырабатывать электроэнергию и тепло. Грубо говоря, нормальный современный полигон может даже отапливать и освещать производства, которые могут вокруг него быть расположены, либо расположенный недалеко посёлок. Считаю, что

НАРОДНЫЙ ИНТЕРЕС

за этим будущее. В городах XXI века наличие мусороперерабатывающих заводов – это тепло, газ, рабочие места, дополнительные производства, замкнутость утилизации мусора, решение экологических проблем. Стоимость такого завода 15 млн руб. На самом деле это решаемый вопрос. А какие в итоге социальные, экономические, экологические и политические будут от этого эффекты.

Александр Гаврилов:

– Город XXI века – это своего рода экосистема, автономия, которая связывает между собой различные процессы. Автономия должна появиться в прямом смысле, когда город является самостоятельной единицей и не зависит от различных дотаций. Менталитет сейчас другой – дайте нам денег и мы их потратим, а должно быть так – мы заработаем деньги и их потратим. Деньги как раз надо вкладывать в такие проекты, которые выйдут на самоокупаемость.

Галия Бурлакова:

– Учитывая опыт «Зелёной эволюции», сделать можно многое. Деньги, на самом деле – это третий вопрос. Главное – мечта, цель, главное – действовать, маленькими шагами двигаться вперед, а не стоять на месте. И не забывать, что вместе мы сможем больше!

Светлана Мартюшева
Фото Евгения Мартюшева

Также нам на эти вопросы ответил Александр Пойлов, и.о. главы администрации Чайковского городского поселения:

– Любой город в своём развитии должен опираться на основополагающие документы. Такие, например, как генеральный план, правила землепользования и застройки. Об этом я говорил в своей предвыборной программе. В свою очередь генплан предполагает и написание стратегии развития территории. Всё это необходимо формировать вместе с жителями и специалистами, которых необходимо для этого привлечь. Раньше над развитием городов работали большие институты – специалисты своего дела – архитекторы, дизайнеры… Люди должны быть профессионалами своего дела. Сегодня это дорогое удовольствие, и разработка генплана может стоить для нас всего бюджета. Причина того, что сегодня в Чайковском нет какой-то единой и чёткой концепции развития территории, – нехватка финансового ресурса. Об этом уже задумываются на вышестоящих уровнях власти. Поэтому активно проводятся преобразования территорий с целью экономии.

Я считаю, что Чайковский – это, в первую очередь, промышленный город. Промышленность присутствует в большем аспекте – энергетика, химия, текстиль, машиностроение, сельское хозяйство, переработка. Туристическая сфера развивается не так активно, как хотелось бы. Одна из причин – удалённость от краевой столицы, а также недостаточное благоустройство территории. У нас есть разработанные туристические маршруты, но они не закольцованы между собой. Поэтому одна из ближайших задач – это закольцованность пешеходных зон по улицам Ленина, Вокзальной, Мира и Приморскому бульвару. Это даст какое-то другое представление о городе, в том числе и для самих жителей. Если улица Ленина уже частично благоустроена, то на улице Вокзальной предстоит сделать большой объём работ. При этом, по Вокзальной необходимо сделать не только пешеходную дорожку, но и велодорожку. Идея достаточно дорогостоящая. Её мы буквально недавно обсуждали с Юрием Геннадьевичем Востриковым. В планах – начать работы с 2020 года. Понятно, что это не один год, это может быть и три, и четыре года. Всё зависит от ресурсов, которые у нас будут.

Безусловно, требуется капитальный ремонт набережной. В этом году мы, по крайней мере, сделали частичное её освещение, на будущий год планируем завершить. У нас очень мало молодёжных пространств. Также существует большой запрос на благоустройство внутридворовых территорий. Благодаря таким проектам, как «Комфортная среда» и «Инициативное бюджетирование», эти вопросы решаются, и благодаря активности жителей ряд проектов уже реализован.

Необходимо также более тщательно подходить к вопросам взаимодействия общественности и власти. Но у нас, как мне кажется, проблема сложилась больше не в том, какую лавочку поставить, а где это сделать. Пример с лавочкам по проспекту Первостроителей. Когда их установили, жители стали самостоятельно скамейки демонтировать, потому что им мешал шум в вечернее и ночное время. Даже установка лавочек у подъездов иногда вызывает спор у жильцов – кому-то они нужны, а кому-то нет. Но мы в любом случае в своей работе опираемся на мнение жителей. Хотя есть и чёткие правила, прописанные в градостроительном кодексе, поэтому при принятии решения нужно учитывать все моменты.

Если говорить о городе XXI века, то можно посмотреть в данном случае на Европу. Они на сегодняшний день смотрят, в первую очередь, на экологичность. Мусор должен сортироваться и перерабатываться. На законодательном уровне сегодня это всё уже разработано, не нужно ничего придумывать. Но мы понимаем, что прописать закон – это одна история, другая – ресурс, который выделяется на исполнение. Развитие возможно, мечтать можно, но ресурс всегда ограничен. Поэтому пока имеем то, что имеем.

ИНИЦИАТИВА – ПУТЬ К РЕШЕНИЮ МНОГИХ ЗАДАЧ

В ПЕРМСКОМ КРАЕ ТРЕТИЙ ГОД АКТИВНО РЕАЛИЗУЕТСЯ РЕГИОНАЛЬНЫЙ ПРОЕКТ ПО ИНИЦИАТИВНОМУ БЮДЖЕТИРОВАНИЮ, КОТОРЫЙ ПОЗВОЛЯЕТ ЛЮДЯМ РАЗНЫХ ВОЗРАСТОВ, ПРОФЕССИЙ, УРОВНЯ ОБРАЗОВАНИЯ УЧАСТВОВАТЬ В УЛУЧШЕНИИ ОБЩЕСТВЕННОГО ПРОСТРАНСТВА СВОЕГО ГОРОДА И СЕЛЬСКОЙ МЕСТНОСТИ.

В программе софинансирования проектов инициативного бюджетирования могут принять участие все муниципальные образования Пермского края. Для этого из активных и неравнодушных жителей создаётся инициативная группа, которая решает, что для них важно на данный момент. Жители могут получить от властей средства на ремонт дорог, установку освещения, облагораживание мест отдыха и прочие проекты. Но для этого им самим необходимо будет собрать часть денег.

Своим опытом вхождения в проект по инициативному бюджетированию с нами поделилась Вера БАЖИНА, заведующая МАДОУ «Чебурашка»:

– Сотрудники нашего дошкольного учреждения и родители давно мечтали о хороших современных площадках на территории детских садов нашего холдинга, ведь многим постройкам – верандам, домикам, беседкам и качелям – уже по 30-50 лет! Закон №654-ПК « О реализации проектов инициативного бюджетирования в Пермском крае», принятый в июне 2016 года, вселил в нас надежду, что с помощью инициативного бюджетирования и нашего огромного желания можно обновить уличные игровые детские комплексы.

Инициативная группа, состоящая из сотрудников детского сада и родителей наших воспитанников, собрала, согласно положению о конкурсе, огромный пакет документов с подписными листами, который был сдан весной 2017 года в администрацию города. Во время сбора документов инициативной группой было принято решение, что нам нужна такая площадка, и мы расположим её на территории между корпусами №3 «Якорек» и №4 «Ручеек», т.к. охват благополучателей больше и место просторнее. Но конкурсная комиссия муниципалитета наши документы «забраковала», т.к. они были оформлены некорректно.

Но инициатива родителей была такой сильной и желание иметь новую площадку таким большим, что инициативная группа стала собирать новый пакет документов, которые были сданы через полгода, т.е. уже осенью 2017 года. Активные родители готовы были даже на дополнительное самофинансирование, т.е. вложить личные средства, хотя согласно сметной стоимости проекта, каждый родитель должен был внести всего 150 рублей в случае победы в конкурсе.

И опять провал. Теперь уже время «не сработало» на нас. Документы в Пермь были доставлены с небольшим опозданием и не были рассмотрены на втором этапе конкурса.

Энтузиазм, вера и желание идти к намеченной цели позволило нам собрать все «силы в кулак» и подать уже весной этого года документы на конкурсное бюджетирование в третий раз!

Узнав в эти дни, что нам выделено из краевого бюджета 990 тысяч рублей, мы были счастливы. Срок реализации проекта всего 12 месяцев и нам нельзя расслабляться. За лето нам надо воплотить нашу задумку в реальность.

Желаю жителям Чайковского округа не сидеть на месте, а действовать и инициировать свои желания, быть напористыми, настырными и принципиальными.

Глубоко уверена, что инициатива – путь к решению многих задач.

Марианна Русских

Проект детской спортивной площадки МАДОУ Д/с № 27 «Чебурашка»

в Чайковском городском округе из восьми заявленных в этом году на конкурс проектов вышли в финал четыре. Данные проекты должны будут реализованы в течение года.

Обустройство детского автогородка «Перекрёсток» современным специализированным оборудованием

Обустройство детской спортивной площадки МАДОУ Д/С № 27 «Чебурашка» современным спортивным оборудованием

Приобретение модульного быстровозводимого здания «ДОМ ЛЫЖНИКА»

Приобретение игровых комплексов для детей от 3 до 7 лет и от 7 до 14 лет для детской площадки в д.Гаревой

ВКЛЮЧИ МОЗГИ

УСЛОВИЯ УЧАСТИЯ

Еженедельно мы разыгрываем **6 призов по 100 руб.** Для того, чтобы стать участником розыгрыша, необходимо правильно разгадать сканворд и судоку и принести их в редакцию либо отправить на эл.адрес office@chaint.ru **до 17.00 понедельника**, **17 декабря.** Розыгрыш состоится в **17.15.** Желающие могут принять участие в определении победителей. Выигрыш будет выдаваться до 21 декабря включительно строго при предъявлении паспорта.

Желаем удачи!

ФИО _____

Тел. _____

СКАНВОРД

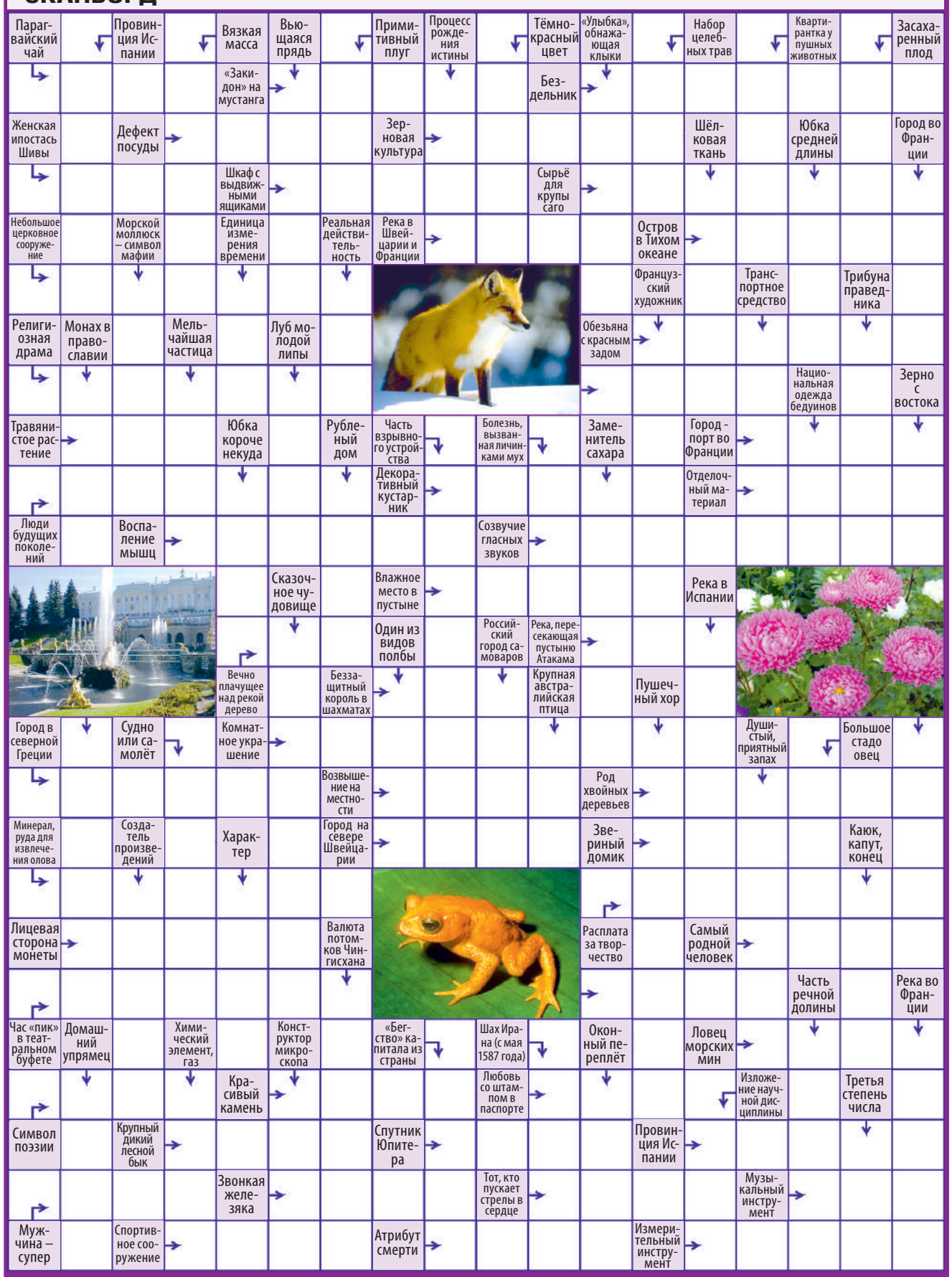

Участвовало 12 сканвордов, правильных – 11.

ПОБЕДИТЕЛИ: Бузмакова Л.В., Ершов С.С., Клименко С.В., Акимов Н.С., Шаршавина И.Н. , Дудырева Н.И.

ОТВЕТЫ НА СКАНВОРД ИЗ № 49

ПО ГОРИЗОНТАЛИ: ВАХТА. КИОТО. ОЗОН. ПАРК. СТУПА. СБОР. ТРОГ. УТОК. ВЕСЫ. БАГОР. КАРЕ. ГОЛ. ЕНОТ. АББАТ. ДАТА. НАВЫК. КСИЛИТ. АТАКА. ЛАСА.

ПО ВЕРТИКАЛИ: РАНТЬЕ. ТОПТЫГИН. БАЗАР. ОБЛАВА. КНИГА. БЫТ. ГУБКА. МОПС. ТАБУРЕТКА. ВОРОТ. КРОКОДИЛ. КАТАЛА. ТИС. РЕГАТА.

Ответы на судоку № 1 (№49)

5	7	1	2	6	4	8	3	9
6	3	4	7	8	9	1	5	2
9	8	2	5	3	1	6	4	7
8	2	6	9	1	5	3	7	4
1	5	7	8	4	3	2	9	6
3	4	9	6	7	2	5	1	8
4	9	5	1	2	6	7	8	3
7	6	3	4	5	8	9	2	1
2	1	8	3	9	7	4	6	5

Ответы на судоку № 2 (№49)

1	4	6	3	9	7	5	2	8
7	9	3	5	8	2	4	1	6
8	5	2	6	1	4	9	7	3
6	7	1	2	4	9	3	8	5
9	3	4	7	5	8	1	6	2
5	2	8	1	6	3	7	9	4
3	8	9	4	2	1	6	5	7
2	6	7	9	3	5	8	4	1
4	1	5	8	7	6	2	3	9

Маленький Вовочка спрашивает у папы:
– Папа, а в чём разница между тётеньками и дяденьками?
– Смотри, у меня нога сорок четвёртого размера, а у мамы тридцать шестого.
– Вот между ногами и разница.

Врач спрашивает пациента:
– Итак, Ваша память улучшилась?
– Конечно, улучшилась! А кто Вы такой, и почему, собственно, Вас это интересует?!

На уроке русского языка учитель говорит грузину:
– Скажи «хлеб».
– Хлэб!
– Мягче.
– Хлэп!
– А ещё мягче.
– Буличка!

АСТРОПРОГНОЗ С 17 ПО 23 ДЕКАБРЯ 2018 ГОДА

ОВЕН. Чтобы решить накопившиеся рабочие проблемы, обратитесь к коллегам. Неожиданное предложение может оказаться выгодным, но не упустите свой шанс, спрашивая у всех совета. Все мысли будут посвящены новому роману.

ТЕЛЕЦ. Обсудите общие с партнёром планы. На этой неделе хорошо обдумывать совместные покупки, разрабатывать маршрут будущей поездки, заниматься обустройством жилья или поиском нового. Кожа потребует особого ухода.

БЛИЗНЕЦЫ. Представится возможность увеличить доход. Предстоит много поездок, что вызовет недовольство близких. Вероятны крупные приобретения: техника, мебель, авто. Берегитесь травм. Соблюдайте осторожность и за рулём.

РАК. Условия и объёмы работы будут постоянно меняться, возможен конфликт с руководством. Одинокие рискуют связаться с непорядочным человеком, преследующим меркантильные цели. Семейным предстоит проверка на прочность.

ЛЕВ. Ваша задача – приспособиться к новым обстоятельствам. Полагайтесь на интуицию, из-за долгих раздумий есть риск упустить шансы. Финансы в порядке. У одиноких отношения могут не сложиться. У семейных возможны конфликты.

ДЕВА. Возможны крупные расходы в середине недели. Однако потраченные деньги быстро вернутся. Возможны семейные конфликты из-за невнимания партнёра. Минимизируйте нагрузку на глаза и не затягивайте с визитом к окулисту.

ВЕСЫ. Возможны неожиданные перемены. Многим удастся найти работу, которая отнимет много времени, но даст высокий доход. В семейной жизни нужно идти на уступки. При головных болях следует переменить обстановку.

СКОРПИОН. Не исключены недомогания и простудные заболевания. Возможно плохое настроение из-за материальных трудностей. Придётся обращаться за помощью к друзьям. В конце недели возникнут новые возможности заработка.

СТРЕЛЕЦ. Период подарит дружбу с довольно влиятельными людьми. Возможно, они поспособствуют продвижению вашей карьеры. Одинокие займутся поисками партнёра, но не стоит соглашаться на любые отношения.

КОЗЕРОГ. Неделя окажется довольно удачной, сможете жить в своё удовольствие. Ожидается много интересных знакомств и других приятных событий. В том числе и хороший отдых. Возможно, предстоит дальняя поездка.

ВОДОЛЕЙ. Во всех сферах жизни важно проявить инициативу и напор. На работе придётся доказывать профессионализм, в любви – преданность. Стоит избегать эмоциональных нагрузок, они негативно действуют на нервную систему.

РЫБЫ. Не стоит рисковать в этот период. Можете попасть в неловкое положение, потерять крупную сумму и поссориться с близкими людьми. Эта неделя подарит Рыбам красивый роман с продолжением. Берегитесь простуды.

СУДОКУ

Чтобы решить судоку, заполните пустые клетки цифрами от 1 до 9 так, чтобы в любой строке, в любом столбце и в любом блоке 3х3 не было одинаковых цифр. Желаем удачи!
Ответы смотрите в следующем номере.

	2		4		3	6	9	
					2		8	
	4						5	2
8			1	6	7	3		
			5	8		9	6	1
		4		2				
		2		9	1			
7					6			
6		9				7	4	8

12.12	13.12	14.12	15.12	16.12	17.12	18.12
-6/-9	-5/ -7	-6/-11	-10/-11	-7/ -7	-6/ -7	-7/-13

ПРОГНОЗ ПОГОДЫ ПО ДАННЫМ WWW.METEOINFO.RU

С 17 ПО 23 ДЕКАБРЯ

ТВ-ПРОГРАММА

За возможные изменения в сетке вещания телеканалов редакция «ЧИ» ответственности не несёт

17 декабря, понедельник — НТВ • 21.00

Т/С «ПУЛЯ»
Россия, 2018 г. Детектив.

Майор ГРУ Кирилл Романов служит в горячих точках. Однажды он получает телеграмму от Николая Ефимова, осуждённого 20 лет назад за поджог дома. Тогда во время пожара погибли несколько человек, в числе которых и мать Кирилла. Ефимов сообщает, что освободился из заключения и готов назвать Кириллу имя настоящего убийцы. Кирилл оформляет отпуск и прилетает в Москву. Ефимов показывает материалы сфабрикованного против него дела, копия которого оказалась у него благодаря другу.

21 декабря, пятница — РОССИЯ 1 • 23.20

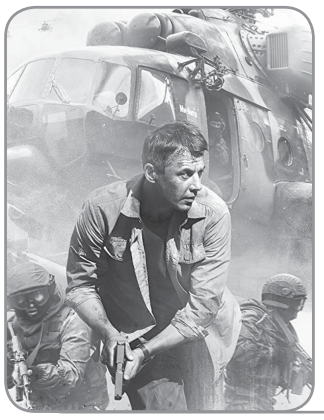

Х/Ф «РЕШЕНИЕ О ЛИКВИДАЦИИ»
2018 г. Россия. Военный, боевик, драма

Особое задание спецгруппы ФСБ – ликвидация одержимого террориста Шамиля Базгаева. Охота продолжается уже долго, но жестокий лидер боевиков раз за разом ускользает. Однако, когда Базгаеву удаётся заполучить мощное оружие для осуществления своего самого страшного терракта, у оперативников больше нет права на ошибку. Для этих спецов преодоление себя, смертельный риск и подвиг – не что-то сверхъестественное, а каждодневный тяжёлый труд. Но, кажется, даже для них эта операция – за пределами возможностей...

22 декабря, суббота — • 13.35

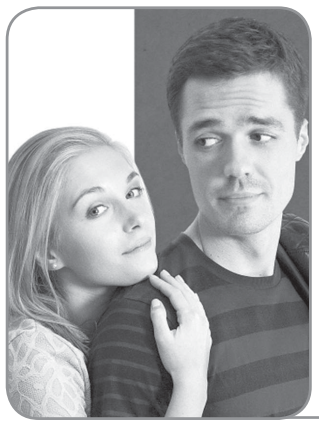

Х/Ф «ВЫСОКИЕ ОТНОШЕНИЯ»
2016 г. Россия.Лирическая комедия

Тридцатилетняя Лена всё распланировала в своей жизни. Она уверена, что только хороший продуманный план способен принести успех. Однако её любимый Андрей вместо того, чтобы предложить ей руку и сердце, бросает свою любовь и отправляется в свободное плавание. Лена решает вернуть своего идеального мужчину, заставив его ревновать. Помочь брошенной невесте должен Роман, бесстрашный скалолаз и сорвиголова. Правда, Рома и Лена терпеть не могут друг друга. Сумеют ли они убедительно изображать влюблённых?..

Заначка
твой финансовый друг
г. Чайковский, ул. Ленина, 29
тел.: 4-93-97

Прежде чем делать выбор, сравни %
ДЛЯ УВАЖАЕМЫХ ПЕНСИОНЕРОВ 0,5 % / ДЕНЬ*
ДЛЯ ОТВЕТСТВЕННЫХ РАБОТАЮЩИХ 0,7 % / ДЕНЬ**

Займ до года***

«Займ до года» ДОКУМЕНТЫ: паспорт, пропуск	Сумма займа	10000р.	16000р.	19000р.	22000р.	25000р.	28000р.	30000р.
	6 месяцев	2 467р.	3 947р.	4 687р.	5 427р.	6 167р.	6 907р.	7 400р.
	9 месяцев	1 913р.	3 060р.	3 634р.	4 208р.	4 782р.	5 355р.	5 738р.
	12 месяцев	1 652р.	2 643р.	3 139р.	3 634р.	4 130р.	4 625р.	4 956р.

* что составляет 182,5% годовых, срок займа до 30 дней, сумма займа от 1000р. до 15000р. ** что составляет 255,5% годовых, срок займа до 30 дней, сумма займа от 1000р. до 15000р*** Займ до года 150% годовых на 6,9,12 месяцев сумма от 10000р.до 30000р.
ООО "МКК ЗАНАЧКА" ОГРН 1125919001416 СВ-ВО ЦБ 2120559002281 ОТ 23.10.12Г.
реклама

ЛДПР
реклама
Каждую среду и пятницу представитель ЛДПР ведёт приём граждан с 17.00 до 19.00 по адресу: К. Маркса, 3/1.
Тел. 8-922-327-44-47

Не знаешь, как прекратить употреблять алкоголь? Возможно, «Анонимные Алкоголики» помогут тебе!
8-922-64-24-377
Собрание проходит в ДК с. Фоки, ул. Кирова, 49 вт., чт. с 19.00 до 20.00
www.aachaik.ru
РЕКЛАМА

ПАМЯТНИКИ
• зимние скидки на готовые памятники
• зимние скидки на изготовление
• бесплатное хранение
• 50% скидка на установку
«ГРАНИТНАЯ мастерская»
8-92224-18858
Декабристов, 23, корп. 3А
реклама

Редакция не несёт ответственности за возможные изменения в телепрограмме

ПОНЕДЕЛЬНИК, 17 ДЕКАБРЯ

Первый канал

5.00 «Доброе утро» [0+]
9.00, 12.00, 3.00 Новости [0+]
9.15 «Сегодня 17 декабря. День начинается» [6+]
9.55, 3.15 «Модный приговор» [6+]
10.55 «Жить здорово!» [16+]
12.15, 17.00, 18.25 «Время покажет» [16+]
15.00 Новости с субтитрами [0+]
15.15 «Давай поженимся!» [16+]
16.00, 2.20, 3.05 «Мужское / Женское» [16+]
18.00 Вечерние Новости с субтитрами [0+]
18.50 «На самом деле» [16+]
19.50 «Пусть говорят» [16+]
21.00 Время [0+]
21.30 Т/с «ЧУЖАЯ КРОВЬ» [16+]
23.25 «Познер» [16+]
0.25 Т/с «ВТОРОЕ ЗРЕНИЕ» [16+]
4.15 Контрольная закупка [6+]

НТВ

5.10 Т/с «АГЕНТ ОСОБОГО НАЗНАЧЕНИЯ» [16+]
6.00 «Деловое утро НТВ» [12+]
8.20 Т/с «МУХТАР. НОВЫЙ СЛЕД» [16+]
10.00, 13.00, 16.00, 19.00, 0.00 Сегодня [0+]
10.20 Т/с «МОРСКИЕ ДЬЯВОЛЫ. СМЕРЧ. СУДЬБЫ» [16+]
12.00 «Вежливые люди» [16+]
13.25 Обзор. Чрезвычайное происшествие [12+]
14.00, 16.30, 1.30 «Место встречи» [16+]
17.15 «ДНК» [16+]
18.15, 19.40 Т/с «ГОРЮНОВ» [16+]
21.00 Т/с «ПУЛЯ» [16+]
23.00, 0.25 Т/с «ЧУЖОЕ ЛИЦО» [16+]
0.10 «Поздняков» [16+]
3.25 Д/ф «Сборная России. Обратная сторона медали» [12+]
4.25 Т/с «МОСКВА. ТРИ ВОКЗАЛА» [16+]

Пермь

5.00, 9.15 Утро России [0+]
9.00, 11.00, 14.00, 20.00 Вести [0+]
9.55 «О самом главном» [12+]
11.25, 14.25, 17.00, 20.45 Вести. Местное время [0+]
11.40 «Судьба человека с Борисом Корчевниковым» [12+]
12.50, 18.50 «60 минут» [12+]
14.40 Т/с «ТАЙНЫ ГОСПОЖИ КИРСАНОВОЙ» [12+]
17.25 «Андрей Малахов. Прямой эфир» [16+].
21.00 Т/с «ТАЙНЫ СЛЕДСТВИЯ-18» [12+]
23.20 «Вечер с Владимиром Соловьёвым» [12+]
2.00 Т/с «КОНТРИГРА» [16+]

СТС

6.00 Ералаш [0+]
6.40 М/ф «Ронал-варвар» [16+]
8.30 М/с «Драконы. Гонки по краю» [0+]
9.00, 14.00, 18.30, 0.30 Программа «В СФЕРЕ СОБЫТИЙ» [12+]
9.30 Х/ф «АЛИСА В СТРАНЕ ЧУДЕС» [12+]
11.40 Х/ф «АЛИСА В ЗАЗЕРКАЛЬЕ» [12+]
14.00 Т/с «ВОРОНИНЫ» [16+]
19.00 М/ф «Гадкий я» [0+]
20.55 Х/ф «ЛЮДИ В ЧЁРНОМ» [0+]
22.55, 0.30 «Уральские пельмени» [16+]
23.30 «Кино в деталях» с Фёдором Бондарчуком [18+]
1.00 «Взвешенные люди» [12+]
4.20 Т/с «ДВА ОТЦА И ДВА СЫНА» [16+]
5.10 «6 кадров» [16+]

ТНТ

7.00, 14.00, 18.30 Программа «РЕГИОН» [12+]
7.00, 8.00, 21.00 Где логика? [16+]
9.00 Дом-2. Lite [16+]
10.15 Дом-2. Остров любви [16+]
11.30 «Бородина против Бузовой» [16+]
12.30, 1.05 Т/с «УЛИЦА» [16+]
13.00 «Танцы» [16+]
15.00, 15.30, 16.00, 16.30, 17.00, 17.30, 18.00, 18.30 Т/с «ИНТЕРНЫ» [16+]
19.00, 20.00 Т/с «ПОЛИЦЕЙСКИЙ С РУБЛЁВКИ» [16+]
22.00 Однажды в России [16+]
23.00 Дом-2. Город любви [16+]
0.00 Дом-2. После заката [16+]
1.35 Х/ф «ДЕТИ БЕЗ ПРИСМОТРА» [12+]
3.10, 4.00, 4.50 «Stand Up» [16+]
5.10, 6.00 Импровизация [16+]

Домашний

6.30, 7.30, 18.00, 0.00 «6 кадров» [16+]
6.50 «Удачная покупка» [16+]
7.00, 13.00, 3.00 Д/с «Понять. Простить» [16+]
7.35 «По делам несовершеннолетних» [16+]
9.45 «Давай разведёмся!» [16+]
10.50, 3.30 «Тест на отцовство» [16+]
11.55, 4.20 Д/с «Реальная мистика» [16+]
14.05 Х/ф «ДВЕ ЖЕНЫ» [16+]
19.00 Х/ф «ЖЕНЩИНА-ЗИМА» [16+]
23.00 Т/с «ЖЕНСКИЙ ДОКТОР-2» [16+]
0.30 Т/с «ЗАПРЕТНАЯ ЛЮБОВЬ» [18+]
5.05 Д/с «Преступления страсти» [16+]
6.00 «Домашняя кухня» [16+]

Пятый канал

5.00, 9.00, 13.00, 22.00, 3.15 «Известия» [0+]
5.25, 6.05, 6.45, 7.25, 8.10 Т/с «АКВАТОРИЯ» [16+]
9.25, 10.20, 11.10, 12.05 Т/с «БЕЛАЯ СТРЕЛА. ВОЗМЕЗДИЕ» [16+]
13.25, 14.20, 15.15, 16.10, 17.05, 18.00 Т/с «ГЛУХАРЬ. ПРОДОЛЖЕНИЕ» [16+]
19.00, 19.45, 20.30, 21.10, 22.25 Т/с «СЛЕД» [16+]
23.15 Т/с «СВОИ» [16+]
0.00 «Известия. Итоговый выпуск» [0+]
0.30, 1.15, 1.55, 2.35, 3.20, 4.00 Т/с «ТАКАЯ РАБОТА» [16+]

Ветта г. Пермь

6.00 «Утренний вестник» [16+]
11.45 «Белая студия» [16+]
12.05 «Лобби-холл» [16+]
12.25 «Специальный репортаж» [16+]
12.40 «Цена вопроса» [16+]
13.00, 17.05, 23.55 «Здоровые дети» [16+]
13.05 «Витрины» [16+]
13.25, 0.35 «Чтоб я так жил» [6+]
13.35, 18.00, 22.15 «Краев не видишь?» [16+]
13.50, 18.30, 23.05 «На самом деле» [16+]
14.00, 16.00 «Дневной вестник» [16+]
15.00 «Золотой час хозяйки дома» [16+]
17.00, 18.50, 22.05 «Книжная полка» [16+]
17.10, 21.40 «Цена вопроса» [16+]
17.30 «Ворчун» [16+]
17.35 «Научиться лечиться» [16+]
17.50, 22.00, 23.50, 0.45 «Хорошие люди» [16+]
18.15 «Из зала сюда» [16+]
18.40, 21.35, 0.55 «Астрологический прогноз» [0+]
18.45, 21.30, 23.00, 0.30 «Эх, дороги!» [16+]
18.55, 22.10 «Здоровья для» [16+]
19.00 «На самом деле» [16+]
19.20 Т/с «Принц Сибири» [16+]
20.20 «Я здесь живу» [16+]
20.40 «Дополнительное время» [16+]
21.00 «Вечерний вестник» [16+]
22.30, 0.00 «Вечерний вестник» [16+]
23.15 «Я здесь живу» [16+]
23.30 «Дополнительное время» [16+]
1.00 «Лёгкого сна» [0+]

Культура

6.30, 7.00, 7.30, 8.20, 10.00, 15.00, 19.30, 23.40 Новости культуры [0+]
6.35 Д/с «Пешком...» [0+]
7.05 Человеческий фактор [0+]
7.35 Д/ф «Вера Васильева. Кануны: монолог нестареющей актрисы в 3-х картинах» [0+]
8.25 Д/с «Первые в мире» [0+]
8.40, 22.20 Х/ф «ЖЕНЩИНЫ, КОТОРЫМ ПОВЕЗЛО» [0+]
10.15 «Наблюдатель» [0+]
11.10, 1.40 XX век [0+]
12.10 Д/ф «Хамберстон. Город на время» [0+]
12.25, 18.45, 0.45 «Власть факта» [0+]
13.10 «Линия жизни» [0+]
14.15 Д/с «Предки наших предков» [0+]
15.10 Д/с «На этой неделе... 100 лет назад» [0+]
15.40 «Белая студия» [0+]
16.20 Д/с «О временах и нравах» [0+]
16.50 Фестиваль «Вселенная - Светланов!» [0+]
17.40 Цвет времени [0+]
17.50 Д/ф «Абрам да Марья» [0+]
19.45 «Главная роль» [0+]
20.05 «Правила жизни» [0+]
20.30 «Спокойной ночи, малыши!» [0+]
20.45 «Театральная летопись» [0+]
21.35 Сати. Нескучная классика... [0+]
0.00 Д/ф «Юрий Кублановский. Родина рядом» [0+]
1.25 Д/ф «Национальный парк Дурмитор. Горы и водоёмы Черногории» [0+]
2.40 Д/ф «Гроты Юнгана. Место, где буддизм стал религией Китая» [0+]

Звезда

6.00 Сегодня утром [0+]
8.00 «Политический детектив» [12+]
8.25, 9.15 Т/с «...И БЫЛА ВОЙНА» [16+]
9.00, 23.00 Новости дня [0+]
12.00, 16.00 Военные новости [0+]
12.05, 16.05 Т/с «НЕМЕЦ» [16+]
18.15 Д/с «Оружие XX века» [12+]
18.40 Д/с «Военная контрразведка» [12+]
19.35 «Скрытые угрозы» с Николаем Чиндяйкиным [12+]
20.20 Д/с «Загадки века с Сергеем Медведевым» [12+]
21.10 «Специальный репортаж» [12+]
21.35 «Открытый эфир» [12+]
23.15 «Между тем» с Наталией Метлиной [12+]
23.45 Т/с «ВИКИНГ» [16+]
3.35 Х/ф «НОЧНОЙ ПАТРУЛЬ» [12+]
5.15 Д/с «Легендарные самолёты» [0+]

РЕН ТВ

7.00 Х/ф «АВТОСТОПОМ ПО ГАЛАКТИКЕ» [12+]
8.00 «Документальный проект» [16+]
9.00 «С бодрым утром!» [16+]
10.30, 14.30, 18.30, 21.30, 1.00 «Новости» [16+]
11.00 «Военная тайна» с Игорем Прокопенко [16+]
14.00, 18.00, 21.00 «Информационная программа 112» [16+]
15.00, 1.25 «Загадки человечества с Олегом Шишкиным» [16+]
16.00 «Засекреченные списки» [16+]
19.00 «Тайны Чапман» [16+]
20.00 «Самые шокирующие гипотезы» [16+]
22.00 Х/ф «ДЖЕК РИЧЕР» [16+]
0.30 «Водить по-русски» [16+]
2.30 «Анекдот Шоу с Вадимом Галыгиным» [16+]
3.15 Т/с «СПАРТАК: БОГИ АРЕНЫ» [18+]
4.20 Т/с «СПАРТАК: ВОЗМЕЗДИЕ» [18+]
5.15 М/ф «Легенды ночных стражей» [0+]
6.40 «Территория заблуждений» с Игорем Прокопенко [16+]

Матч ТВ

8.00 Д/с «Заклятые соперники» [12+]
8.30 Д/с «Утомлённые славой» [12+]
9.00, 10.55, 13.10, 14.55, 19.05, 23.55 Новости [0+]
9.05, 15.05, 0.00, 2.25 Все на Матч! [0+]
11.00 Биатлон с Дмитрием Губерниевым [12+]
11.30 Биатлон. Кубок мира. Эстафета. Женщины. Австрия [0+]
13.15 Биатлон. Кубок мира. Эстафета. Мужчины. Австрия [0+]
16.00 Футбол. Лига чемпионов. Жеребьёвка 1/8 финала [0+]
16.25, 17.35 Все на футбол! [0+]
17.00 Футбол. Лига Европы. Жеребьёвка 1/16 финала [0+]
19.10 Тотальный футбол [0+]
20.10 «Самые сильные» [12+]
21.00 Хоккей. «Авангард» (Омская область) - «Йокерит» (Хельсинки). КХЛ. Прямая трансляция [0+]
0.25 Футбол. «Аталанта» - «Лацио». Чемпионат Италии. Прямая трансляция [0+]
3.00 Профессиональный бокс. Д. Лебедев - М. Уилсон. А. Устинов - М. Хантер. Трансляция из Монако [16+]
5.00 Футбол. Лига чемпионов. Жеребьёвка 1/8 финала. Трансляция из Швейцарии [0+]
5.30, 6.50 Все на футбол! [12+]
6.05 Футбол. Лига Европы. Жеребьёвка 1/16 финала. Трансляция из Швейцарии [0+]
7.50 Спортивный календарь [12+]

Карусель

6.40 М/с «Робокар Поли и его друзья» [0+]
7.10 М/с «Суперкрылья» [0+]
7.50 М/с «Летающие звери». «Малыши и летающие звери» [0+]
8.20 «Давайте рисовать!» [0+]
8.45 М/ф «Наш друг Пишичитай» [0+]
9.20 М/с «Мончичи» [0+]
10.00 М/с «Смешарики» [0+]
11.15 М/с «Тобот» [0+]
12.00 М/с «DC суперфрендс» [0+]
12.05 М/с «Супер4» [0+]
13.00 «Навигатор. Новости» [0+]
13.10 М/с «Маша и Медведь» [0+]
13.50 «Лабораториум» [0+]
14.15 М/с «Три кота» [0+]
16.00 М/с «Мир Винкс» [0+]
16.50 М/с «Королевская Академия» [0+]
17.20 М/с «Лео и Тиг» [0+]
18.15 М/с «Томас и его друзья. Большой мир! Большие приключения!» [0+]
18.40 М/с «Нелла - отважная принцесса» [0+]
19.30 Спокойной ночи, малыши! [0+]
19.45 М/с «Смешарики» [0+]
21.00 М/с «Черепашки-ниндзя» [0+]
21.45 М/с «LBX - Битвы маленьких гигантов» [12+]
22.25 М/с «Ниндзяго» [0+]
23.10 М/с «Огги и тараканы» [0+]
0.55 «Театр Бериляки» [0+]
1.10 М/ф «Зайка-зазнайка» [0+]
1.30 М/ф «Федорино горе» [0+]
1.40 М/ф «Золотой мальчик» [0+]
1.55 М/ф «Волк и телёнок» [0+]

Че

6.00 «Улётное видео» [16+]
7.50 «Удачная покупка» [16+]. «Удачная покупка» – программа полезных советов на каждый день. Здесь есть всё, что может пригодиться вам в быту. Благодаря удачным покупкам ваша жизнь станет более комфортной, и у вас появится больше свободного времени для отдыха и развлечений.
8.10 «Дорожные войны» [16+]
11.00, 21.00 «Решала» [16+]
13.00 «Идеальный ужин» [16+]
15.00 «КВН на бис» [16+]
19.00 «Дорожные войны. Лучшее» [16+]
20.00, 23.05 «Дорожные войны 2.0» [16+]
23.40 «Шутники» [16+]
0.00 «+100500» [18+]
1.00 Т/с «ОТВЕТНЫЙ УДАР» [18+]
3.20 Т/с «ОТВЕТНЫЙ УДАР» [16+]
4.50 Т/с «ПЯТНИЦКИЙ. ГЛАВА ЧЕТВЁРТАЯ» [16+]
5.35 «Улётное видео» [16+]

Первый канал

5.00 «Доброе утро» [0+]
9.00, 12.00, 3.00 Новости [0+]
9.15 «Сегодня 18 декабря. День начинается» [6+]
9.55, 3.15 «Модный приговор» [6+]
10.55 «Жить здорово!» [16+]
12.15, 17.00, 18.25 «Время покажет» [16+]
15.00 Новости с субтитрами [0+]
15.15 «Давай поженимся!» [16+]
16.00, 2.20, 3.05 «Мужское / Женское» [16+]
18.00 Вечерние Новости с субтитрами [0+]
18.50 «На самом деле» [16+]
19.50 «Пусть говорят» [16+]
21.00 Время [0+]
21.30 Т/с «ЧУЖАЯ КРОВЬ» [16+]
23.25 «Большая игра» [12+]
0.25 Т/с «ВТОРОЕ ЗРЕНИЕ» [16+]
4.15 Контрольная закупка [6+]

НТВ

5.10 Т/с «АГЕНТ ОСОБОГО НАЗНАЧЕНИЯ» [16+]
6.00 «Деловое утро НТВ» [12+]
8.20 Т/с «МУХТАР. НОВЫЙ СЛЕД» [16+]
10.00, 13.00, 16.00, 19.00, 0.00 Сегодня [0+]
10.20 Т/с «МОРСКИЕ ДЬЯВОЛЫ. СМЕРЧ. СУДЬБЫ» [16+]
12.00 «Вежливые люди» [16+]
13.25 Обзор. Чрезвычайное происшествие [12+]
14.00, 16.30, 1.20 «Место встречи» [16+]
17.15 «ДНК» [16+]
18.15, 19.40 Т/с «ГОРЮНОВ» [16+]
21.00 Т/с «ПУЛЯ» [16+]
23.00, 0.10 Т/с «ЧУЖОЕ ЛИЦО» [16+]
3.10 Квартирный вопрос [0+]
4.10 «Поедем, поедим!» [0+]
4.25 Т/с «МОСКВА. ТРИ ВОКЗАЛА» [16+]

Пермь

5.00, 9.15 Утро России [0+]
9.00, 11.00, 14.00, 20.00 Вести [0+]
9.55 «О самом главном» [12+]
11.25, 14.25, 17.00, 20.45 Вести. Местное время [0+]
11.40 «Судьба человека с Борисом Корчевниковым» [12+]
12.50, 18.50 «60 минут» [12+]
14.40 Т/с «ТАЙНЫ ГОСПОЖИ КИРСАНОВОЙ» [12+]
17.25 «Андрей Малахов. Прямой эфир» [16+]
21.00 Т/с «ТАЙНЫ СЛЕДСТВИЯ-18» [12+]
23.20 «Вечер с Владимиром Соловьёвым» [12+]
2.00 Т/с «КОНТРИГРА» [16+]

СТС

6.00 Ералаш [0+]
6.25, 8.30 М/с «Драконы. Гонки по краю» [0+]
6.50 М/с «Тролли. Праздник продолжается!» [0+]
7.15 М/с «Три кота» [0+]
7.40 М/с «Семейка Крудс. Начало» [0+]
8.05 М/с «Да здравствует король Джулиан!» [0+]
9.00, 14.00, 18.30, 0.30 Программа «В СФЕРЕ СОБЫТИЙ» [12+]
10.00 М/ф «Гадкий я» [0+]
12.00 Х/ф «ЛЮДИ В ЧЁРНОМ» [0+]
14.00 Т/с «ВОРОНИНЫ» [16+]
19.00 М/ф «Гадкий я-2» [0+]
21.00 Х/ф «ЛЮДИ В ЧЁРНОМ-2» [12+]
22.50 «Шоу «Уральских пельменей» [16+]
0.30 «Уральские пельмени» [16+]
1.00 «Взвешенные люди» [12+]
4.15 Т/с «ДВА ОТЦА И ДВА СЫНА» [16+]
5.05 «6 кадров» [16+]

ТНТ

7.00, 14.00, 18.30 Программа «РЕГИОН» [12+]
7.00, 8.00 Где логика? [16+]
9.00 Дом-2. Lite [16+]
10.15 Дом-2. Остров любви [16+]
11.30 «Бородина против Бузовой» [16+]
12.30, 1.05 Т/с «УЛИЦА» [16+]
13.00 «Битва экстрасенсов» [16+]
14.30, 15.00, 15.30, 16.00, 16.30, 17.00, 17.30, 18.00, 18.30 Т/с «ИНТЕРНЫ» [16+]
19.00, 20.00 Т/с «ПОЛИЦЕЙСКИЙ С РУБЛЁВКИ» [16+]
21.00, 5.10, 6.00 Импровизация [16+]
22.00 Студия Союз [16+]
23.00 Дом-2. Город любви [16+]
0.00 Дом-2. После заката [16+]
1.35 Х/ф «ЧЕСТНАЯ ИГРА» [16+]
3.15, 4.00, 4.50 «Stand Up» [16+]

Домашний

6.30, 7.30, 18.00, 0.00, 5.50 «6 кадров» [16+]
6.50 «Удачная покупка» [16+]
7.00, 13.05, 2.55 Д/с «Понять. Простить» [16+]
7.40 «По делам несовершеннолетних» [16+]
9.50 «Давай разведёмся!» [16+]
10.55, 3.25 «Тест на отцовство» [16+]
12.00, 4.10 Д/с «Реальная мистика» [16+]
14.10 Х/ф «ЖЕНЩИНА-ЗИМА» [16+]
19.00 Х/ф «СПИСОК ЖЕЛАНИЙ» [16+]
23.05 Т/с «ЖЕНСКИЙ ДОКТОР-2» [16+]
0.30 Т/с «ЗАПРЕТНАЯ ЛЮБОВЬ» [18+]
5.00 Д/с «Преступления страсти» [16+]
6.00 «Домашняя кухня» [16+]

Пятый канал

5.00, 9.00, 13.00, 22.00, 3.20 «Известия» [0+]
5.25, 6.10, 7.00, 8.00, 13.25, 14.20, 15.15, 16.10, 17.05, 18.00, 3.25, 4.15 Т/с «ГЛУХАРЬ. ПРОДОЛЖЕНИЕ» [16+]
9.25, 10.20, 11.10, 12.05 Т/с «БЕЛАЯ СТРЕЛА. ВОЗМЕЗДИЕ» [16+]
19.00, 19.45, 20.30, 21.15, 22.25 Т/с «СЛЕД» [16+]
23.15 Т/с «СВОИ» [16+]
0.00 «Известия. Итоговый выпуск» [0+]
0.30, 1.20, 2.00, 2.40 Т/с «ТАКАЯ РАБОТА» [16+]

Ветта г. Пермь

6.00 «Утренний вестник» [16+]
11.45 «Белая студия» [16+]
12.00 «Я здесь живу» [16+]
12.15 «Телесериал «Принц Сибири» [16+]
13.00, 17.00, 18.45, 21.30, 23.00, 0.30 «Эх, дороги!» [16+]
13.05, 17.45, 21.50 «Дополнительное время» [16+]
13.25, 17.05, 18.30 «Хорошие люди» [16+]
13.30, 18.05 «Здоровья для» [16+]
13.35, 17.30 «Чтоб я так жил» [6+]
13.45 «Я здесь живу» [16+]
14.00, 16.00 «Дневной вестник» [16+]
15.00 «Золотой час хозяйки дома» [16+]
17.10 «Научиться лечиться» [16+]
17.25 «Здоровые дети» [16+]
17.40 «Книжная полка» [16+]
18.10 «Цена вопроса» [16+]
18.40, 21.35, 0.55 «Астрологический прогноз» [0+]
18.50, 23.05 «На самом деле» [16+]
19.00 «Краев не видишь?» 16+
19.20 Т/с «Принц Сибири» [16+]
20.20, 0.35 «Специальный репортаж» [16+]
20.35 «Экология пространства» 16+
20.40, 22.10 «Лобби-холл» [16+]
21.00, 22.30, 0.00 «Вечерний вестник» [16+]
21.40 «В Гармонии С ВЕТтой» [16+]
23.15 «Краев не видишь?» [16+]
23.30 «А поговорить?» [16+]
0.50 «Ворчун» [16+]
1.00 «Лёгкого сна» [0+]

Культура

6.30, 7.00, 7.30, 8.20, 10.00, 15.00, 19.30, 23.40 Новости культуры [0+]
6.35 Д/с «Пешком...» [0+]
7.05, 20.05 «Правила жизни» [0+]
7.35 Иностранное дело [0+]
8.25 Д/ф «Национальный парк Дурмитор. Горы и водоёмы Черногории» [0+]
8.40, 22.20 Х/ф «ЖЕНЩИНЫ, КОТОРЫМ ПОВЕЗЛО» [0+]
10.15 «Наблюдатель» [0+]
11.10, 1.25 ХХ век [0+]
12.25, 18.40, 0.40 «Тем временем. Смыслы» [0+]
13.15 «Мы - грамотеи!» [0+]
14.00 Д/ф «Генерал Рощин, муж Маргариты» [0+]
15.10 «Пятое измерение» [0+]
15.40 Д/ф «Агриппина Ваганова. Великая и ужасная» [0+]
16.20 Д/с «О временах и нравах» [0+]
16.50 Фестиваль «Вселенная - Светланов!» [0+]
17.35, 2.45 Цвет времени [0+]
17.50 Д/ф «Абрам да Марья» [0+]
19.45 «Главная роль» [0+]
20.30 «Спокойной ночи, малыши!» [0+]
20.45 «Больше, чем любовь» [0+]
21.25 Искусственный отбор [0+]
22.05 Д/с «Первые в мире» [0+]
0.00 Д/с «Российские хирурги» [0+]

ЗВЕЗДА

6.00 Сегодня утром [0+]
8.20, 9.15, 12.05 Т/с «СМЕРТЬ ШПИОНАМ. ЛИСЬЯ НОРА» [12+]
9.00, 23.00 Новости дня [0+]
12.00, 16.00 Военные новости [0+]
13.15, 16.05 Т/с «СМЕРТЬ ШПИОНАМ. УДАРНАЯ ВОЛНА» [12+]
18.15 Д/с «Оружие XX века» [12+]
18.40 Д/с «Военная контрразведка» [12+]
19.35 «Легенды армии» с Александром Маршалом» [12+]
20.20 Д/с «Улика из прошлого» [16+]
21.10 «Специальный репортаж» [12+]
21.35 «Открытый эфир» [12+]
23.15 «Между тем» с Наталией Метлиной [12+]
23.45 Х/ф «АКЦИЯ» [12+]
1.40 Х/ф «ЗЕМЛЯ, ДО ВОСТРЕБОВАНИЯ» [12+]
4.35 Х/ф «РИСК БЕЗ КОНТРАКТА» [12+]

РЕН ТВ

7.00 «Территория заблуждений» с Игорем Прокопенко [16+]
8.00, 13.00 «Документальный проект» [16+]
9.00 «С бодрым утром!» [16+]
10.30, 14.30, 18.30, 21.30, 1.00 «Новости» [16+]
11.00 «Военная тайна» с Игорем Прокопенко [16+]
14.00, 18.00, 21.00 «Информационная программа 112» [16+]
15.00, 1.25 «Загадки человечества с Олегом Шишкиным» [16+]
16.00 «Засекреченные списки» [16+]
19.00 «Тайны Чапман» [16+]
20.00 «Самые шокирующие гипотезы» [16+]
22.00 Х/ф «ДЖЕК РИЧЕР-2: НИКОГДА НЕ ВОЗВРАЩАЙСЯ» [16+]
0.20 «Водить по-русски» [16+]
2.30 «Анекдот Шоу с Вадимом Галыгиным» [16+]
3.15 Т/с «СПАРТАК: ВОЗМЕЗДИЕ» [18+]
5.00 Х/ф «ДЕНЬ СВЯТОГО ВАЛЕНТИНА» [16+]

Матч ТВ

8.00 Д/с «Заклятые соперники» [12+]
8.30 Д/с «Утомлённые славой» [12+]
9.00, 10.55, 14.20, 17.00, 21.05, 23.55 Новости [0+]
9.05, 14.25, 17.05, 21.10, 0.00, 2.25 Все на Матч! [0+]
11.00 Футбол. «Алавес» - «Атлетик» (Бильбао). Чемпионат Испании [0+]
12.50 Тотальный футбол [12+]
13.50 «Этот день в футболе» [12+]
15.00 Смешанные единоборства. UFC. Эл Яквинта - К. Ли. Э. Барбоза - Д. Хукер. Трансляция из США [16+]
18.05 Д/ф «Учитель математики» [12+]
18.35 Реальный спорт. Волейбол [0+]
18.55 Волейбол. «Уралочка-НТМК» (Россия) - «Динамо-Казань» (Россия). Лига чемпионов. Женщины. Прямая трансляция [0+]
21.55 Волейбол. «Любляна» (Словения) - «Зенит» (Санкт-Петербург, Россия). Лига чемпионов. Мужчины. Прямая трансляция [0+]
0.25 Футбол. «Болонья» - «Милан». Чемпионат Италии. Прямая трансляция [0+]
3.00 Баскетбол. «Фенербахче» (Турция) - ЦСКА (Россия). Евролига. Мужчины [0+]
5.00 Волейбол. «Динамо» (Москва, Россия) - «Аркас» (Турция). Лига чемпионов. Мужчины [0+]
7.00 «Команда мечты» [12+]

Карусель

6.40 М/с «Робокар Поли и его друзья» [0+]
7.10 М/с «Суперкрылья» [0+]
7.50 М/с «Летающие звери». «Малыши и летающие звери» [0+]
8.20 «Букварий» [0+]
8.40 М/ф «Котёнок по имени Гав» [0+]
9.20 М/с «Мончичи» [0+]
10.00 М/с «Смешарики» [0+]
11.15 М/с «Тобот» [0+]
12.00 М/с «DC суперфрендс» [0+]
12.05 М/с «Супер4» [0+]
13.00 «Навигатор. Новости» [0+]
13.10 М/с «Маша и Медведь» [0+]
14.15 М/с «Три кота» [0+]
16.00 М/с «Мир Винкс» [0+]
16.50 М/с «Королевская Академия» [0+]
17.20 М/с «Лео и Тиг» [0+]
18.15 М/с «Томас и его друзья. Большой мир! Большие приключения!» [0+]
18.40 М/с «Нелла - отважная принцесса» [0+]
19.30 Спокойной ночи, малыши! [0+]
19.45 М/с «Смешарики» [0+]
21.00 М/с «Черепашки-ниндзя» [0+]
21.45 М/с «LBX - Битвы маленьких гигантов» [12+]
22.25 М/с «Ниндзяго» [0+]
23.10 М/с «Огги и тараканы» [0+]
0.55 «Театр Бериляки» [0+]
1.10 М/ф «Последний лепесток» [0+]
1.35 М/ф «Мышонок Пик» [0+]
1.55 М/ф «Волшебное лекарство» [0+]
2.05 М/с «Боб-строитель» [0+]

Че

6.00 «Улётное видео» [16+]
7.50 «Удачная покупка» [16+]
8.10 «Дорожные войны» [16+]
9.20, 19.00 «Дорожные войны. Лучшее» [16+]
10.25, 20.00, 23.05 «Дорожные войны 2.0» [16+]
11.00, 21.00 «Решала» [16+]
13.00 «Идеальный ужин» [16+]
15.00 «КВН на бис» [16+]
23.40 «Шутники» [16+]
0.00 «+100500» [18+]
1.00 Т/с «ОТВЕТНЫЙ УДАР» [18+]
3.20 Т/с «ОТВЕТНЫЙ УДАР» [16+].
Боевик, Драма. Сержант британского спецназа Джон Портер совершил непростительную ошибку. Когда отряд под его руководством проводил секретную спецоперацию в Ираке, большую часть которого контролировали радикальные исламисты, один просчёт героя привёл к гибели нескольких людей. Джон винил во всём только себя, поэтому ему практически сразу пришлось выйти в отставку. Позже его нашли-агенты МИ-6 – британского разведывательного управления. Теперь бывший солдат вновь оказывается на службе, успешно выполняя самые сложные задания.
4.50 Т/с «ПЯТНИЦКИЙ. ГЛАВА ЧЕТВЁРТАЯ» [16+]
5.35 «Улётное видео» [16+]

СРЕДА, 19 ДЕКАБРЯ

Первый канал

5.00 «Доброе утро» [0+]
9.00, 12.00, 3.00 Новости [0+]
9.15 «Сегодня 19 декабря. День начинается» [6+]
9.55, 3.25 «Модный приговор» [6+]
10.55 «Жить здорово!» [16+]
12.15, 17.00, 18.25 «Время покажет» [16+]
15.00 Новости с субтитрами [0+]
15.15 «Давай поженимся!» [16+]
16.00, 2.30, 3.05 «Мужское / Женское» [16+]
18.00 Вечерние Новости с субтитрами [0+]
18.50 «На самом деле» [16+]
19.50 «Пусть говорят» [16+]
21.00 Время [0+]
21.30 Т/с «ЧУЖАЯ КРОВЬ» [16+]
23.25 «Большая игра» [12+]
0.25 Т/с «МУРКА» [16+]

НТВ

5.10 Т/с «АГЕНТ ОСОБОГО НАЗНАЧЕНИЯ» [16+]
6.00 «Деловое утро НТВ» [12+]
8.20 Т/с «МУХТАР. НОВЫЙ СЛЕД» [16+]
10.00, 13.00, 16.00, 19.00, 0.00 Сегодня [0+]
10.20 Т/с «МОРСКИЕ ДЬЯВОЛЫ. СМЕРЧ. СУДЬБЫ» [16+]
12.00 «Вежливые люди» [16+]
13.25 Обзор. Чрезвычайное происшествие [12+]
14.00, 16.30, 1.20 «Место встречи» [16+]
17.15 «ДНК» [16+]
18.15, 19.40 Т/с «ГОРЮНОВ» [16+]
21.00 Т/с «ПУЛЯ» [16+]
23.00, 0.10 Т/с «ЧУЖОЕ ЛИЦО» [16+]
3.10 Дачный ответ [0+]
4.10 «Поедем, поедим!» [0+]
4.25 Т/с «МОСКВА. ТРИ ВОКЗАЛА» [16+]

Пермь

5.00, 9.15 Утро России [0+]
9.00, 11.00, 14.00, 20.00 Вести [0+]
9.55 «О самом главном» [12+]
11.25, 14.25, 17.00, 20.45 Вести. Местное время [0+]
11.40 «Судьба человека с Борисом Корчевниковым» [12+]
12.50, 18.50 «60 минут» [12+]
14.40 Т/с «ТАЙНЫ ГОСПОЖИ КИРСАНОВОЙ» [12+]
17.25 «Андрей Малахов. Прямой эфир» [16+]
21.00 Т/с «ТАЙНЫ СЛЕДСТВИЯ-18» [12+]
23.20 «Вечер с Владимиром Соловьёвым» [12+]
2.00 Т/с «КОНТРИГРА» [16+]

СТС

6.00 Ералаш [0+]
6.25 М/с «Тролли» [0+]
7.15 М/с «Три кота» [0+]
7.40 М/с «Семейка Крудс» [0+]
8.05 М/с «Да здравствует король Джулиан!» [0+]
8.30 М/с «Драконы. Гонки по краю» [0+]
9.00, 14.00, 18.30, 0.30 Программа «В СФЕРЕ СОБЫТИЙ» [12+]
10.00 М/с «Том и Джерри» [0+]
10.10 М/ф «Гадкий я-2» [0+]
12.15 Х/ф «ЛЮДИ В ЧЁРНОМ-2» [12+]
14.00 Т/с «ВОРОНИНЫ» [16+]
19.00 М/ф «Гадкий я-3» [0+]
20.50 Х/ф «ЛЮДИ В ЧЁРНОМ-3» [12+]
22.55, 0.30 «Уральские пельмени» [16+]
1.00 «Взвешенные люди» [12+]
4.20 Т/с «ДВА ОТЦА И ДВА СЫНА» [16+]
5.10 «6 кадров» [16+]

ТНТ

7.00, 14.00, 18.30 Программа «РЕГИОН» [12+]
7.00, 8.00, 22.00 Где логика? [16+]
9.00 Дом-2. Lite [16+]
10.15 Дом-2. Остров любви [16+]
11.30 «Бородина против Бузовой» [16+]
12.30, 1.05 Т/с «УЛИЦА» [16+]
13.00 Большой завтрак [16+]
13.30 «Битва экстрасенсов» [16+]
15.00, 15.30, 16.00, 16.30, 17.00, 17.30, 18.00, 18.30 Т/с «ИНТЕРНЫ» [16+]
19.00, 20.00 Т/с «ПОЛИЦЕЙСКИЙ С РУБЛЁВКИ» [16+]
21.00 Однажды в России [16+]
23.00 Дом-2. Город любви [16+]
0.00 Дом-2. После заката [16+]
1.40 Х/ф «ДРЯННЫЕ ДЕВЧОНКИ» [16+]
3.25, 4.15 «Stand Up» [16+]
5.05, 6.00 Импровизация [16+]

Домашний

6.30, 18.00, 23.15, 5.45 «6 кадров» [16+]
6.50 «Удачная покупка» [16+]
7.00, 12.45, 3.00 Д/с «Понять. Простить» [16+]
7.30 «По делам несовершеннолетних» [16+]
9.40 «Давай разведёмся!» [16+]
10.45, 3.30 «Тест на отцовство» [16+]
11.50, 4.15 Д/с «Реальная мистика» [16+]
13.50 Х/ф «ХИРУРГИЯ. ТЕРРИТОРИЯ ЛЮБВИ» [16+]
19.00 Х/ф «ВЫБИРАЯ СУДЬБУ» [16+]
0.30 Т/с «ЗАПРЕТНАЯ ЛЮБОВЬ» [18+]
4.55 Д/с «Преступления страсти» [16+]
6.00 «Домашняя кухня» [16+]

Пятый канал

5.00, 9.00, 13.00, 22.00, 3.10 «Известия» [0+]
5.25, 6.10, 7.00, 8.00 Т/с «ГЛУХАРЬ. ПРОДОЛЖЕНИЕ» [16+]
9.25, 10.20, 11.10, 12.05 Т/с «БЕЛАЯ СТРЕЛА. ВОЗМЕЗДИЕ» [16+]
13.25, 14.20, 15.20, 16.10, 17.10, 18.05, 3.15, 4.05, 4.50 Т/с «ГЛУХАРЬ. ВОЗВРАЩЕНИЕ» [16+]
19.00, 19.45, 20.30, 21.10, 22.25 Т/с «СЛЕД» [16+]
23.15, 0.25, 1.10, 1.50, 2.30 Т/с «СВОИ» [16+]
0.00 «Известия. Итоговый выпуск» [0+]

Ветта г. Пермь

6.00 «Утренний вестник» [16+]
11.45 «Специальный репортаж» [16+]
12.00 «Белая студия» [16+]
12.15, 19.20 Т/с «Принц Сибири» [16+]
13.00, 17.00, 18.45, 21.30, 23.00, 0.30 «Эх, дороги!» [16+]
13.05, 23.30 «Лобби-холл» [16+]
13.25, 17.35, 20.10, 22.25 «Ворчун» [16+]
13.30, 17.55 «Книжная полка» [16+]
13.35 «В Гармонии С ВЕТтой» [16+]
13.45, 18.15, 22.00 «Краев не видишь?» [16+]
14.00, 16.00 «Дневной вестник» [16+]
15.00 «Золотой час хозяйки дома» [16+]
17.05, 21.40 «Дополнительное время» [16+]
17.25, 18.10 «Здоровья для» [16+]
17.30, 23.05 «Экология пространства» [16+]
17.40 «Из зала сюда» [16+]
18.00, 22.15 «Хорошие люди» [16+]
18.05, 23.10 «Здоровые дети» [16+]
18.30, 23.50 «На самом деле» [16+]
18.40, 21.35 «Астрологический прогноз» [0+]
18.50 «Чтоб я так жил» [6+]
19.00 «Я здесь живу» [16+]
20.15, 23.15 «Научиться лечиться» [16+]
20.35, 0.35 «Витрины» [16+]
21.00, 22.30, 0.00 «Вечерний вестник» [16+]
0.55 «Астрологический прогноз» [16+]
1.00 «Лёгкого сна» [0+]

Культура

6.30, 7.00, 7.30, 8.20, 10.00, 15.00, 19.30, 23.40 Новости культуры [0+]
6.35 Д/ф «Святитель Николай. Чтоб печаль превратилась в радость» [0+]
7.05, 20.05 «Правила жизни» [0+]
7.35 Иностранное дело [0+]
8.25 Д/ф «Гроты Юнгана. Место, где буддизм стал религией Китая» [0+]
8.40, 22.20 Х/ф «ЖЕНЩИНЫ, КОТОРЫМ ПОВЕЗЛО» [0+]
10.15 «Наблюдатель» [0+]
11.10, 1.25 ХХ век [0+]
11.55 Д/ф «Знамя и оркестр, вперёд!» [0+]
12.25, 18.40, 0.40 «Что делать?» [0+]
13.15 Искусственный отбор [0+]
14.00 Д/ф «Анна Ахматова и Артур Лурье. Слово и музыка» [0+]
15.10 Библейский сюжет [0+]
15.40 Сати. Нескучная классика... [0+]
16.20 Д/с «О временах и нравах» [0+]
16.50 Фестиваль «Вселенная - Светланов!» [0+]
18.00 Д/ф «Григорий Серов» [0+]
19.45 «Главная роль» [0+]
20.30 Юбилей Галины Волчек. «Театр как судьба». Творческий вечер в театре «Современник» [0+]
21.40 «Абсолютный слух» [0+]
0.00 Д/с «Российские хирурги» [0+]
2.15 Д/ф «Лев Лосев» [0+]
2.45 Цвет времени [0+]

ЗВЕЗДА

6.00 Сегодня утром [0+]
8.00, 9.15, 12.05 Т/с «СМЕРТЬ ШПИОНАМ. СКРЫТЫЙ ВРАГ» [16+]
9.00, 23.00 Новости дня [0+]
12.00, 16.00 Военные новости [0+]
13.15 Х/ф «КОДОВОЕ НАЗВАНИЕ «ЮЖНЫЙ ГРОМ» [12+]
16.10 Д/ф «Часовые памяти. Ладога» [12+]
17.00 Д/ф «Легенды СМЕРШа» [12+]
18.15 Д/с «Оружие XX века» [12+]
18.40 Д/с «Военная контрразведка» [12+]
19.35 «Последний день» [12+]
20.20 Д/с «Секретная папка» [12+]
21.10 «Специальный репортаж» [12+]
21.35 «Открытый эфир» [12+]
23.15 «Между тем» с Наталией Метлиной [12+]
23.45 Т/с «КОЛЬЕ ШАРЛОТТЫ» [0+]
4.00 Х/ф «РОДНАЯ КРОВЬ» [12+]
5.25 Д/с «Хроника Победы» [12+]

РЕН ТВ

7.00, 11.00 «Территория заблуждений» с Игорем Прокопенко [16+]
8.00, 13.00 «Документальный проект» [16+]
9.00 «С бодрым утром!» [16+]
10.30, 14.30, 18.30, 21.30, 1.00 «Новости» [16+]
14.00, 18.00, 21.00 «Информационная программа 112» [16+]
15.00 «Загадки человечества с Олегом Шишкиным» [16+]
16.00 «Засекреченные списки» [16+]
19.00 «Тайны Чапман» [16+]
20.00 «Самые шокирующие гипотезы» [16+]
22.00 Х/ф «ЧАС ПИК» [12+]
0.00 «Смотреть всем!» [16+]
1.25 «Загадки человечества с Олегом Шишкиным» [18+]
2.30 «Анекдот Шоу с Вадимом Галыгиным» [16+]
3.20 Т/с «СПАРТАК: ВОЗМЕЗДИЕ» [18+]
5.15 Х/ф «ДАЛЬШЕ ЖИВИТЕ САМИ» [16+]

Матч ТВ

8.00 Д/с «Заклятые соперники» [12+]
8.30 Д/с «Утомлённые славой» [12+]
9.00, 10.55, 13.00, 16.25, 18.25, 20.30, 23.25 Новости [0+]
9.05, 13.05, 18.30, 20.35, 23.30, 2.00 Все на Матч! [0+]
11.00 Футбол. Чемпионат мира среди клубов. 1/2 финала. Трансляция из ОАЭ [0+]
13.35 «Самые сильные» [12+]
14.05 Смешанные единоборства. Bellator. И.-Л. Макфарлейн - В. Летурно. Л. Мачида - Р. Карвальо. Трансляция из США [16+]
16.30 «ФутБОЛЬНО» [12+]
17.00 Профессиональный бокс. А. Сироткин - Дж. Райдер. Трансляция из Великобритании [16+]
19.00 Профессиональный бокс. Лучшее- 2018 г. Супертяжеловесы [16+]
20.00 «Тает лёд» с Алексеем Ягудиным [12+]
21.25 Футбол. Чемпионат мира среди клубов. 1/2 финала. Прямая трансляция из ОАЭ [0+]
0.00 Баскетбол. «Маккаби» (Израиль) - «Химки» (Россия). Евролига. Мужчины. Прямая трансляция [0+]
2.30 Баскетбол. УГМК (Россия) - «Касторс Брэйн» (Бельгия). Евролига. Женщины [0+]
4.30 Смешанные единоборства. UFC. «The Ultimate Fighter 28. Finale». К. Усман - Р. Дос Аньос. Трансляция из США [16+]
6.30 Д/ф «Глена» [16+]

Карусель

6.40 М/с «Робокар Поли и его друзья» [0+]
7.10 М/с «Суперкрылья» [0+]
7.50 М/с «Шаранавты: Герои космоса» [0+]
8.20 «Букварий» [0+]
8.40 М/ф «Винни-Пух» [0+]
9.20 М/с «Мончичи» [0+]
10.00 М/с «Смешарики» [0+]
11.15 М/с «Тобот» [0+]
12.00 М/с «DC суперфрендс» [0+]
12.05 М/с «Супер4» [0+]
13.00 «Навигатор. Новости» [0+]
13.10 М/с «Маша и Медведь» [0+]
13.50 «Всё, что вы хотели знать, но боялись спросить». [6+]
14.15 М/с «Три кота» [0+]
16.00 М/с «Мир Винкс» [0+]
16.50 М/с «Королевская Академия» [0+]
17.20 М/с «Лео и Тиг» [0+]
18.15 М/с «Томас и его друзья. Большой мир! Большие приключения!» [0+]
18.40 М/с «Нелла - отважная принцесса» [0+]
19.30 Спокойной ночи, малыши! [0+]
19.45 М/с «Смешарики» [0+]
21.00 М/с «Черепашки-ниндзя» [0+]
21.45 М/с «LBX - Битвы маленьких гигантов» [12+]
22.25 М/с «Ниндзяго» [0+]
23.10 М/с «Огги и тараканы» [0+]
0.55 «Театр Бериляки» [0+]
1.10 М/ф «Братья Лю» [0+]
1.40 М/ф «Чудесный сад» [0+]

Че

6.00 «Улётное видео» [16+]
7.50 «Удачная покупка» [16+]
8.10 «Дорожные войны» [16+]
9.20, 19.00 «Дорожные войны. Лучшее» [16+]
10.25, 20.00, 23.05 «Дорожные войны 2.0» [16+]
11.00, 21.00 «Решала» [16+]
13.00 «Идеальный ужин» [16+]
15.00 «КВН на бис» [16+]
23.40 «Шутники» [16+]. В каждой серии ведущие - четыре комика – готовят четыре розыгрыша, в которых сами же участвуют по очереди. Они разыгрывают людей, получая команды друг от друга. Жертвами розыгрышей становятся не только случайные прохожие, но и сами ведущие.
0.00 «+100500» [18+]
1.00 Т/с «ОТВЕТНЫЙ УДАР» [18+]
3.20 Т/с «ОТВЕТНЫЙ УДАР» [16+]
4.50 Т/с «ПЯТНИЦКИЙ. ГЛАВА ЧЕТВЁРТАЯ» [16+]
5.35 «Улётное видео» [16+]

Первый канал

5.00 «Доброе утро» [0+]
9.00, 12.00, 3.00 Новости [0+]
9.05 «Сегодня 20 декабря. День начинается» [6+]
9.45, 2.30, 3.05 «Модный приговор» [6+]
10.45 «Жить здорово!» [16+]
11.40, 12.15 «На самом деле» [16+]
12.55, 17.15 «Время покажет» [16+]
14.00 Пресс-конференция Президента Российской Федерации Владимира Путина. Прямая трансляция [0+]
17.00 Новости с субтитрами [0+]
20.00 «Пусть говорят» [16+]
21.00 Время [0+]
21.30 Т/с «ЧУЖАЯ КРОВЬ» [16+]
23.25 «Большая игра» [12+]
0.25 Т/с «МУРКА» [16+]
3.30 «Мужское / Женское» [16+]

НТВ

5.10 Т/с «АГЕНТ ОСОБОГО НАЗНАЧЕНИЯ» [16+]
6.00 «Деловое утро НТВ» [12+]
8.20 Т/с «МУХТАР. НОВЫЙ СЛЕД» [16+]
10.00, 18.00, 0.00 Сегодня [0+]
10.20, 1.20 Т/с «МОРСКИЕ ДЬЯВОЛЫ» [16+]
12.20, 17.00, 18.30 «Место встречи» [16+]
14.00 Пресс-конференция Президента Российской Федерации Владимира Путина. Прямая трансляция [0+]
19.00 Т/с «ГОРЮНОВ» [16+]
21.00 Т/с «ПУЛЯ» [16+]
23.00, 0.10 Т/с «ЧУЖОЕ ЛИЦО» [16+]
3.55 «Поедем, поедим!» [0+]
4.20 Т/с «МОСКВА. ТРИ ВОКЗАЛА» [16+]

РОССИЯ 1 Пермь

5.00, 9.15 Утро России [0+]
9.00, 11.00, 13.00, 17.00, 20.00 Вести [0+]
9.55 «О самом главном» [12+]
11.40 «Судьба человека с Борисом Корчевниковым» [12+]
14.00 Пресс-конференция Президента Российской Федерации Владимира Путина. Прямая трансляция [0+]
17.25, 3.20 «Андрей Малахов. Прямой эфир» [16+]
18.50 «60 минут» [12+]
21.00 Т/с «ТАЙНЫ СЛЕДСТВИЯ-18» [12+]
23.20 Праздничный концерт ко Дню работника органов безопасности РФ [0+]
1.35 Т/с «КОНТРИГРА» [16+]

СТС

6.00 Ералаш [0+]
6.25 М/с «Тролли» [0+]
7.15 М/с «Три кота» [0+]
7.40 М/с «Семейка Крудс» [0+]
8.05 М/с «Да здравствует король Джулиан!» [0+]
8.30 М/с «Драконы» [0+]
9.00, 14.00, 18.30, 0.30 Программа «В СФЕРЕ СОБЫТИЙ» [12+]
10.00 М/ф «Гадкий я-3» [0+]
11.45 Х/ф «ЛЮДИ В ЧЁРНОМ-3» [12+]
14.00 Т/с «ВОРОНИНЫ» [16+]
19.00 М/ф «Миньоны» [0+]
20.50 Х/ф «ХЭНКОК» [16+]
22.45, 0.20 «Уральские пельмени» [16+]
1.00 «Взвешенные люди» [12+]
4.20 Т/с «ДВА ОТЦА И ДВА СЫНА» [16+]
5.10 «6 кадров» [16+]

ТНТ

7.00, 14.00, 18.30 Программа «РЕГИОН» [12+]
7.00, 8.00 Где логика? [16+]
9.00 Дом-2. Lite [16+]
10.15 Дом-2. Остров любви [16+]
11.30 «Бородина против Бузовой» [16+]
12.30, 1.05 Т/с «УЛИЦА» [16+]
13.00 «Битва экстрасенсов» [16+]
14.30, 15.00, 15.30, 16.00, 16.30, 17.00, 17.30, 18.00, 18.30 Т/с «ИНТЕРНЫ» [16+]
19.00, 20.00 Т/с «ПОЛИЦЕЙСКИЙ С РУБЛЁВКИ» [16+]
21.50 Студия Союз [16+]
23.00 Дом-2. Город любви [16+]
0.00 Дом-2. После заката [16+]
1.35 THT-Club [16+]
1.40 Х/ф «ИДЕАЛЬНОЕ УБИЙСТВО» [16+]
3.35, 4.25 «Stand Up» [16+]

Домашний

6.30, 18.00, 0.00, 5.50 «6 кадров» [16+]
6.50 «Удачная покупка» [16+]
7.00, 12.40, 3.00 Д/с «Понять. Простить» [16+]
7.30 «По делам несовершеннолетних» [16+]
9.35 «Давай разведёмся!» [16+]
10.40 «Тест на отцовство» [16+]
11.45 Д/с «Реальная мистика» [16+]
14.20 Х/ф «НЕЛЮБОВЬ» [16+]
19.00 Х/ф «Я ТЕБЯ НИКОМУ НЕ ОТДАМ» [16+]
23.00 Т/с «ЖЕНСКИЙ ДОКТОР-2» [16+]
0.30 Т/с «ЗАПРЕТНАЯ ЛЮБОВЬ» [18+]
3.30 Д/с «Преступления страсти» [16+]
6.00 «Домашняя кухня» [16+]

Пятый канал

5.00, 9.00, 13.00, 22.00, 3.15 «Известия» [0+]
5.25, 5.55, 6.50, 7.40, 13.25, 14.20, 15.10, 16.10, 17.05, 18.00 Т/с «ГЛУХАРЬ. ВОЗВРАЩЕНИЕ» [16+]
8.35 «День ангела» [0+]
9.25, 10.20, 11.10, 12.05 Т/с «ОХОТА НА ВЕРВОЛЬФА» [16+]
19.00, 19.45, 20.30, 21.15, 22.25, 0.30 Т/с «СЛЕД» [16+]
23.15 Т/с «СВОИ» [16+]
0.00 «Известия. Итоговый выпуск» [0+]
1.15, 1.50, 2.15, 2.45, 3.25, 3.50, 4.25 Т/с «ДЕТЕКТИВЫ» [16+]

Ветта г. Пермь

6.00 «Утренний вестник» [16+]
11.45 «Белая студия» [16+]
12.15, 19.20 «Телесериал «Принц Сибири» [16+]
13.00, 17.00, 18.45, 21.30, 23.00, 0.30 «Эх, дороги!» [16+]
13.05, 17.45 «Витрины» [16+]
13.25, 17.25 «Хорошие люди» [16+]
13.30, 18.05, 21.50 «Научиться лечиться» [16+]
13.40 «Дополнительное время» [16+]
14.00, 16.00 «Дневной вестник» [16+]
15.00 «Золотой час хозяйки дома» [16+]
17.05 «Здоровья для» [16+]
17.10 «Краев не видишь?» [16+]
17.35, 23.05 «На самом деле» [16+]
18.20, 22.05, 0.50 «Ворчун» [16+]
18.25, 23.15 «Я здесь живу» [16+]
18.40 «Астрологический прогноз» [16+]
18.50, 21.40 «Чтоб я так жил» [6+]
19.00 «Из зала сюда» [16+]
20.05, 0.35 «Специальный репортаж» [16+]
20.20 «Цена вопроса» [16+]
20.40, 22.10 «Лобби-холл» [16+]
21.00, 22.30, 0.00 «Вечерний вестник» [16+]
21.35, 0.55 «Астрологический прогноз» [0+]
23.30 «А поговорить?» [16+]
1.00 «Лёгкого сна» [16+]

Культура

6.30, 7.00, 7.30, 8.20, 10.00, 15.00, 19.30, 23.40 Новости культуры [0+]
6.35 Д/с «Пешком...» [0+]
7.05, 20.05 «Правила жизни» [0+]
7.35 Иностранное дело [0+]
8.25 Д/ф «Хамберстон. Город на время» [0+]
8.40, 22.20 Х/ф «ЖЕНЩИНЫ, КОТОРЫМ ПОВЕЗЛО» [0+]
10.15 «Наблюдатель» [0+]
11.10, 1.20 ХХ век [0+]
12.15, 17.45 Цвет времени [0+]
12.25, 18.45, 0.40 «Игра в бисер» с Игорем Волгиным [0+]
13.05 Д/с «Дороги старых мастеров» [0+]
13.15 «Абсолютный слух» [0+]
14.00 Д/ф «Ядерная любовь» [0+]
15.10 Д/с «Пряничный домик» [0+]
15.40 «2 Верник 2» [0+]
16.20 Д/с «О временах и нравах» [0+]
16.50 Фестиваль «Вселенная - Светланов!» [0+]
18.00 Д/ф «Владимир Ипатьев» [0+]
19.45 «Главная роль» [0+]
20.30 «Спокойной ночи, малыши!» [0+]
20.45 Д/ф «Собачье сердце». Пиво Шарикову не предлагать!» [0+]
21.25 «Энигма» [0+]
22.05 Д/с «Первые в мире» [0+]
0.00 «Черные дыры. Белые пятна» [0+]
2.25 Д/ф «Знамя и оркестр, вперёд!» [0+]

ЗВЕЗДА

6.00 Сегодня утром [0+]
8.00 Д/с «Сделано в СССР» [0+]
8.35, 9.15, 12.10, 16.05 Т/с «СМЕРТЬ ШПИОНАМ!» [16+]
9.00, 23.00 Новости дня [0+]
12.00, 16.00 Военные новости [0+]
18.15 Д/с «Оружие XX века» [12+]
18.40 Д/с «Военная контрразведка» [12+]
19.35 «Легенды космоса» [6+]
20.20 «Код доступа» [12+]. В цикле программ «Код доступа» раскроются тайны самых противоречивых и скандальных персонажей современности. За ними охотятся спецслужбы, об интервью с ними мечтают журналисты по всему миру, на них пишут компроматы и расставляют «медовые» ловушки... Их имена всегда на первых полосах газет. Они меняют ход истории и являются главными действующими лицами в политике и экономике.
21.10 «Специальный репортаж» [12+]
21.35 «Открытый эфир» [12+]
23.15 «Между тем» с Наталией Метлиной [12+]
23.45 Т/с «20 ДЕКАБРЯ» [0+]
5.05 Д/с «Легендарные самолёты» [0+]

РЕН ТВ

7.00, 6.40 «Территория заблуждений» с Игорем Прокопенко [16+]
8.00, 11.00 «Документальный проект» [16+]
9.00 «С бодрым утром!» [16+]
10.30, 14.30, 18.30, 21.30, 1.00 «Новости» [16+]
14.00, 18.00, 21.00 «Информационная программа 112» [16+]
15.00 «Загадки человечества с Олегом Шишкиным» [16+]
16.00 «Засекреченные списки» [16+]
19.00 «Тайны Чапман» [16+]
20.00 «Самые шокирующие гипотезы» [16+]
22.00 Х/ф «ЧАС ПИК-2» [12+]
23.45 «Смотреть всем!» [16+]
1.25 «Загадки человечества с Олегом Шишкиным» [18+]
2.30 «Анекдот Шоу с Вадимом Галыгиным» [16+]
3.20 Т/с «СПАРТАК: ВОЗМЕЗДИЕ» [18+]
5.10 Х/ф «МЁРТВАЯ ТИШИНА» [16+]

Матч ТВ

8.00 Д/с «Заклятые соперники» [12+]
8.30 Д/с «Утомлённые славой» [12+]
9.00, 10.55, 13.00, 15.05, 23.15 Новости [0+]
9.05, 15.10, 23.55, 2.25 Все на Матч! [0+]
11.00 Футбол. Чемпионат мира среди клубов. 1/2 финала. Трансляция из ОАЭ [0+]
13.05 Футбол. «Бавария» - «Лейпциг». Чемпионат Германии [0+]
15.55 Фигурное катание. Чемпионат России. Мужчины. Короткая программа. Прямая трансляция из Саранска [0+]
18.50 Хоккей. «Барыс» (Астана) - «Локомотив» (Ярославль). КХЛ. Прямая трансляция [0+]
21.25 Биатлон. Кубок мира. Спринт. Мужчины. Прямая трансляция из Чехии [0+]
23.25 «Ген победы» [12+]
0.25 Волейбол. «Кнак» (Бельгия) - «Зенит-Казань» (Россия). Лига чемпионов. Мужчины. Прямая трансляция [0+]
3.00 Баскетбол. ЦСКА (Россия) - «Анадолу Эфес» (Турция). Евролига. Мужчины [0+]
5.00 Волейбол. «КСМ Бухарест» (Румыния) - «Динамо» (Москва, Россия). Лига чемпионов. Женщины [0+]
7.00 Фигурное катание. Чемпионат России. Трансляция из Саранска [0+]

Карусель

6.40 М/с «Робокар Поли и его друзья» [0+]
7.10 М/с «Суперкрылья» [0+]
7.50 М/с «Шаранавты: Герои космоса» [0+]
8.20 «Лапы, морды и хвосты» [0+]
8.40 М/ф «Летучий корабль» [0+]
9.00 М/ф «Вовка в тридевятом царстве» [0+]
9.20 М/с «Мончичи» [0+]
10.00 М/с «Смешарики» [0+]
11.15 М/с «Тобот» [0+]
12.00 М/с «DC суперфрендс» [0+]
12.05 М/с «Супер4» [0+]
13.00 М/с «Маша и Медведь» [0+]
13.50 «Микроистория» [0+]
13.55 «В мире животных « [0+]
14.15 М/с «Три кота» [0+]
16.00 М/с «Мир Винкс» [0+]
16.50 М/с «Королевская Академия» [0+]
17.20 М/с «Лео и Тиг» [0+]
18.15 М/с «Томас и его друзья. Большой мир! Большие приключения!» [0+]
18.40 М/с «Нелла - отважная принцесса» [0+]
19.30 Спокойной ночи, малыши! [0+]
19.45 М/с «Смешарики» [0+]
21.00 М/с «Черепашки-ниндзя» [0+]
21.45 М/с «LBX - Битвы маленьких гигантов» [12+]
22.25 М/с «Ниндзяго» [0+]
23.10 М/с «Огги и тараканы» [0+]
0.55 «Театр Бериляки» [0+]
1.10 М/ф «Дом, который построил Джек» [0+]
1.20 М/ф «Каникулы Бонифация» [0+]
1.40 М/ф «Замок лгунов» [0+]

Че

6.00 Мультфильмы [0+]
6.55 «Улётное видео» [16+]
7.50 «Удачная покупка» [16+]
8.10 «Дорожные войны» [16+]
9.20, 19.00 «Дорожные войны. Лучшее» [16+]
10.25, 20.00, 23.05 «Дорожные войны 2.0» [16+]
11.00, 21.00 «Решала» [16+]
13.00 «Идеальный ужин» [16+]
15.00 «КВН на бис» [16+]
23.40 «Шутники» [16+]
0.10 «+100500» [18+]
1.00 Т/с «ОТВЕТНЫЙ УДАР» [18+]
3.20 Т/с «ОТВЕТНЫЙ УДАР» [16+]
4.50 Т/с «ПЯТНИЦКИЙ. ГЛАВА ЧЕТВЁРТАЯ» [16+]. Детектив, Криминал. Россия, 2013 г. Работник прокуратуры Быстров поставил перед собой цель – разоблачить полицейскую группу, возглавляемую Ириной Зиминой, которая «держит» весь район. Сотрудникам Зиминой предстоит осознать, насколько далеко они зашли. В то же время по району пойдёт слух, что полицейские скрывают целый ряд убийств и изнасилований. Так сотрудники полиции сталкиваются с мощной волной общественного недовольства. Выдержат ли они очередную проверку на прочность? 5.35 «Улётное видео» [16+]

ПЯТНИЦА, 21 ДЕКАБРЯ

Первый канал

5.00 «Доброе утро» [0+]
9.00, 12.00 Новости [0+]
9.15 «Сегодня 21 декабря. День начинается» [6+]
9.55, 3.00 «Модный приговор» [6+]
10.55 «Жить здорово!» [16+]
12.15, 16.15 «Время покажет» [16+]
15.00 Новости с субтитрами [0+]
15.25, 4.00 «Давай поженимся!» [16+]
17.15 Чемпионат России по фигурному катанию- 2018 г. Прямой эфир [0+]
18.30 Вечерние Новости с субтитрами [0+]
18.50 «Человек и закон» [16+]
19.55 «Поле чудес» [0+]
21.00 Время [0+]
21.30 «Голос. Перезагрузка» [16+]
23.30 «Вечерний Ургант» [16+]
0.25 Концерт «The Rolling Stones». «Sticky Fingers» [16+]
2.10 «Мужское / Женское» [16+]

НТВ

5.10 Т/с «АГЕНТ ОСОБОГО НАЗНАЧЕНИЯ» [16+]
6.00 «Деловое утро НТВ» [12+]
8.20 Т/с «МУХТАР. НОВЫЙ СЛЕД» [16+]
10.00, 13.00, 16.00, 19.00 Сегодня [0+]
10.20 Т/с «МОРСКИЕ ДЬЯВОЛЫ. СМЕРЧ. СУДЬБЫ» [16+]
13.25 Обзор. Чрезвычайное происшествие [12+]
14.00, 16.30, 1.30 «Место встречи» [16+]
17.10 «ДНК» [16+]
18.10 «Жди меня» [12+]
19.35 ЧП. Расследование [16+]
20.00 Т/с «ГОРЮНОВ» [16+]
21.00 Т/с «ПУЛЯ» [16+]
23.00 Т/с «ЧУЖОЕ ЛИЦО» [16+]
0.55 «Захар Прилепин. Уроки русского» [12+]
3.25 Д/с «Таинственная Россия» [16+]
4.15 Т/с «МОСКВА. ТРИ ВОКЗАЛА» [16+]

РОССИЯ 1 Пермь

5.00, 9.15 Утро России [0+]
9.00, 11.00, 14.00, 20.00 Вести [0+]
9.55 «О самом главном» [12+]
11.25, 14.25, 17.00, 20.45 Вести. Местное время [0+]
11.40 «Судьба человека» [12+]
12.50, 18.50 «60 минут» [12+]
14.40 Т/с «ТАЙНЫ ГОСПОЖИ КИРСАНОВОЙ» [12+]
17.25 «Андрей Малахов. Прямой эфир» [16+]
21.00 Т/с «ТАЙНЫ СЛЕДСТВИЯ-18» [12+]
23.20 Х/ф «РЕШЕНИЕ О ЛИКВИДАЦИИ» [12+]
2.55 Х/ф «В ПЛЕНУ ОБМАНА» [12+]

СТС

6.00 Ералаш [0+]
6.35 М/с «Тролли. Праздник продолжается!» [0+]
6.55 М/ф «Самолёты. Огонь и вода» [0+]
8.30 М/с «Драконы. Гонки по краю» [0+]
9.00, 14.00, 18.30 Программа «В СФЕРЕ СОБЫТИЙ» [12+]
10.00 М/ф «Безумные миньоны» [0+]
10.10 М/ф «Миньоны» [0+]
12.05 Х/ф «ХЭНКОК» [16+]
14.00 Т/с «ВОРОНИНЫ» [16+]
19.30 «Уральские пельмени» [16+]
19.40 Х/ф «УЧЕНИК ЧАРОДЕЯ» [12+]
22.00 «Слава Богу, ты пришел!» [16+]
0.00 Х/ф «ДРАКУЛА БРЭМА СТОКЕРА» [18+]
2.10 «Шоу выходного дня» [16+]
5.25 «6 кадров» [16+]

ТНТ

7.00, 14.00, 18.30 Программа «РЕГИОН» [12+]
7.00, 8.00 Где логика? [16+]
9.00 Дом-2. Lite [16+]
10.15 Дом-2. Остров любви [16+]
11.30 «Бородина против Бузовой» [16+]
12.30, 2.15 Т/с «УЛИЦА» [16+]
13.00 «Битва экстрасенсов» [16+]
14.30, 15.00, 15.30, 16.00, 16.30, 17.00, 17.30, 18.00, 18.30, 19.00, 19.30 Т/с «ИНТЕРНЫ» [16+]
20.00 Comedy Woman [16+]
21.00 Comedy Club[16+]
22.00 Открытый микрофон [16+]
23.40 Дом-2. Город любви [16+]
0.45 Дом-2. После заката [16+]
1.45 «Такое кино!» [16+]
2.35 Х/ф «ЖЕНА ПУТЕШЕСТВЕННИКА ВО ВРЕМЕНИ» [16+]
4.25, 5.10 «Stand Up» [16+]
6.00 Импровизация [16+]

Домашний

6.30, 7.30, 18.00, 0.00, 5.40 «6 кадров» [16+]
6.50 «Удачная покупка» [16+]
7.00, 13.05 Д/с «Понять. Простить» [16+]
7.40 «По делам несовершеннолетних» [16+]
9.50 «Давай разведёмся!» [16+]
10.55 «Тест на отцовство» [16+]
12.00 Д/с «Реальная мистика» [16+]
14.10 Х/ф «Я ТЕБЯ НИКОМУ НЕ ОТДАМ» [16+]
19.00 Х/ф «ОДИН ЕДИНСТВЕННЫЙ И НАВСЕГДА» [16+]
23.00 Т/с «ЖЕНСКИЙ ДОКТОР-2» [16+]
0.30 Х/ф «БЛИЗКИЕ ЛЮДИ» [16+]
4.05 Х/ф «СИДЕЛКА» [16+]
6.00 «Домашняя кухня» [16+]

Пятый канал

5.00, 9.00, 13.00 «Известия» [0+]
5.25, 6.10 Т/с «ГЛУХАРЬ. ВОЗВРАЩЕНИЕ» [16+]
7.00, 8.00, 9.25, 10.20, 11.10, 12.05, 13.25, 14.20, 15.15, 16.10, 17.05, 18.00 Т/с «ОХОТНИК ЗА ГОЛОВАМИ» [16+]
18.55, 19.45, 20.30, 21.20, 22.05, 22.55, 23.45, 0.35 Т/с «СЛЕД» [16+]
1.15, 1.45, 2.20, 2.50, 3.15, 3.45, 4.10, 4.40 Т/с «ДЕТЕКТИВЫ» [16+]

Ветта г. Пермь

6.00 «Утренний вестник» [16+]
11.45, 19.45 «Специальный репортаж» [16+]
12.00, 18.45, 22.20 «Экология пространства»16+
12.05 «Телесериал «Принц Сибири»16+
13.00, 17.00 «Эх, дороги!» [16+]
13.05, 23.30 «Лобби-холл» [16+]
13.25, 17.30, 0.35 «Цена вопроса» [16+]
13.45, 18.10 «Я здесь живу» [16+]
14.00, 16.00 «Дневной вестник» [16+]
15.00 «Золотой час хозяйки дома» [16+]
17.05 «Из зала сюда» [16+]
17.20, 20.30 «Хорошие люди» [16+]
17.50 «Научиться лечиться» [16+]
18.05, 20.45, 23.25 «Ворчун» [16+]
18.25, 22.25 «Здоровья для» [16+]
18.30, 20.50, 22.10 «Чтоб я так жил» [6+]
18.40, 21.35, 0.55 «Астрологический прогноз» [0+]
18.50, 23.50 «На самом деле» [16+]
19.00 «Белая студия» [16+]
20.00, 22.05 «Свободное время» [16+]
20.05 «Книжная полка» [16+]
20.10 «Здоровые дети» [16+]
20.15 «Краев не видишь?» [16+]
21.00, 22.30, 0.00 «Вечерний вестник» [16+]
21.40 «Витрины» [16+]
22.00 «Хорошие люди» [16+]
23.05 «Дополнительное время» [16+]
1.00 «Лёгкого сна» [0+]

Культура

6.30, 7.00, 7.30, 8.20, 10.00, 15.00, 19.30, 23.10 Новости культуры [0+]
6.35 Д/с «Пешком...» [0+]
7.05 «Правила жизни» [0+]
7.35 Иностранное дело [0+]
8.25, 17.45 Д/ф «Национальный парк Тингведлир. Совет исландских викингов» [0+]
8.45, 21.55 Х/ф «ЖЕНЩИНЫ, КОТОРЫМ ПОВЕЗЛО» [0+]
10.15 Шедевры старого кино [0+]
11.45 Д/ф «Сергей Мартинсон» [0+]
12.30 Д/ф «Город на костях» [0+]
13.15 «Черные дыры. Белые пятна» [0+]
14.00 Д/ф «Перерыв» [0+]
15.10 «Письма из провинции» [0+]
15.40 «Энигма» [0+]
16.20 Д/ф «Его Превосходительство товарищ Бахрушин» [0+]
17.00 Фестиваль «Вселенная - Светланов!» [0+]
18.00 «Билет в Большой» [0+]
18.45 «И друзей соберу...» Вечер в Доме актёра [0+]
19.45 Всероссийский открытый телевизионный конкурс юных талантов «Синяя птица» [0+]
20.50 «Линия жизни» [0+]
23.30 Клуб 37 [0+]
0.30 Х/ф «ГОЛОВА. ДВА УХА» [16+]
1.55 «Искатели» [0+]
2.45 М/ф «Праздник» [0+]

ЗВЕЗДА

6.20 Х/ф «ГОРЯЧАЯ ТОЧКА» [12+]
8.20, 9.15, 12.05, 13.15, 16.05 Т/с «СМЕРТЬ ШПИОНАМ. КРЫМ» [16+]
9.00, 23.00 Новости дня [0+]
12.00, 16.00 Военные новости [0+]
18.15 Д/с «Оружие XX века» [12+]
18.40 Х/ф «НЕУЛОВИМЫЕ МСТИТЕЛИ» [0+]
20.15 Х/ф «НОВЫЕ ПРИКЛЮЧЕНИЯ НЕУЛОВИМЫХ» [0+]
21.55, 23.10 Х/ф «КОРОНА РОССИЙСКОЙ ИМПЕРИИ, ИЛИ СНОВА НЕУЛОВИМЫЕ» [0+]
1.00 Х/ф «СДВИГ» [16+]

3.10 Х/ф «ТРЕВОЖНЫЙ МЕСЯЦ ВЕРЕСЕНЬ» [12+]
4.50 Х/ф «ДЕЛО ДЛЯ НАСТОЯЩИХ МУЖЧИН» [12+]

РЕН ТВ

7.00, 6.40 «Территория заблуждений» с Игорем Прокопенко [16+]
8.00, 11.00 «Документальный проект» [16+]
9.00 «С бодрым утром!» [16+]
10.30, 14.30, 18.30, 21.30 «Новости» [16+]
14.00, 18.00, 21.00 «Информационная программа 112» [16+]
15.00 «Загадки человечества с Олегом Шишкиным» [16+]
16.00 «Засекреченные списки» [16+]
19.00 «Тайны Чапман» [16+]
20.00 «Самые шокирующие гипотезы» [16+]
22.00, 23.00 Документальный спецпроект [16+]. «Русские: что было 5 тысяч лет назад?» Америку колонизировал не Колумб, а сибирские племена. Так заявляют учёные Калифорнийского и Копенгагенского университетов. Первые переселенцы в Новом Свете говорили по-русски и считали Аляску продолжением Сибири – Восточной Русью. О чём ещё молчат учебники истории? Когда возник русский этнический код R1a1, который лёг в основу всего этноса? **1.00 Х/ф «КОМАТОЗНИКИ» [16+]**
3.10 Т/с «СПАРТАК: ВОЗМЕЗДИЕ» [18+]
5.00 Х/ф «АРТУР» [16+]

Матч ТВ

8.00 Д/с «Заклятые соперники» [12+]
8.30 Д/с «Утомлённые славой» [12+]
9.00, 10.55, 13.00, 17.05, 19.25, 21.00, 23.45 Новости [0+]
9.05, 13.05, 17.10, 19.30, 23.15, 2.55 Все на Матч! [0+]
11.20 Биатлон. Кубок мира. Спринт. Мужчины. Трансляция из Чехии [0+]
13.35 Смешанные единоборства. UFC. М. Холлоуэй - Б. Ортега. В. Шевченко - Й. Енджейчик. Трансляция из Канады [16+]
15.35 Профессиональный бокс. Лучшее- 2018 г. Супертяжеловесы [16+]
16.35 «Тает лёд» с Алексеем Ягудиным [12+]
17.40 «Наши в Bellator» [16+]
20.00 «Самые сильные» [12+]
20.30 Все на футбол! [12+]
21.05 Биатлон. Кубок мира. Спринт. Женщины. Прямая трансляция из Чехии [0+]
23.50 «100 великих футболистов» [12+]
23.55 Все на футбол! [0+]
0.55 Футбол. «Вулверхэмптон» - «Ливерпуль». Чемпионат Англии. Прямая трансляция [0+]
3.25 Баскетбол. «Химки» (Россия) - «Дарюшшафака» (Турция). Евролига. Мужчины [0+]
5.25 Фигурное катание. Чемпионат России. Трансляция из Саранска [0+]
7.30 «Команда мечты» [12+]

Карусель

6.40 М/с «Робокар Поли и его друзья» [0+]
7.10 М/с «Суперкрылья. Джетт и его друзья» [0+]
7.50, 0.45 М/с «Шаранавты: Герои космоса» [0+]
8.20 «Король караоке. Битва королей» [0+]
8.45 М/с «Моланг» [0+]
9.20, 10.20, 12.05, 14.05 М/с «Инспектор Гаджет» [0+]
10.05 «Мастерская «Умелые ручки» [0+]
11.15 М/с «Тобот» [0+]
12.00 М/с «DC суперфрендс» [0+]
13.50 «Вкусняшки шоу» [0+]
16.00 М/с «Мир Винкс» [0+]
16.50 М/с «Королевская Академия» [0+]
17.20 М/с «Лео и Тиг» [0+]
18.15 М/с «Томас и его друзья. Большой мир! Большие приключения!» [0+]
18.40 М/с «Нелла - отважная принцесса» [0+]
19.30 Спокойной ночи, малыши! [0+]
19.45 М/с «Барбоскины» [0+]
22.25 М/с «Ниндзяго» [0+]
23.05 М/с «Нильс» [0+]
1.10 М/ф «Кошкин дом» [0+]
1.35 М/ф «Чудесный колокольчик» [0+]
1.55 М/ф «Страшная история» [0+]
2.05 М/с «Боб-строитель» [0+]
3.00 М/с «Катя и Мим-Мим» [0+]
3.35 «Лентяево» [0+]

Че

6.00 Мультфильмы [0+]
6.55 «Улётное видео» [16+]
7.50 «Удачная покупка» [16+]
8.10 «Дорожные войны» [16+]
9.20 «Дорожные войны. Лучшее» [16+]
10.25 «Дорожные войны 2.0» [16+]
10.50 «Утилизатор» [16+]
13.00 «Идеальный ужин» [16+]
14.00 Х/ф «БАРСЫ» [16+]
18.00 «КВН на бис» [16+]
19.00 «Улётное видео. Лучшее» [16+]
19.30 Х/ф «ХАРЛИ ДЭВИДСОН И КОВБОЙ МАЛЬБОРО» [16+]
21.30 Х/ф «ДОБРО ПОЖАЛОВАТЬ В РАЙ» [16+]
0.00 Х/ф «КРАСАВЧИК ДЖОННИ» [18+]
1.30 Х/ф «ИГРА НА ПОНИЖЕНИЕ» [18+]. Драма, Комедия. США, 2015 г. Когда речь идёт о деньгах, совесть молчит. А уж если речь об огромных деньгах!.. Это основанная на реальных событиях история нескольких провидцев, которые независимо друг от друга предсказали мировой экономический кризис 2008 года и стали на нём зарабатывать.
3.40 Т/с «ПЯТНИЦКИЙ. ГЛАВА ЧЕТВЁРТАЯ» [16+]

Первый канал

5.10, 6.10 Х/ф «ВОЗВРАЩЕНИЕ РЕЗИДЕНТА» [12+]
6.00, 10.00 Новости [0+]
7.55 «Играй, гармонь любимая!» [12+]
8.45 М/с «Смешарики» [0+]
9.00 Умницы и умники [12+]
9.45 «Слово пастыря» [0+]
10.10 Д/ф «Они знают, что я их люблю» [16+]
11.10 Д/ф «Теория заговора» [16+]
12.00 Новости с субтитрами [0+]
12.20 «На 10 лет моложе» [16+]
13.10 «Идеальный ремонт» [6+]
14.20 Концерт Валерия Меладзе [12+]
16.25 «Кто хочет стать миллионером?»
18.00 «Эксклюзив» с Д. Борисовым [16+]
19.40, 21.20 «Сегодня вечером» [16+]
21.00 Время [0+]
21.40 Чемпионат России по фигурному катанию- 2018 г. [0+]
23.10 Вечер в театре «Современник». К юбилею Галины Борисовны Волчек [12+]
1.00 Х/ф «МЕГРЭ РАССТАВЛЯЕТ ЛОВУШКУ» [16+]
2.45 «Мужское / Женское» [16+]

НТВ

5.05 ЧП. Расследование [16+]
5.35 «Звёзды сошлись» [16+]
7.25 Смотр [0+]
8.00, 10.00, 16.00 Сегодня [0+]
8.20 «Зарядись удачей!» [12+]
9.25 Готовим с Алексеем Зиминым [0+]
10.20 Главная дорога [16+]
11.05 «Еда живая и мёртвая» [12+]
12.00 Квартирный вопрос [0+]
13.10 «Поедем, поедим!» [0+]
14.00 «Крутая история» [12+]
15.05 Своя игра [0+]
16.20 «Однажды...» [16+]
17.00 «Секрет на миллион» [16+]
19.00 «Центральное телевидение» [0+]
21.00 Х/ф «НОЛЬ» [16+]
23.05 «Международная пилорама» с Тиграном Кеосаяном [18+]
0.00 «Квартирник НТВ у Маргулиса» [16+]
1.20 Х/ф «СВОЙ СРЕДИ ЧУЖИХ, ЧУЖОЙ СРЕДИ СВОИХ» [0+]
3.20 Д/с «Таинственная Россия» [16+]
4.10 Т/с «МОСКВА. ТРИ ВОКЗАЛА» [16+]

Пермь

5.00 Утро России. Суббота [0+]
8.40 Местное время. Суббота [12+]
9.20 Сто к одному [0+]
10.10 «Пятеро на одного» [0+]
11.00 Вести [0+]
11.20 Вести. Местное время [0+]
11.40 Х/ф «ЧЕРЕЗ БЕДЫ И ПЕЧАЛИ» [12+]
15.00, 3.15 «Выход в люди» [12+]
16.15 Субботний вечер с Николаем Басковым [0+]
17.50 «Привет, Андрей!» [12+]
20.00 Вести в субботу [0+]
21.00 Х/ф «РОДНАЯ КРОВЬ» [12+]
1.15 Х/ф «ПОЗДНЯЯ ЛЮБОВЬ» [12+]

СТС

6.00 Ералаш [0+]
6.15 М/с «Приключения Кота в сапогах» [0+]
7.35 М/с «Новаторы» [0+]
7.50 М/с «Три кота» [0+]
8.05 М/с «Драконы. Гонки по краю» [0+]
8.30 «Уральские пельмени» [16+]
8.30 Программа «В СФЕРЕ СОБЫТИЙ» [12+]
9.30 «ПроСТО кухня» [12+]
10.30 «Рогов. Студия 24» [16+]
11.30 «Шоу «Уральских пельменей» [16+]
12.10, 0.15 Х/ф «ПЛОХИЕ ПАРНИ» [16+]
14.40, 2.20 Х/ф «ПЛОХИЕ ПАРНИ-2» [16+]
17.30 Х/ф «ХОББИТ. НЕЖДАННОЕ ПУТЕШЕСТВИЕ» [0+]
21.00 Х/ф «ХОББИТ. ПУСТОШЬ СМАУГА» [12+]
4.35 «6 кадров» [16+]

ТНТ

7.00 Где логика? [16+]
8.00, 3.15 ТНТ Music [16+]
8.30, 6.00 Импровизация [16+]
9.00 Дом-2. Lite [16+]
10.00 Дом-2. Остров любви [16+]
11.00, 19.30 «Битва экстрасенсов» [16+]
12.35, 13.35 Comedy Woman [16+]
14.40 Х/ф «ФАНТАСТИЧЕСКАЯ ЧЕТВЕРКА: ВТОРЖЕНИЕ СЕРЕБРЯНОГО СЕРФЕРА» [16+]
16.40, 1.10 Х/ф «ГРАНЬ БУДУЩЕГО» [12+]
19.00 «Экстрасенсы. Битва сильнейших» [16+]
21.00 «Танцы» [16+]
23.00 Дом-2. Город любви [16+]
0.00 Дом-2. После заката [16+]
3.40, 4.25, 5.15 «Stand Up» [16+]

Домашний

6.30, 18.00, 0.00, 5.25 «6 кадров» [16+]
7.50 Х/ф «ЛАБИРИНТЫ ЛЮБВИ» [16+]
9.40 Х/ф «ТЁЩИНЫ БЛИНЫ» [16+]
13.35 Х/ф «ВЫСОКИЕ ОТНОШЕНИЯ» [16+]
19.00 Х/ф «ЦВЕТЫ ОТ ЛИЗЫ» [16+]
23.05 Д/с «Гастарбайтерши» [16+]
0.30 Х/ф «ЗАПАСНОЙ ИНСТИНКТ» [16+]
4.00 Х/ф «ЗИГЗАГ УДАЧИ» [16+]
5.35 «Домашняя кухня» [16+]

Пятый канал

5.05, 5.30, 5.55, 6.20, 6.45, 7.15, 7.50, 8.30, 9.05, 9.45 Т/с «ДЕТЕКТИВЫ» [16+]

10.25, 11.10, 12.05, 12.50, 13.40, 14.30, 15.20, 16.05, 16.55, 17.40, 18.35, 19.20, 20.05, 20.55, 21.40, 22.25, 23.10 Т/с «СЛЕД» [16+]
0.00 Известия. Главное [0+]
0.50, 1.40, 2.15, 2.50, 3.30, 4.10, 4.50 Т/с «АКВАТОРИЯ» [16+]

Ветта г. Пермь

8.00 Мультфильмы [0+]
10.00 «Все-все-все за неделю» [16+]
10.30, 11.30, 15.35, 18.15 «Специальный репортаж» [16+]
10.40, 16.20, 17.05, 23.10 «Хорошие люди» [16+]
10.45, 16.25, 21.40 «Научиться лечиться» [16+]
11.00, 16.40, 19.05, 22.40 «Цена вопроса» [16+]
11.20, 21.30, 0.50 «Здоровые дети» [16+]
11.25, 17.00, 21.00, 23.05 «Ворчун» [16+]
11.45, 12.35, 15.50, 19.30, 22.10, 0.40 «Эх, дороги!» [16+]
11.55, 16.00, 19.40, 22.20, 0.20 «Лобби-холл» [16+]
12.15 «Витрины» [16+]
12.45, 17.50, 21.15 «Чтоб я так жил» [6+]
12.55, 17.10, 20.30 «Свободное время» [16+]
13.00 «Телесериал «Принц Сибири» [16+]
15.00, 20.00, 0.00 «Дополнительное время» [16+]
15.20, 18.30, 20.45 «Краев не видишь?» [16+]
17.15 «Я здесь живу» [16+]
17.30, 20.35 «В Гармонии С ВЕТтой» [16+]
17.40, 20.25, 23.15 «Здоровья для» [16+]
17.45, 19.25, 21.25, 23.00 «Экология пространства» [16+]
18.00, 20.20, 21.35, 0.55 «Книжная полка» [16+]
18.05, 21.05, 23.20 «На самом деле» [16+]
18.50, 21.55 «Из зала сюда» [16+]
23.30 «А поговорить?» [16+]
1.00 «Лёгкого сна» [0+]

Культура

6.30 Библейский сюжет [0+]
7.05 Т/с «СИТА И РАМА» [0+]
9.40 М/ф «Варежка» [0+]
9.50 Д/с «Передвижники» [0+]
10.20 Телескоп [0+]
10.50 Х/ф «ГЛАВНЫЙ КОНСТРУКТОР» [0+]
13.05, 1.25 Д/ф «Хранители гнезд» [0+]
13.45 Человеческий фактор [0+]
14.15 «Пятое измерение» [0+]
14.40 Х/ф «ВСЕ УТРА МИРА» [16+]
16.45 «Большой день Большой Мамочки». Вечер в Доме актёра [0+]
17.35 Д/ф «Собачье сердце». Пиво Шарикову не предлагать!» [0+]
18.15 «Большой балет» [0+]
19.25 Х/ф «РОДНЯ» [0+]
21.00 «Агора» [0+]
22.00 Д/ф «Мата Хари: куртизанка, шпионка или жертва?» [16+]
22.55 «2 Верник 2» [0+]
23.35 Х/ф «ХУДОЖНИКИ И МОДЕЛИ» [0+]
2.05 «Искатели»
2.50 М/ф «Великая битва Слона с Китом» [0+]

ЗВЕЗДА

6.00 Х/ф «НА ЗЛАТОМ КРЫЛЬЦЕ СИДЕЛИ...» [0+]
7.25 Х/ф «ПОДКИДЫШ» [0+]
9.00, 13.00, 18.00 Новости дня [0+]
9.15 «Легенды цирка с Эдгардом Запашным» [6+]
9.40 «Последний день» [12+]
10.30 «Не факт!» [6+]
11.00 Д/с «Улика из прошлого» [16+]
11.50 Д/с «Загадки века с Сергеем Медведевым» [12+]
12.35, 14.55 «Специальный репортаж» [12+]
13.15 Д/с «Секретная папка» [12+]
14.00 «Десять фотографий» [6+]
15.20 Х/ф «22 МИНУТЫ» [12+]
17.00, 18.25 Т/с «ЕРМАК» [16+]
18.10 «Задело!» [0+]
23.20 Х/ф «ДОРОГА НА БЕРЛИН» [12+]
1.00 Х/ф «ФАРТОВЫЙ» [16+]
3.00 Х/ф «ТЫ У МЕНЯ ОДНА» [16+]
4.45 Д/с «Легендарные самолёты» [0+]
5.25 Д/с «Москва фронту» [12+

РЕН ТВ

7.00, 18.20 «Территория заблуждений» с Игорем Прокопенко [16+]
8.00 М/ф «Монстры против пришельцев» [12+]
9.30 Х/ф «ПОЛЯРНЫЙ РЕЙС» [12+]

11.15 «Минтранс» [16+]
12.15 «Самая полезная программа» [16+]
13.15 «Военная тайна» с Игорем Прокопенко [16+]
20.30 «Засекреченные списки» [16+]
22.30 Концерт «Задачник от Задорнова» [16+]
0.30 Концерт «Энциклопедия глупости» [16+]
3.20 Т/с «КРИК СОВЫ» [16+]

Матч ТВ

8.00 Футбол. «Боруссия» (Дортмунд) - «Боруссия» (Мёнхенгладбах). Чемпионат Германии [0+]
10.00, 13.15, 16.00 Все на Матч! [0+]
10.30 Биатлон. Кубок мира. Спринт. Женщины. Трансляция из Чехии [0+]
12.10, 13.10, 15.55, 18.25, 23.25 Новости [0+]
12.20 Все на футбол! [12+]
13.55 Волейбол. «Кузбасс» (Кемерово) - «Белогорье» (Белгород). Чемпионат России. Мужчины. Прямая трансляция [0+]
16.25 Футбол. «Лацио» - «Кальяри». Чемпионат Италии. Прямая трансляция [0+]
18.30 Хоккей. СКА (Санкт-Петербург) - ЦСКА. КХЛ. Прямая трансляция [0+]
21.25 Футбол. Чемпионат мира среди клубов. Финал. Прямая трансляция из ОАЭ [0+]
23.30 Все на футбол! [0+]
0.25 Футбол. «Ювентус» - «Рома». Чемпионат Италии. Прямая трансляция [0+]
2.25 Профессиональный бокс. К. Фрэмптон - Дж. Уоррингтон. Бой за титул чемпиона мира по версии IBF в полулёгком весе. Прямая трансляция из Великобритании [16+]
4.30 Футбол. Чемпионат мира среди клубов. Матч за 3-е место. Трансляция из ОАЭ [0+]
6.30 Фигурное катание. Чемпионат России. Трансляция из Саранска [0+]

Карусель

6.00 «С добрым утром, малыши!» [0+]
6.35 М/с «Консуни. Чудеса каждый день» [0+]
7.00 М/с «Летающие звери». «Малыши и летающие звери». «Машинки» [0+]
8.00 «Завтрак на ура!» [0+]
8.25 М/с «Подружки-супергерои» [0+]
9.15 М/с «Царевны» [0+]
9.45 «Король караоке. Битва королей» [0+]
10.15 М/с «Щенячий патруль» [0+]
11.30 «Большие праздники» [0+]
12.00 М/с «Говорящий Том и друзья» [0+]
13.20 М/с «Сказочный патруль» [0+]
14.40 М/с «Свинка Пеппа» [0+]
16.00 М/ф «Лучший подарок на свете». Спецвыпуск» [0+]
16.50 М/ф «Йоко и друзья» [0+]
18.15 «Новая анимация» [0+]
18.40 М/с «Дружба - это чудо» [0+]
19.30 Спокойной ночи, малыши! [0+]
19.45 М/с «Ми-Ми-Мишки» [0+]
22.15 М/с «Ниндзяго» [0+]
23.05 М/с «Нильс» [0+]
0.45 М/с «Шаранавты: Герои космоса» [0+]
1.10 М/ф «Цветик-семицветик» [0+]
1.30 М/ф «Гуси-лебеди» [0+]
1.45 М/ф «Ворона и Лисица. Кукушка и Петух» [0+]
1.55 М/ф «Грибок-теремок» [0+]

Че

6.00 Мультфильмы [0+]
7.00 Х/ф «МЭРИ ПОППИНС, ДО СВИДАНИЯ» [0+]
8.30 «Каламбур» [16+]
9.30, 23.35 «Шутники» [16+]
10.00 Х/ф «БАРСЫ» [16+]
14.00, 2.00 Х/ф «БАНДИТЫ» [16+]
16.45 Х/ф «ХАРЛИ ДЭВИДСОН И КОВБОЙ МАЛЬБОРО» [16+]
18.45 Х/ф «ДОБРО ПОЖАЛОВАТЬ В РАЙ» [16+]
21.00 «Рюкзак» [16+]. Тревел-шоу «Рюкзак» даёт участникам уникальный шанс посмотреть мир! И даже выиграть денежный приз. Но сначала им придётся пройти испытание: добраться из пункта А в пункт Б в паре с незнакомым попутчиком в неизвестной стране.
23.00 «+100500» [18+]
0.30 Т/с «АМЕРИКАНЦЫ» [18+]
4.00 Т/с «ПЯТНИЦКИЙ. ГЛАВА ЧЕТВЁРТАЯ» [16+]
5.30 «Улётное видео» [16+]

ВОСКРЕСЕНЬЕ, 23 ДЕКАБРЯ

Первый канал

4.30, 6.10 Х/ф «КОНЕЦ ОПЕРАЦИИ «РЕЗИДЕНТ» [12+]
6.00, 10.00 Новости [0+]
7.30 М/с «Смешарики. Пин-код» [0+]
7.45 «Часовой» [12+]
8.15 «Здоровье» [16+]
9.20 «Непутевые заметки» [12+]
10.10 Д/ф «Заметьте, не я это предложил...» [12+]
11.10 Д/ф «Теория заговора» [16+]
12.00 Новости с субтитрами [0+]
12.20 Д/ф «Клара Лучко. Цыганское счастье» [12+]
13.20 «Наедине со всеми» [16+]
15.15 Юбилейный вечер Ю. Николаева [12+]
17.35 Чемпионат России по фигурному катанию-2018 г. [0+]
19.30 «Лучше всех!» [0+]
21.00 «Толстой. Воскресенье» [0+]
22.30 Что? Где? Когда? [0+]
23.45 Х/ф «ЭЙФОРИЯ» [16+]
1.35 «Мужское / Женское» [16+]
2.30 «Модный приговор» [6+]
3.25 «Давай поженимся!» [16+]

НТВ

5.00 ЧП. Расследование [16+]
5.25 «Центральное телевидение» [16+]
7.20 «Устами младенца» [0+]
8.00, 10.00, 16.00 Сегодня [0+]
8.20 Их нравы [0+]
8.35 «Кто в доме хозяин?» [16+]
9.25 Едим дома [0+]
10.20 Первая передача [16+]
11.00 Чудо техники [12+]
11.55 Дачный ответ [0+]
13.00 «НашПотребНадзор» [16+]
14.00 «У нас выигрывают!» [12+]
15.05 Своя игра [0+]
16.20 Следствие вели... [16+]
18.00 Новые русские сенсации [16+]
19.00 Итоги недели [0+]
20.10 «Звёзды сошлись» [16+]
22.00 Ты не поверишь! [16+]
23.00 Д/ф «Разбитое сердце Никаса Сафронова» [16+]
0.00 Х/ф «ВОКЗАЛ ДЛЯ ДВОИХ» [16+]
2.45 Х/ф «ОДНАЖДЫ ДВАДЦАТЬ ЛЕТ СПУСТЯ» [0+]
4.10 Т/с «МОСКВА. ТРИ ВОКЗАЛА» [16+]

Пермь

4.35 Х/ф «В ПЛЕНУ ОБМАНА» [12+]
6.40 «Сам себе режиссёр» [0+]
7.30 «Смехопанорама» [0+]
8.00 Утренняя почта [0+]
8.40 Местное время. Воскресенье [0+]
9.20 Сто к одному [0+]
10.15 «Когда все дома с Тимуром Кизяковым» [0+]
11.00 Вести [0+]
11.35 «Далёкие близкие» [12+]
13.10 Х/ф «КРЫЛЬЯ ПЕГАСА» [12+]
17.25 «Всероссийский открытый телевизионный конкурс юных талантов «Синяя Птица» [0+]
20.00 Вести недели [0+]
22.00 Москва. Кремль. Путин [0+]
23.00 «Воскресный вечер» [12+]
2.00 Т/с «ПЫЛЬНАЯ РАБОТА» [16+]

СТС

6.00 Ералаш [0+]
6.15 М/с «Приключения Кота в сапогах» [0+]
7.35 М/с «Новаторы» [0+]
7.50 М/с «Три кота» [0+]
8.05 М/с «Царевны» [0+]
8.30 Программа «В СФЕРЕ СОБЫТИЙ» [12+]
9.00 «Уральские пельмени» [16+]
9.30 «Hello! #Звёзды» [16+]
10.00, 12.00 «Шоу «Уральских пельменей» [16+]
11.00 «Туристы» [16+]
12.25 Х/ф «ХОББИТ. НЕЖДАННОЕ ПУТЕШЕСТВИЕ» [0+]
15.55 Х/ф «ХОББИТ. ПУСТОШЬ СМАУГА» [12+]
19.10 М/ф «Тролли» [0+]
21.00 Х/ф «ХОББИТ. БИТВА ПЯТИ ВОИНСТВ» [16+]
23.55 Х/ф «УЧЕНИК ЧАРОДЕЯ» [12+]
2.00 Х/ф «ДРАКУЛА БРЭМА СТОКЕРА» [18+]
3.55 М/ф «Самолёты. Огонь и вода» [0+]

ТНТ

7.00, 8.00 Где логика? [16+]
9.00 Дом-2. Lite [16+]
10.00 Дом-2. Остров любви [16+]
11.00 Перезагрузка [16+]
12.00 Большой завтрак [16+]
12.35, 13.35, 14.40, 15.40, 16.55, 17.55, 19.00, 20.10 Т/с «ПОЛИЦЕЙСКИЙ С РУБЛЁВКИ» [16+]
22.00, 3.50, 4.40, 5.25 «Stand Up» [16+]
23.00 Дом-2. Город любви [16+]
0.00 Дом-2. После заката [16+]
1.05 «Такое кино!» [16+]
1.40 Х/ф «КЛЕТКА» [16+]
3.25 ТНТ Music [16+]
6.00 Импровизация [16+]

Домашний

6.30, 18.00, 0.00 «6 кадров» [16+]
7.40 Х/ф «ВРЕМЯ СЧАСТЬЯ» [16+]
9.55 Х/ф «ЛЮБИТЬ И НЕНАВИДЕТЬ. МЁРТВЫЕ ВОДЫ МОСКОВСКОГО МЕТРО» [16+]
14.00 Х/ф «ОДИН ЕДИНСТВЕННЫЙ И НАВСЕГДА» [16+]
19.00 Х/ф «ПУТЬ К СЕБЕ» [16+]
22.55 Д/с «Гастарбайтерши» [16+]
0.30 Х/ф «ПОРОКИ И ИХ ПОКЛОННИКИ» [16+]
4.00 Х/ф «ПРИЛЕТИТ ВДРУГ ВОЛШЕБНИК!» [16+]
5.35 «Домашняя кухня» [16+]

Пятый канал

5.00, 5.25, 6.00, 6.50, 7.40, 8.20 Т/с «АКВАТОРИЯ» [16+]
9.00 Д/с «Моя правда» [16+]
10.00 Светская хроника [16+]
11.00 «Вся правда о... косметике» [16+]
12.00 Неспроста [16+]
12.55, 13.50 Х/ф «БАРС И ЛЯЛЬКА» [12+]
14.40, 15.40, 16.35, 17.30 Х/ф «ЛЮБОВЬ С ОРУЖИЕМ» [16+]
18.30, 19.35, 20.30, 21.30 Т/с «ГРОЗОВЫЕ ВОРОТА» [16+]
22.30, 23.25, 0.20, 1.05 Х/ф «ЖАЖДА» [16+]
1.55, 2.40, 3.25, 4.15 Т/с «ОХОТА НА ВЕРВОЛЬФА» [16+]

Ветта г. Пермь

8.00 Мультфильмы [6+]
10.00 «Воскресная проповедь» [16+]
10.05 «Белая студия» [16+]
10.20, 17.15, 21.05, 0.00 «Дополнительное время» [16+]
10.40, 16.55, 19.15, 21.50, 0.50 «Хорошие люди» [16+]
10.45, 15.05, 17.00, 23.25 «Чтоб я так жил» [6+]
10.55 «Витрины» [16+]
11.15, 15.15, 18.20 «Я здесь живу» [16+]
11.30, 15.30, 19.25, 21.00 «Ворчун» [16+]
11.35, 16.20, 19.00 «Специальный репортаж» [16+]
11.45, 15.50, 19.30, 22.10, 0.40 «Эх, дороги!» [16+]
11.55, 16.00, 19.40, 22.20, 0.20 «Лобби-холл» [16+]
12.15, 20.00 «Цена вопроса» [16+]
12.35, 18.35, 21.25 «Из зала сюда» [16+]
12.55, 17.10, 23.05 «Книжная полка» [16+]
13.00 «Телесериал «Принц Сибири» [16+]
15.00, 20.35, 23.00 «Здоровые дети» [16+]
15.35 «В Гармонии С ВЕТтой» [16+]
16.35, 18.15 «Экология пространства» [16+]
16.40, 21.55, 23.10 «Краев не видишь?» [16+]
17.35, 19.20, 21.45 «Здоровья для» [16+]
17.40, 20.40, 22.40 «Витрины» [16+]
18.00, 20.20, 23.35 «Научиться лечиться» [16+]
18.50, 23.50 «На самом деле» [16+]
1.00 «Лёгкого сна» [0+]

Культура

6.30 Т/с «СИТА И РАМА» [0+]
9.55 «Обыкновенный концерт с Эдуардом Эфировым» [0+]
10.25 «Мы - грамотеи!» [0+]
11.05 Х/ф «РОДНЯ» [0+]
12.40, 1.00 Диалоги о животных. Московский зоопарк [0+]
13.25 Концерт «Берёзка» - жизнь моя!» [0+]
14.35 Д/ф «К 100-летию театра марионеток им. Е.С. Деммени» [0+]
15.10 Х/ф «ХУДОЖНИКИ И МОДЕЛИ» [0+]
16.55 «Кинескоп» с Петром Шепотинником [0+]
17.40 Д/с «Первые в мире» [0+]
17.55 Д/с «Предки наших предков» [0+]
18.35 «Романтика романса» [0+]
19.30 Новости культуры [0+]
20.10 Х/ф «ГЛАВНЫЙ КОНСТРУКТОР» [0+]
22.25 Д/ф «Подземные дворцы для вождя и синицы» [0+]
23.10 Х/ф «ВСЕ УТРА МИРА» [16+]
1.45 «Искатели» [0+]
2.30 Мультфильмы для взрослых [16+]

ЗВЕЗДА

5.50 Х/ф «ОТРЯД ОСОБОГО НАЗНАЧЕНИЯ» [12+]
7.20 Х/ф «ВАМ - ЗАДАНИЕ» [16+]
9.00 «Новости недели» с Юрием Подкопаевым [0+]
9.25 «Служу России» [0+]
9.55 «Военная приемка» [6+]
10.45 «Политический детектив» [12+]
11.10 «Код доступа» [12+]
12.00 «Скрытые угрозы» с Николаем Чиндяйкиным [12+]
13.00 Новости дня [0+]
13.25, 18.45 «Специальный репортаж» [12+]
13.50 Т/с «ВИКИНГ-2» [16+]
18.00 Новости. Главное [0+]
19.15 Х/ф «УКРОЩЕНИЕ СТРОПТИВОГО» [12+]
21.30 Всероссийский вокальный конкурс «Новая Звезда»- 2019 г. [0+]
23.00 «Фетисов» [12+]
23.45 Х/ф «ПЯТЬ МИНУТ СТРАХА» [12+]
1.35 Х/ф «ЧЕРНЫЙ ОКЕАН» [16+]
3.10 Х/ф «ТАБАЧНЫЙ КАПИТАН» [0+]
4.40 Х/ф «ЛЕТАЮЩИЙ КОРАБЛЬ» [0+]

РЕН ТВ

7.00 Т/с «КРИК СОВЫ» [16+]. Россия, 2013 г. Криминальный детектив. Маленький городок в Псковской области, 1957 год. Именно сюда вызван сотрудник областного КГБ Иван Митин для расследования таинственного дела: тяжело раненный сотрудник милиции неожиданно для всех заговорил на чистом немецком языке. Но это происшествие окажется лишь верхушкой айсберга – познакомившись с городком поближе, Митин понимает, что годы немецкой оккупации оставили множество «скелетов в шкафу».

12.30 «День секретных проектов» [16+]
1.00 Добров в эфире [16+]
2.00 Концерт «Ключ к шифру» [16+]
4.30 Т/с «ГЕТЕРЫ МАЙОРА СОКОЛОВА» [16+]

Матч ТВ

8.00 Д/с «Заклятые соперники» [12+]
8.30 Футбол. «Манчестер Сити» - «Кристал Пэлас». Чемпионат Англии [0+]
10.30, 12.55, 17.00, 23.00, 1.15 Все на Матч! [0+]
11.00 Биатлон. Кубок мира. Гонка преследования. Мужчины. Трансляция из Чехии [0+]
11.50, 12.50, 16.55, 19.45, 22.55 Новости [0+]
12.00 Биатлон. Кубок мира. Гонка преследования. Женщины. Трансляция из Чехии [0+]
13.25 Волейбол. «Локомотив» (Новосибирск) - «Зенит» (Санкт-Петербург). Чемпионат России. Мужчины. Прямая трансляция [0+]
15.25 Биатлон. Кубок мира. Масс-старт. Мужчины. Прямая трансляция из Чехии [0+]
17.50 Биатлон с Дмитрием Губерниевым [12+]
18.20 Биатлон. Кубок мира. Масс-старт. Женщины. Чехия [0+]
19.55 «ФутБОЛЬНО» [12+]
20.55 Футбол. «Эвертон» - «Тоттенхэм». Чемпионат Англии. Прямая трансляция [0+]
23.30 «Наши в Bellator» [16+]
2.00 «Кибератлетика» [16+]
2.30 Х/ф «АДСКАЯ КУХНЯ» [16+]
4.30 Футбол. Чемпионат мира среди клубов. Финал. ОАЭ [0+]
6.30 «Команда мечты» [12+]
7.00 Профессиональный бокс. Супертяжеловесы [16+]

Карусель

6.00 «С добрым утром, малыши!» [0+]
6.35 М/с «Консуни. Чудеса каждый день» [0+]
7.00 М/с «Катя и Эф. Куда-угодно-дверь» [0+]
8.00 «Секреты маленького шефа» [0+]
8.35 М/с «Четверо в кубе» [0+]
9.45 «Проще простого!» [0+]
10.15 М/с «Щенячий патруль» [0+]
11.30 «Детская утренняя почта» [6+]
12.00 М/с «Говорящий Том и друзья» [0+]
13.15 М/с «Простоквашино» [0+]
14.20 М/с «Герои Энвелла» [0+]
16.00 М/с «Лесные феи Гливмиз» [0+]
16.20 М/с «Ми-Ми-Мишки» [0+]
17.50 М/с «Энчантималс. Невероятные волшебные истории» [0+]
18.30 М/с «Свинка Пеппа» [0+]
19.30 Спокойной ночи, малыши! [0+]
19.45 М/с «Три кота» [0+]
22.15 М/с «Ниндзяго» [0+]
23.05 М/с «Нильс» [0+]
0.45 М/с «Шаранавты: Герои космоса» [0+]
1.10 М/ф «Гадкий утёнок» [0+]
1.25 М/ф «Королевские зайцы» [0+]
1.45 М/ф «Высокая горка» [0+]
2.05 М/с «Боб-строитель» [0+]
3.00 М/с «Катя и Мим-Мим» [0+]
3.35 «Лентяево» [0+]

Че

6.00 Мультфильмы [0+]
6.50 Х/ф «МЭРИ ПОППИНС, ДО СВИДАНИЯ» [0+]
8.30 «Каламбур» [16+]
9.30 «Идеальный ужин» [16+]
14.30, 23.30 «Рюкзак» [16+]
15.30 «КВН на бис» [16+]
20.30 «Улётное видео. Лучшее» [16+]
23.00 «+100500» [18+]
0.30 Т/с «АМЕРИКАНЦЫ» [18+]
2.00 Х/ф «ПРОПАВШИЙ БЕЗ ВЕСТИ-3: БРЭДДОК» [16+]. Боевик. США, 1988 г. Полковнику Брэддок удалось бежать из плена. Он возвращается обратно во Вьетнам на поиски жены, которую он считал погибшей во время бомбёжки в последние дни перед уходом американцев.

3.45 Т/с «ПЯТНИЦКИЙ. ГЛАВА ЧЕТВЁРТАЯ» [16+].

В этом номере 1589 объявлений

№ 50 (1058), среда 12 декабря 2018 г.

ЧАСТНЫЕ ОБЪЯВЛЕНИЯ

приём объявлений 222-68 8-922-3122-226

ПОБЕДА
Формируем новую культуру мытья вашего автомобиля
АВТОМОЙКА
САМООБСЛУЖИВАНИЯ
Сильный напор воды
Чистая машина за 8 минут
Густая пена
Средний чек–100₽
Удобный график работы: с 7:00 до 23:00
CashBack 10% с картой любимого клиента
Настройся на «победу»
Сосновая, 9/1
(перекрёсток улиц Сосновая и проспект Победы)
реклама

ПОДАРОК
при покупке квартиры в новостройке до 31 января 2019 г.
4-91-51
8-902-800-66-83
б-р Текстильщиков, 8
АГЕНТСТВО НЕДВИЖИМОСТИ НЕДВИЖИМОСТЬ - ТУТ.РФ
#ВиноградовДенисТУТ
реклама

ПОДАТЬ ОБЪЯВЛЕНИЕ В ГАЗЕТУ ПРОЩЕ ПРОСТОГО!
ПОЗВОНИ: 222-68
НАПИШИ:
BOCHAINT@CHAINT.RU
WWW.CHAINT.RU
VK.COM/CHAINT

BOSCH Service
ОСАГО ТЕХОСМОТР
Официально сертифицированная сто
390 руб.
ул. Сосновая, 19/2
☎ 49-8-49
реклама

Светильники
Натяжные потолки
Декоративные наклейки
АКРОПОЛЬ НАТЯЖНЫЕ ПОТОЛКИ
акрополь59.рф
8(922)306-07-06; 47-73-40;
м-н Ванные комнаты, ул. Ленина, 44
реклама

ВАША РЕКЛАМА ПО ПОЧТОВЫМ ЯЩИКАМ
доставим листовки, буклеты, каталоги
ЗАКАЖИ ЭФФЕКТИВНУЮ РЕКЛАМУ!
Минимальная цена контакта 50 копеек
Гарантия 100%
Опыт работы более 8 лет
Охват 30 000 почтовых ящиков
Доставка за 48 часов
Фотоотчёт
8 (34241) 22-311, 8-922-3000-432
реклама

Автошкола ДОСААФ
Для вас!
Учим более 50 лет
т. 3-57-72 ул. Мира, 1а
реклама

реклама
ОБЛАКА
Натяжные потолки
•Зимние скидки
•Новые технологии крепления
•Бонусная программа
ул. Промышленная, 13, 1 эт. АКВАРЕЛЬ торговый комплекс
т.: 4-989-4, 8-922-244-64-80 www.oblaka59.ru

ООО «НяганьГазПереработка»
АГЗС
ЗАПРАВЛЯЙ качественный газ ГОСТ Р 52087
Предъяви купон и получи дисконтную карту*
ул. Промышленная, 6/6
(напротив ТЦ «Хозяин»)
*Подробности акции у администратора
реклама

СВОРАЧИВАТЬ РЕКЛАМУ, чтобы сберечь деньги, все равно что ОСТАНАВЛИВАТЬ ЧАСЫ, чтобы сберечь время.

«Имидж строй»
• Натяжные потолки 150 руб./кв.м
• Люстры • Светильники
Предновогодняя АКЦИЯ «Ликвидация-2018» СКИДКИ 10-20%
8-982-4852-999
реклама

EUROSPAR
ул. Промышленная, 13

ТОРГОВАЯ ГРУППА ИЖТРЕЙДИНГ
ул. Ленина, 87 и ул. Промышленная, 11

ТРИ БАНАНА
ул. Декабристов, 4а и ул. Шлюзовая, 1

НЕДЕЛЯ УДАЧНЫХ ПОКУПОК
С 10 по 16 декабря 2018г

Конфеты Родные просторы 190г в ассортименте
~~259.98~~ 129.99

Сыр Брест-Литовск Классический мдж 45% 200г
~~139.87~~ 89.99

Майонез Махеевъ Провансаль мдж 50,5% 770г
~~99.86~~ 64.99

Кофе Nescafe Classic растворимый 150г
~~265.98~~ 129.99

Цены указаны в рублях с учётом всех скидок. Количество товара ограничено. При отсутствии товара данный товар автоматически исключается из Акции. Изображение товаров могут незначительно отличаться. Информацию об Акции, организаторе, порядке её проведения можно получить в магазинах «Ижтрейдинг», «Три банана», «EUROSPAR», «Миндаль». Указанные в данной рекламе сведения носят информационный характер и не являются публичной офертой.
реклама

#Новый ПромоГод
9180 РУБ.
ДЕД МОРОЗ И СНЕГУРОЧКА РАЗДАДУТ КУПОНЫ НА СКИДКУ И СЛАДКИЕ МИНИ-ПРЕЗЕНТЫ БУДУЩИМ ПОКУПАТЕЛЯМ
ПОТОРОПИСЬ! КОЛИЧЕСТВО МЕСТ ОГРАНИЧЕНО!
PR Laboratory
PR-L.ru
ТРК «Акварель» (ул. Промышленная, 13)
48-708
реклама

НАИМЕНОВАНИЕ	ЦЕНА(РУБ/ШТ)	КОЛ-ВО	СУММА
ПЕЧАТЬ ЛИСТОВОК ФОРМАТА А6 4+4 ВХИ	2,3	1600	3680
РАБОТА ПРОМОГРУППЫ	300	5	1500
КОСТЮМ ДЕДА МОРОЗА И СНЕГУРОЧКИ	400	5	2000
КОНФЕТЫ ДЛЯ РАЗДАЧИ С КУПОНАМИ	2000	1	2000

ЧАСТНЫЙ ИНТЕРЕС
★ ГАЗЕТА, ПРИНОСЯЩАЯ УДАЧУ

УВАЖАЕМЫЕ ЧИТАТЕЛИ, ПОДАТЕЛИ БЕСПЛАТНЫХ ОБЪЯВЛЕНИЙ, ОБРАЩАЕМ ВАШЕ ВНИМАНИЕ, ЧТО ПОДАТЬ ОБЪЯВЛЕНИЕ НА КУПОНАХ ТЕПЕРЬ МОЖНО БУДЕТ ТОЛЬКО В РЕДАКЦИИ ПО АДРЕСУ:

ул. Мира, 1а

Если ваше объявление не вышло, позвоните нам: 8 (34241) 222-68, 8-922-3122-226

КВАРТИРЫ

1.1 МЕНЯЮ

1-КОМНАТНЫЕ

1-комн. кв. в г. Ижевск, в р-не ж/д вокзала, 36 кв. м, навес. потолки, с/у совм., счётчики, не треб. ремонта, част. с меб. - на равноцен. 1-комн. кв. или 2 хр. на Уральской или продам, 1,25 млн руб. Т. 8-922-3018-245

1-комн. кв. на Заре, 41 кв. м, в строящ. доме, срок сдачи нач. 2019 г. - на кв. с вашей доплатой. Т. 8-922-3448-844

1-комн. кв. по Ленина, 31 кв. м, 4 эт. + ККТ по Приморскому б-ру, 11 кв. м - на 2-комн. кв. или продам, рассм. варианты. Т. 8-922-2449-669

1.2 М/с на Заре, 4/5 эт., ремонт - на жильё в г. Ижевск, с доплатой. Т. 8-963-5497-215

2-КОМНАТНЫЕ

2 УП в п. Прикамский, 44,8 кв. м, 2/2 эт. - на 1-комн. на Уральской с вашей доплатой. Т. 8-922-3169-355

2 УП по Декабристов, 6, 54 кв. м, 2/9 эт., новостройка, черновая отделка, сдача дома третий квартал 2018 г., 1,85 млн руб. - на 1 УП или 2 хр. Т. 8-922-6497-785

2 УП по Советской, 34, 48 кв. м, 7/9 эт., хор. сост., з/лоджия - на 1 хр. на Уральской. Т. 8-922-6497-785

2 хр. в п. Новом, 1, 41 кв. м, 1/5 эт., комн. изолир., без балкона, ремонт, пл. окна, плитка в ванной - на 2 УП в п. Новом, с нашей доплатой или продам. Т. 8-922-6497-785

2 хр. по Декабристов, 9, 48 кв. м, 5/5 эт., комн. изолир., в хор. сост. - на 1-комн. кв. или м/с на Заре + доплата. Т. 8-906-8884-774

2 хр. по Уральских Танкистов, 10, 45 кв. м, 3/5 эт., комн. изолир., ремонт, з/балкон, встр. кухня - на 3-4-комн. кв. в р-не шк. №4 или №9, с нашей доплатой, или продам. Т. 8-922-6497-785

2-комн. кв. в п. Марковском - на 1-комн. кв. в Чайковском. Т. 8-922-3674-778

2-комн. кв. на Заре, 55 кв. м, в строящ. доме, срок сдачи нач. 2019 г. - на кв. с вашей доплатой. Т. 8-922-3448-844

2-комн. кв. на Основном, 46 кв. м, 3 эт. - на 2-комн. кв. на Заре, 2-3 эт. Т. 8-922-3103-693

2-комн. кв. по Декабристов, 14 - на 1-комн. кв. без ремонта, на 2-4 эт., с доплатой 680 тыс. руб. Т. 8-922-3150-552

3-КОМНАТНЫЕ

3 УП в п. Марковский, 11, 73 кв. м, 5/5 эт., нов. ж/дверь, 2 лоджии, в обычном сост., рассм. обмен на 2-3 хр. в городе. Т. 8-922-2439-469

3 УП в п. Марковском, 11, 72 кв. м, 5/5 эт. - на 2 хр. в городе. Т. 8-922-2439-469

3 хр. по Гагарина, 15, 59 кв. м, 4/5 эт., окна помен., натяж. потолки, хор. сост. - на жил. дом на Уральской или Завьялово, доплата с моей стороны. Т. 8-906-8884-774

3 хр. по Гагарина, 36, 63 кв. м, 5/5 эт., в хор. сост. - на м/с + КГТ или м/с + 1 хр., рассм. предложения. Т. 8-922-2439-469

3 хр. по Шлюзовой, 4, 59 кв. м, 2/5 эт. - на 2 хр. на Уральской с вашей доплатой. Т. 8-922-3139-967

3 хр. по б-ру Текстильщиков, 5, 57 кв. м, 3/5 эт., ремонт, выровнены стены, нов. проводка, подвес. потолки, з/балкон, переплан. узакон. (соед. кухню с комн.), рядом шк., д/с, магазины, остановки - на 1 УП или 2 хр. с доплатой. Т. 8-922-6497-785

3-комн. кв. в г. Надым - на 3 УП в г. Чайковском. Т. 8-922-4590-025

3-комн. кв. на Основном, 60,4 кв. м, 1/5 эт., счётчики (вода, газ), с/у раздел., вся инфраструктура в шаг. доступ. - на 1-комн. кв. или продам. Т. 8-965-5746-555

4-КОМНАТНЫЕ

4 УП в п. Новом, 24, 87 кв. м, 1/5 эт., в хор. сост. - на кв. или дом или продам, рассм. все предложения. Т. 8-922-6497-785

4 УП по Декабристов, 5/5, 75 кв. м, 13/14 эт., треб. ремонта - на 2 хр. или продам. Т. 8-906-8884-774

4 хр. по Уральских танкистов, 12, 92 кв. м, 5/5 эт., кухня 14 кв. м, ремонт - на 2 хр. или продам, рассм. варианты. Т. 8-906-8884-774

4-комн. кв. в Завокзальном, 71 кв. м, 7 эт., лоджия, балкон, всё в шаг. доступ. - на 1-комн. кв. с доплатой или продам. Т. 8-982-4599-115

КГТ И МАЛОСЕМЕЙКИ

Две КГТ по Кабалевского, 26, 4/5 эт., кирпич. дом, одна - 13 кв. м, вторая - 24 кв. м, с ремонтом - на 2 хр. на Основном, 3-эт. дома не рассм. Т. 8-922-2439-469

КГТ 12.7 кв. м, по Кабалевского, 4 эт., солн. сторона, пл. окно, хорошая новая входная дверь, чистая, теплая, сделан ремонт, пл. трубы, санузел в кафеле, душ и дом в д. Марково, 10 соток земли, есть домовая книга, прописка, будут проводить газ в след. году - на 1-2-комн. кв., м/с, КГТ (с доплатой) в Ижевске, кроме 1 этажа, рассм. все варианты. Т. 8-922-6456-172

КГТ по Кабалевского, 30, 19 кв. м, 4/5 эт., пл. окно, хор. сост., свободна, 680 тыс. руб. - на 1 хр. или 2 хр. с доплатой. Т. 8-922-6497-785

КГТ по Ленина, 65/1, 25 кв. м, 1/9 эт., хор. сост., кухня, с/у в кв. - на 2 УП с нашей доплатой, или продам. Т. 8-922-6497-785

ККТ в г. Перми, Мотовилихинский р-н, ул. Индустриализации, 14, 17 кв. м, 4 эт., в отл. сост., ремонт во всей секции, места общего польз. на 4 хоз., с мебелью, не треб. вложений, 780 тыс. руб. или меняю на м/с или КГТ в Чайковском. Т. 8-922-3448-844

ККТ в центре города, 17,3 кв. м, 3/3 эт., балкон, ремонт + з/у 14 соток по ул. Суколда, дом, баня, надвор. постр., все посадки, в огороде речка - на 1-комн. кв. Т. 8-965-5746-555

ККТ по Приморскому б-ру, 19, 10 кв. м, 3/3 эт. - на большее жильё с доплатой, или продам, 400 тыс. руб. Т. 8-922-6497-785

ККТ по Приморскому б-ру, 19, 13 кв. м, 3/3 эт. - на большее жильё с доплатой, или продам, 450 тыс. руб. Т. 8-922-6497-785

ККТ по Приморскому б-ру, 19, 17 кв. м, 3/3 эт., бол. з/балкон, ремонт, пл. окно, оч. чистая секция, порядочные соседи, ремонт в ванной и на кухне, 500 тыс. руб. - на 1 хр. на Основном, с доплатой. Т. 8-922-6497-785

Квартира + доплата - на г. Москва, Пермь. Т. 8-922-3068-399

Комната в общ. по Ленина, 81, 19 кв. м, с/у, душ, Интернет, ремонт - на 1-комн. кв. с моей доплатой, рассм. любые варианты или продам 780 тыс. руб. Т. 8-922-3766-976

Комната по Ленина, 65/1, 11,3 кв. м, 4/9 эт., в комн. вода, встр. кух., пл. окно, вх. ж/дверь, с/у на 2 хоз., туалет и душ - на КГТ или м/с с нашей доплатой, или продам. Т. 8-902-7953-004

М/с в п. Новый, ул. Строителей, 15, 27,6 кв. м, 5/5 эт., в хор. сост., з/балкон, пл. окна, нов. ж/дверь, натяж. потолок, в ванной и кухне кафель, 1 собствен., докум. готовы - на 2-комн. кв. в п. Новый, с нашей доплатой. Т. 8-922-2439-469

М/с на Заре, 4/5 эт., ремонт - на квартиру в г. Ижевске с доплатой или продам. Т. 8-963-5497-215

М/с по Гагарина, 16, 30 кв. м, 2 эт., ремонт - на кв. с нашей или вашей доплатой. Т. 8-922-3448-844

М/с по Декабристов, 1/1, 22 кв. м, 4/5 эт., пл. окна, нов. проводка, выровнены стены, бол. балкон, ремонт в ванной и на кухне, нов. вх. дверь - на 1-комн. кв. или 2 хр. с доплатой. Т. 8-922-6497-785

М/с рядом с Драмтеатром, 32 кв. м, 3 эт., пл. окна, счётчики, ж/дверь, тамбур на 2 хоз. - на 2-комн. кв. с нашей доплатой, 1 эт. и выше 4 эт. не предл. Т. 8-922-3069-710

1.2 ПРОДАМ

Работа с материнским капиталом. Т. 8-922-3467-247

1-КОМНАТНЫЕ

Квартира-студия в новостройке от 1,04 млн руб. Т. 8-902-8006-683, 4-91-51

1 УП в п. Марковский, 4, 46,6 кв. м, 5/5 эт., треб. космет. ремонт, свободная, 1 млн руб. Т. 8-922-6497-785

1 УП в п. Марковский, 45,7 кв. м, 3/5 эт., 2 лоджии, с/у раздел., 1,25 млн руб., рассм. ипотеку, мат. капитал, торг. Т. 8-963-8789-206

1 УП в п. Марковский, 46,2 кв. м, 3/5 эт., чистая, тёплая, уют., 2 з/лоджия, с/у раздел., оч. простор. кухня, закрытый двор с хор. дет. площадкой, прекрасный, спок. р-н с развитой инфраструктурой: д/с, школа, магазины, Сбербанк, спорткомплекс, остановка в шаг. доступ., рассм. любую форму оплаты, 980 тыс. руб. Т. 8-922-3467-247, Марина

1 УП в п. Марковский, 45,7 кв. м, 5/5 эт., 2 лоджии, с/у раздел., 1,2 млн руб., рассм. ипотеку, мат. капитал, торг. Т. 8-922-3082-313

1 УП в п. Марковском, 46 кв. м, кухня 12,6 кв. м, 5/5 эт., большая, светлая, дом 1994 г/п, не треб. вложений, 2 з/лоджии (пластик., полн. внутр. отделка), с/у раздел. (кафель), счётчики, кух. гарнитур, можем остав. мягкую меб., окна дерев. ст/пакеты, стены ровные, пол - паркет, нов. вх. дверь, оч. чистый подъезд, вся инфраструктура: больница, д/с, школа, магазины, бассейн, автобусы регулярно (15 минут до города), 1 собствен., долгов нет, докум. в порядке, 1,09 млн руб. торг. Т. 8-922-3123-350

1 УП в п. Новом, 29, 36 кв. м, 2/5 эт., новостройка 8 лет, ремонт от застройщика, кв. пустовала, лоджия 6 м, оч. большая кухня, пл. окна, широкая, светлая парадная с тремя квартирами на эт., к дому подъезд с двух сторон, с хорошими стоянками для а/м, с торца дома перелесок с Нечкинским парком и тропой здоровья, есть вся инфраструктура, 1,2 млн руб., рассм. ипотеку и мат. капитал. Т. 8-922-3112-278

1 УП по Вокзальной, 39/1, корп. 1, 39 кв. м, кухня 9 кв. м, 2 эт., нов. кирп. дом, светлая, тёплая, уютная, з/лоджия, гардеробная, с/у раздел., трубы металлопл., ванная - кафель, дверь Аргус, ухож. подъезд, соседи спок., парковка, рядом магазин, остановка, д/с, школа, 1,8 млн руб. Т. 8-922-3513-601

1 УП по Декабристов, 16, 37,3 кв. м, 7/9 эт., пл. окна, вх. дверь помен., пл. трубы, с/у совм., свободна, 1 взр. собствен., хор. соседи, удоб. месторасполож., вся инфраструктура в шаг. доступ.: школа, д/с, магазины, больница, 1,4 млн руб. Т. 8-922-3368-992

1 УП по Декабристов, 36 А, 42 кв. м, 1/10 эт., панел. дом, новостройка (на стадии внутр. отделки, срок сдачи 2019 г.), бол. лоджия, пл. окна, рядом магазины, остановки, поликлиника, 1,15 млн руб. Т. 8-922-3123-350

1 УП по Декабристов, 36, 42 кв. м, 6/10 эт., новостройка, панел. дом, бол. з/лоджия, ремонт от застройщика (нат. потолки, ламинат, пл. окна, обои, ванная, с/у), заезжай и живи, в доме уже живут, рядом магазины, остановки, поликлиника, 1,5 млн руб. Т. 8-922-3123-350

1 УП по Декабристов, 5/1, 36 кв. м, 4/14 эт., заменены окна, сантехника, стояки, счётчики, з/балкон (дерев. рамы), консьерж, огромное место для колясок и велосипедов, ремонт в подъезде, 2 лифта, мусоропровод, оформление придомовой тер-рии, вся инфраструктура в шаг. доступ., 1,45 млн руб., рассм. любые сертификаты, ипотеку. Т. 8-922-3112-278

1 УП по Кабалевского, 24/1, 60 кв. м, 9/9 эт., шикарная, простор., качеств. дорогой евроремонт, поменяна вся сантехника, трубы, батареи, вся мебель, кух. гарнитур и встр. техника остаются, есть гардеробная, простор. з/лоджия 6 м, отл. вид на р. Каму, ТСЖ, чистый ухожен. подъезд, 1 собствен., 3,1 млн руб. Т. 8-922-3093-838

1 УП по Сиреневому б-ру, 2, 38 кв. м, 4/5 эт, треб. космет. ремонта, заменён балкон. блок, з/лоджия 6 м, с/у раздел., бол. кухня, хор. прихожая с гардеробной, вх. дверь двойная, хор. район, вся инфраструктура возле дома: школа, д/с, ледовый крытый каток, Сбербанк, почта, магазины, много парковоч. мест, 1 собствен., 1,55 млн руб., рассм. ипотеку, мат. капитал, помощь в оформлении. Т. 8-922-3112-278

1 УП по Сиреневому б-ру, 9, 37 кв. м, 5/5 эт., простор., бол. лоджия, с/у совм. (кафель), счётчики, 1 собствен., рассм. ипотеку, мат. кап., 1,73 млн руб., торг. Т. 8-922-3093-838

1 УП по Сиреневому б-ру, 9, 37 кв. м, 5/5 эт., простор., бол. лоджия, с/у совмещ., счётчики, 1 собствен., 1,69 млн руб., торг, рассм. ипотеку, мат. капитал. Т. 8-922-3093-838, агент по недвиж. Владимир

1 УП по Советской, 30/1, 30 кв. м, 8/9 эт., свободна, бол. з/лоджия 6 м, ж/дверь, счётчики, отл. расположение, развитая инфраструктура, 1 собствен., 1,25 млн руб., торг, ипотека, мат. капитал. Т. 8-922-3093-838

1 УП по Советской, 55, 29,4 кв. м, кухня 8,9 кв. м, 1/9 эт. (оч. высоко), дом 1995 г/п, ТСЖ, ремонт, полн. замен. проводка, стены выровнены, пол - ламинат, нат. потолки, пл. окна, нов. двери, нов. трубы, счётчики, ванная - кафель, нов. сантехника и акрил. ванна, туалет, умывальник, сделан второй выход на лоджию с кухни, лоджия с полной отделкой (пластик. ст/пакеты), в подарок: нов. встр. кухня, вытяжка, газ. плита, прихожая, встр. шкаф на лоджии, меб. в ванной, вложений не треб., 1 собствен., любые варианты оплаты, 1,56 млн руб. Т. 8-922-3123-350

1 хр. в п. Марковском, 36 кв. м, 5/5 эт., 750 тыс. руб. Т. 8-922-6497-785

1 хр. по Кабалевского, 18А, 30,8 кв. м, 4/5 эт., угловая, светлая, треб. ремонт, ст/пакет, з/балкон, стир. машина, мебель, вся инфраструктура в шаг. доступ., 1,2 млн руб. Т. 8-982-4695-579

1 хр. по Ленина, 33, 30 кв. м, 3/3 эт., ремонт, 1,5 млн руб. или меняем на 3 хр. в р-не шк. №9 с нашей доплатой. Т. 8-922-6497-785

1 хр. по Мира, 10, 32 кв. м, 2/4 эт., дом кирп., ремонт или меняю на жильё меньшей площади с вашей доплатой, рассм. ваши предложения. Т. 8-922-2439-469

1 хр. по пр. Победы, 12/1, 1/5 эт., окна и трубы поменяны, остальное в обычном сост., чистая продажа, 1,25 млн руб. Т. 8-922-2439-469

1- комн. кв. по б-ру Текстильщиков, 21, 30 кв. м, 2/5 эт., балкон, пл. окна, пл. трубы, счётчики, вх. ж/дверь, рядом д/с, школа, больница, 1 собствен., рассм. ипотеку, мат. кап., 1,08 млн руб. Т. 8-922-3093-838

1-комн. кв. в г. Ижевск, в р-не ж/д вокзала, 36 кв. м, навес. потолки, с/у совм., счётчики, не треб. ремонта, част. с меб., 1,25 млн руб. или обмен на равноцен. 1-комн. кв. или 2 хр. на Уральской. Т. 8-922-3018-245

1-комн. кв. в п. Марковский, 62, 38 кв. м, 4/5 эт., с/у в кв., 650 тыс. руб. Т. 8-922-6497-785

1-комн. кв. в п. Новом, 28,2 кв. м, 3/5 эт., ремонт, пл. окна, 1 собствен., докум. готовы, 850 тыс. руб. Т. 8-922-3115-175

1-комн. кв. в п. Новый, 29,5 кв. м, 3 эт., цена при осмотре или меняю на 1-комн. кв., на 2-3 эт., кроме Зари. Т. 8-922-3280-089

1-комн. кв. в п. Новый, 36 кв. м, ст/пакеты, лоджия с отделкой, трубы, счётчики, 1 млн руб., торг. Т. 8-922-3311-127

1-комн. кв. в п. Новый, ул. Строителей, 15, 34,5 кв. м, 5/6 эт., пл. трубы, счётчики (вода), с/у совм., пол - ламинат, взр. собст., рассм. ипотеку, мат. капитал, 1,05 млн руб. Т. 8-932-3319-545

1-комн. кв. в с. Б. Букор, по Юбилейной, 22, 28 кв. м, 1/1 эт., б/д, кап. ремонт: пл. окна, ламинат, стены, потолки, с/у совм., отопл. - газ. котёл, лет. веранда, сени, зем. участок 8 соток (раздел. на 2 части: под грядки и картошку), ЛПХ, вода, канализация центр., газ, эл-во, не треб. вложений, вся инфраструктура: больница, школа, д/с, администрация, 20 км от города по асфальт. дороге, 1 собствен., никто не прописан, кв. свободна, 830 тыс. руб., торг. Т. 8-922-3123-350

ЧАСТНЫЙ ИНТЕРЕС
★ газета, приносящая удачу

Ул. Мира, 1а
Объявления можно подать по телефонам:
8-922-3122-226, 222-68
Прием купонов до 14.00 вторника

Укажите НОМЕР и НАЗВАНИЕ РУБРИКИ, куда вы хотите поместить объявление

Номера рубрик вы можете увидеть на страницах «Объявлений» нашей газеты

Купон можно выслать почтой, принести в редакцию

ВНИМАНИЕ! На одном купоне размещается одно бесплатное объявление. Заполнять печатными буквами с соблюдением всех пробелов.

☐ НА 1 НЕДЕЛЮ ☐ НА 2 НЕДЕЛИ

РУБРИКА № ☐ _____

_____

_____

_____

_____

ОБРАЩАТЬСЯ по:
(Телефон, адрес) _____

Сведения для редакции. В газете не публикуются
(заполните все графы, иначе объявление не будет напечатано)

Дата заполнения: _____

Фамилия: _____ **Адрес:** _____

Подпись: _____ **Телефон:** _____

ПРАВИЛА ПУБЛИКАЦИИ ОБЪЯВЛЕНИЙ

1. Бесплатное объявление НЕ ВЫХОДИТ в номер:
• объявление является коммерческим и должно быть оплачено, т.к.:
- без указания количества товаров (как новые, так и б/у),
- относящиеся к сфере торговли и услуг (продам, куплю, сдам, сниму),
- торговые площади, витрины, торговые палатки, морозильные лари, рефрижераторы, большегрузные автомобили, автобусы и запчасти к ним, медицинское оборудование (в т.ч. препараты) и т.п.,
- средства производства: промышленные станки, пилорамы и т.п.,
- неявно предлагающие услуги, например: продам иномарку без пробега по РФ, работа на личном а/м или ищу работу бухгалтера на неполный рабочий день.
• отсутствуют сведения о подателе б/о (как в купоне, так и электронном виде).
• в нескольких объявлениях одного из разделов (рубрики) указаны один и тот же номер телефона (заполнены одним подателем).
• б/о публикуется, но в ДРУГОЙ рубрике - номер рубрики в купоне был указан неверно или отсутствует.

2. Бесплатное объявление подвергается правке:
• объявление содержит перечисление разнородных товаров: рубрика определяется по первому товару, информация об остальных товарах, не соответствующих данной рубрике, НЕ ПЕЧАТАЕТСЯ;
• при некоторых товарах не указывается их количество; невозможно разобрать написанное.

3. Не публикуются б/о о купле-продаже и обмене товаров, оборот которых ограничен текущим законодательством РФ:
наркотические, лекарственные и взрывчатые вещества, боевое оружие, яды, валюта и др.

4. Редакция:
• **НЕ** проверяет подлинность адресов и номеров телефонов, указанных в объявлениях, и **НЕ** предоставляет справочной информации о подателях б/о;
• **НЕ** осуществляет поиск интересующих товаров в массиве поданныхо бъявлений ни до, ни после выхода номера в печать;
• **НЕ** возмещает купоны, если они были заполнены неправильно и объявления не вышли в номер.

5. Общие рекомендации:
• купон следует заполнять ПЕЧАТНЫМИ буквами, соблюдая пробелы - это гарантия того, что б/о будет правильно набрано и опубликовано; следует пользоваться ручкой КОНТРАСТНОГО цвета (темно-синей или черной);
• обязательны к заполнению поля СВЕДЕНИЙ О ПОДАТЕЛЕ (фамилия, адрес, контактный телефон, подпись и дата заполенения);
• сообщите СВЕДЕНИЯ О ПОДАТЕЛЕ и при отправлении объявления по электронной почте;
• принимаются купоны ТОЛЬКО газеты «Частный Интерес» - купоны других газет и просто клочки бумаги отправляются в мусорную корзину.

РЕДАКЦИЯ ПРЕДУПРЕЖДАЕТ:
некоторые податели объявлений могут проявить недобросовестность в контактах с вами – пожалуйста, будьте осторожны и предусмотрительны.

БЕСПЛАТНЫЕ ОБЪЯВЛЕНИЯ В ТЕКУЩИЙ НОМЕР ПРИНИМАЮТСЯ:

ДО 14.00 ВТОРНИКА **НА КУПОНАХ** в редакции по адресу: Мира, 1а

ДО 14.00 ВТОРНИКА **ПО ТЕЛЕФОНАМ** 222-68, 8-922-3122-226, sms круглосуточно

ДО 15.00 ВТОРНИКА **В ИНТЕРНЕТЕ** на сайте: chaint.ru, эл. почта: bochaint@chaint.ru, в группе ВК: vk.com/chaint

15 лет с Вами!
ОКНА ЛОДЖИИ БАЛКОНЫ ЖАЛЮЗИ ВОРОТА РОЛЬСТАВНИ
МОСКИТНАЯ СЕТКА В ПОДАРОК
ГРАНД ОКНА
КАЧЕСТВО · НАДЕЖНОСТЬ · ГАРАНТИИ
рассрочка без переплаты СКИДКИ
кредит первый взнос 0 руб.
Гостиница «Волна», оф. 220, т.: 3-16-36, 8-922-644-7977
Ул. Ленина, 44 (вход с торца), т.: 4-74-24, 8-922-374-9710
реклама

1-комн. кв. в с. Фоки, Кирова, 17, 50 кв. м, 1/1 эт., дерев. дом, пл. окна, с/у, э/плита, собств. котёл отопления, з/у 10 соток, ИЖС, посадки, теплица, баня, рядом д/с, магазины, аптека, остановка (автобусы ходят каждые полчаса), 750 тыс. руб. Т. 8-922-3093-838

1-комн. кв. в центре г. Пермь, ул. Плеханова, 70, 21 кв. м, 7/9 эт., сост. обычное, 1 собствен., никто не прописан (проживают квартиранты), отл. вариант для инвестиций, рассм. обмен на недвижимость в г. Чайковском, 1,39 млн руб. Т. 8-922-3448-844

1-комн. кв. на Завьялова, ул. Нефтяников, 8, 29 кв. м, 2/2 эт., б/д, газ. отопл., дерев. ст/пакеты, хор. сост., 450 тыс. руб., за налич. расчёт. Т. 8-922-6497-785

1-комн. кв. на Основном и Уральской или меняю на кв. по Советской, 6. Т. 8-912-9896-255

1-комн. кв. на Основном, 30,1 кв. м, 3/3 эт., хор. ремонт, не треб. вложений, 1,55 млн руб. или обмен на 2-3-комн. кв. на Основном с нашей доплатой, СРОЧНО! Т. 8-929-2335-835

1-комн. кв. на Основном, р-н Руси, 28 кв. м, 3/5 эт., кирп. дом, пл. окна, з/балкон, хор. сост., 1,45 млн руб. Т. 8-922-3202-931

1-комн. кв. по Азина, 29, 52,9 кв. м, 2/5 эт., нем. застр., ремонт, мебель, 2,45 млн руб., торг. Т. 8-922-6457-001

1-комн. кв. по Вокзальной, 1/4, 30 кв. м, 2/5 эт., хор. ремонт, пол - ламинат, натяж. потолки, поменяна вся проводка, пл. окна, пл. трубы, с/у совмещ., нов. ж/дверь, 1,18 млн руб. Т. 8-922-3093-838

1-комн. кв. по Вокзальной, 1/4, 38 кв. м, 1/5 эт., студия, бол. ванная, с/у совм., в приличном сост., 1 взр. собствен., рассм. ипотеку, мат. капитал, 940 тыс. руб. Т. 8-922-3112-278

1-комн. кв. по Вокзальной, 15, 30 кв. м, 3/5 эт., кирп. дом, срочный выкуп квартир по цене 85-90% от рыночной стоимости, деньги в течение 2-3 дней. Т. 8-922-3123-350

1-комн. кв. по Вокзальной, 3, 21,6 кв. м, 3/5 эт., окна ПВХ, з/балкон, подъезд чистый, рядом с Драмтеатр, магазин, парковка, хвойный парк для прогулок, остановка, ТД Адмирал, взр. поликлиника, д/с; взр. собственники, 890 тыс. руб., рассм. ипотеку, мат. капитал. Т. 8-922-3112-278

1-комн. кв. по Вокзальной, 3, 31 кв. м, 5/5 эт., хор. сост., окна замен., пол -ламинат, с/у совм. (кафель, нов. санфаянс), ремонт в подъезде, дом возле Драмтеатра, рядом ТД Адмирал. сосновый бор, р. Кама, остановка, поликлиника, докум. готовы, рассм. ипотеку, мат. капитал, 1,25 млн руб. Т. 8-922-3112-278

1-комн. кв. по Вокзальной, 33, 30,4 кв. м, кухня 6,4 кв. м, 9/9 эт., кирп. дом, вторичка, кад. № 59:12:0010333:651, лоджия, 1,25 млн руб., торг. Т. 8-922-3336-455, Максим

1-комн. кв. по Вокзальной, 47, 30,5 кв. м, 8/9 эт., с/у совм., пл. окна, б/балкона, подъезд чистый, хор. соседи, вся инфраструктура рядом, 1 собствен., 1,19 млн. руб. Т. 8-922-3368-992

1-комн. кв. по Вокзальной, 53, 30 кв. м, 1/5 эт., косм. ремонт, окна, м/к и вх. двери замен., кух. гарнитур, с/у совмещ., стояки замен., нов. счётчики, рядом магазин, остановка, шк. №11, д/с, 1 взр. собствен., рассм. ипотеку, мат. капитал, 1,19 млн руб. Т. 8-922-3112-278

1-комн. кв. по Вокзальной, 55, 29 кв. м, 2/5 эт., дом м/с, хор. сост., окно в зале замен., нов. вх. дверь, с/у совм., (космет. ремонт), пол - линолеум, неб. балкон, кух. гарнитур, чистая секция с прилич. соседями, рядом д/с, шк №11, рассм. ипотеку, мат. капитал, 1,05 млн руб. Т. 8-922-3112-278

1-комн. кв. по Гагарина, 16, 21 кв. м, 1/5 эт., свободна, с/у совмещ., пл. трубы, счётчики, 750 тыс. руб. Т. 8-922-3093-838

1-комн. кв. по Гагарина, 16, 30 кв. м, 2 эт., м/с дом, бол. з/балкон, прилич. семейные соседи, вся инфраструктура в шаг. доступ., кв. свободна, 1 собствен., никто не прописан, долгов и обременений нет, 1,1 млн руб., рассм. все варианты обмена (1,2 млн руб.) с нашей или с вашей доплатой. Т. 8-922-3448-844

1-комн. кв. по Гагарина, 20, 31,9 кв. м, 1 эт., без балкона. Т. 8-922-6464-990

1-комн. кв. по Гагарина, 20, 32 кв. м, 1 эт., косм. ремонт, без болкона, 1, млн руб., торг. Т. 8-922-6464-990

1-комн. кв. по Гагарина, 29, 32,6 кв. м, 4 эт., дом ТСЖ, 1 собствен., никто не прописан, кв. свободна, 1,2 млн руб., СРОЧНО! Т. 8-922-3115-175

1-комн. кв. по Гагарина, 30, 21,7/11,8 кв. м, панел. дом м/с типа 1982 г. постр., нов. вход. дверь, пл. окна, бол. з/балкон, треб. ремонт, рядом магазины, д/с, р. Кама, 1 собствен., рассм. любые варианты оплаты, 940 тыс. руб. Т. 8-922-3123-350

1-комн. кв. по Гагарина, 30, 22 кв. м, 4/5 эт., панел. дом, бол. з/балкон, пл. трубы, счётчики (газ, вода), рядом д/с, шк. №1, магазины, р. Кама, 1 собствен., никто не прописан, кв. свободна, рассм. ипотеку, мат. кап., 870 тыс. руб. Т. 8-922-3123-350

1-комн. кв. по Гагарина, 32, 30,5 кв. м, 5/5 эт., светлая, тёплая, из окон красивый вид на р. Кама, пл. окна, з/балкон с выносом, пл. трубы, счётчики, подъезд чистый (ремонт), в шаг. доступ.: д/с, магазины, река, рассм. любые вар. оплаты,1 199 тыс. руб. Т. 8-922-3123-350

1-комн. кв. по Гагарина, 36, 30 кв. м, 4/5 эт., не треб. вложений, ремонт: замен. окна, двери м/к, з/балкон, ванна - кафель, нов. санфаянс, душ. кабинка, чистый подъезд, бол. парковка во дворе, рядом супермаркет, шк. №1, д/с, 200 м до Камы, красивый вид, 1 взр. собствен., 1,4 млн руб., рассм. ипотеку, мат. капитал. Т. 8-922-3112-278

1-комн. кв. по Горького, 6, 26 кв. м, 1/2 эт., б/д, центр города, удач. вложение денеж. средств (перспектива сноса), 795 тыс. руб. Т. 8-922-3448-844

1-комн. кв. по Декабристов, 1, 30 кв. м, 1/5 эт., не угловая, без ремонта, м/с дом возле остановки «Трактовая», рядом магазины, быт. услуги, рассм. ипотеку, мат. капитал, 1,1 млн руб. Т. 8-922-3112-278

1-комн. кв. по Декабристов, 1, 32 кв. м, 1/5 эт., дом м/с, хор. сост., без ремонта, окна замен., бол. комн. на 2 окна, с/у совм., пол - линолеум, чистая секция с прилич. соседями, рядом остановка, рассм. ипотеку, мат. капитал, 1,06 млн руб. Т. 8-922-3112-278

1-комн. кв. по Декабристов, 11, 29,8 кв. м, 2/5 эт., ремонт: пл. ст/пакеты, натяж. потолок, ламинат, з/балкон (пластик), м/к деверь замен., треб. доделать с/у, в подъезде кап. ремонт, хор. тихие соседи, вся инфраструктура в шаг. доступ.: школа, д/с, больница, магазины, остановка, хор. место для друж. семьи, 1,28 млн руб. Т. 8-922-3217-589, Иван

реклама
Открыто недвижимость
8-922-3511-469
Широкий спектр услуг в сфере недвижимости

1-комн. кв. по Декабристов, 19, 30,5 кв. м, 4/5 эт., оч. тёплая, уютная, хор. ремонт, ст/пакеты, з/балкон (пластик), пол - ламинат, ванная - кафель, сантехника нов., кух. гарнитур, встр. шкафы, хор. соседи, рассм. ипотеку, мат. капитал, 1,3 млн руб. Т. 8-922-3217-589, Иван

1-комн. кв. по Декабристов, 36, 38,7 кв.м, 7/10 эт., новостройка, уютная, светлая, вложений не треб., бол. з/лоджия, остаётся кухня, водонагреватель, вся инфраструктура в шаг. доступ.: школа, д/с, аптеки, больница, магазины, почта, 1,65 млн руб., торг. Т. 8-922-3217-589, Иван

1-комн. кв. по Декабристов, 5/6, от 34 до 37 кв. м, со 2 по 5 эт., с ремонтом от застройщика, сантехника полностью, газ. плита, обои, линолеум, качеств. вход. дверь, 2 водонагревателя (на кухне и в ванной), возм. внутренняя рассрочка платежей, обмен на зем. участки, а/м, коммерч. недвижимость, 1 292 000 руб. Т. 8-922-2442-222

1-комн. кв. по Декабристов, 6, 39 кв. м, срок сдачи осень 2018 г., готовность дома более 83%, самая низкая цена на новостройку, красивый, яркий дом, удач. располож., 1,28 млн руб. Т. 8-922-3448-844

1-комн. кв. по К. Маркса, 15, 33 кв. м, 6/9 эт., не треб вложений, пол - ламинат, кондиционер, кух. гарнитур, окна и балкон. блок замен. (выход отдел. - добав. свет), с/у совмещ. (кафель), нов. санфаянс, душ. кабина; 1 эт. занимают прод. и пром. магазины, аптеки, рядом центр. площадь, администрация, ДМ, цвето-звуковой фонтан, д/с, гимназия, остановка, банки, 1 взр. собствен., рассм. ипотеку, мат. капитал, 1,65 млн. руб. Т. 8-922-3112-278

1-комн. кв. по К. Маркса, 17, 33/19 кв. м, 8/9 эт., ремонт, пл. окна, з/балкон, с/у совмещ., в прихожей встр. шкаф, дом в центре города рядом с площадью, инфраструктура вся рядом: больницы, д/с, гимназия, остановки, чистый подъезд, спокойные соседи, 1,65 млн руб. Т. 8-922-3115-175, специалист по недвижимости Анастасия

1-комн. кв. по К. Маркса, 3/1, 25 кв. м, 1/9 эт., бывш. общежитие, собствен. с/у и ванная, кухня, 800 тыс. руб. или меняю на дом в с. Фоки, можно старый. Т. 8-922-3112-278

1-комн. кв. по К. Маркса, 30, 32 кв. м, 2/3 эт., чистая, светлая, в хор. сост., тёплый кирп. дом, з/балкон, центр города, рядом НОЦ, центр. площадь, остановки, магазины, 1 собствен., прописанных нет, рассм. любые варианты оплаты, 1,15 млн руб. Т. 8-922-3123-350

1-комн. кв. по Кабалевского, 15, 28 кв. м, 7/9 эт., угловая, тёплая, тихая, выход на лоджию отдел. блоком (добав. свет), треб. ремонт, хор. уютное располож. дома (спал. парковый р-н), 1 взр. собствен., рассм. ипотеку, мат. капитал, 1,15 млн руб. Т. 8-922-3112-278

1-комн. кв. по Кабалевского, 17, 30 кв. м, 2/5 эт., угловая, не холодная, в комн. 2 окна (замен.), оч. светло, нов. э/проводка и вх. дверь, стены выровнены, рядом родник, парк, шк. №4, д/с, м-н «Пятёрочка», 1 взр. собствен., рассм. ипотеку, мат. капитал, 1,2 млн руб. Т. 8-922-3112-278

1-комн. кв. по Кабалевского, 24, 19,1 кв. м, ремонт: обои, покраш. пол, потолоч. плитка, ст/пакет (вид из окна на задн. двор), двойная вх. дверь.; парковоч. место, рядом вся инфраструктура: остановка, магазины, ТЦ Русь, шк. №4, д/с, центр. стадион, парк, пляж. Кв. свободна от обяз. и долгов, несколько собствен., рассм. ипотеку, мат. капитал, 750 тыс. руб. Т. 8-922-3190-900

1-комн. кв. по Кабалевского, 28, 23 кв. м, 2/5 эт., косм. ремонт, с/у раздел., душ. кабина, окна замен. (вых. на Буревестник и на Каму), пол - линолеум, кухня отделена от спал. места, счётчики (вода), во дворе м-н «Пятерочка», рядом остановка, набережная, пляж, д/с, гимназия, шк. №4, рассм. мат. кап. и ипотеку, 830 тыс. руб. Т. 8-922-3112-278

1-комн. кв. по Кабалевского, 28, 23 кв. м, 2/5 эт., космет. ремонт, с/у раздел., душ. кабинка, окна замен. (выходят на «Буревестник» и на Каму), полы - линолеум, счётчики (вода), во дворе м-н «Пятёрочка», рядом остановка, набережная, пляж, д/с, гимназия, шк. №4, 780 тыс. руб., рассм. ипотеку, мат. капитал, оказываем помощь в оформлении. Т. 8-922-3112-278

1-комн. кв. по Кабалевского, 30, 13 кв. м, 2/5 эт., хор. сост., окно замен., с/у совмещ. (кафель), отдел. кух. мойка; дом в 100 м от набережной Камы, рядом сосновый бор, д/с, гимназия, остановка, центр. стадион, спорткомплекс Буревестник (с бассейном), 630 тыс. руб. Т. 8-922-3112-278

1-комн. кв. по Кабалевского, 30, 13 кв. м, 2/5 эт., хор. сост., окно замен., совм. с/у (кафель), отдел. кух. мойка, рядом набережная, д/с, гимназия, остановка, центр. стадион, спорткомплекс «Буревестник», 550 тыс. руб., без торга. Т. 8-922-3112-278

1-комн. кв. по Кабалевского, 39, 29,2/16,4/6,2 кв. м, 1/5 эт., высоко, панел. дом, пл. окна, есть возм. пристроить лоджию, с/у совмещ. (кафель), счётчики (вода), мебель остаётся, стир. машина в подарок, треб. ремонт, рядом с домом центр. набережная, центр. площадь, поликлиника, магазины, остановка, д/с, 1 собствен., долгов и обременений нет, 1 млн 199 тыс. руб., рассм. любые варианты оплаты или обмен на КГТ с вашей доплатой. Т. 8-922-3123-350, Олег, звонить в любое время

1-комн. кв. по Кабалевского, 39, 5/5 эт., панел. дом, ремонт, пл. окна, ламинат, встр. кухня, м/к двери, нов. сантехника, нов. вх. дверь, кондиционер, водонагрев., заезжай и живи, прекрасный вариант для молодой семьи, докум. готовы, 1 взр. собствен., 1,45 млн руб., торг. Т. 8-922-3467-247, Марина

БЮРО НЕДВИЖИМОСТИ
Ул. Ленина, 47
Тел. 67-146
e-mail: cvadrat-metr@mail.ru
сайт: cvadrat-metr.ru
КВАДРАТНЫЙ МЕТР
ВСЕ УСЛУГИ НА РЫНКЕ НЕДВИЖИМОСТИ
Договора купли-продажи, дарения
Оформление земли
Работаем с различными сертификатами
Ипотека ВТБ, Сбербанк
РЕКЛАМА

1-комн. кв. по Ленина, 40, 22 кв. м, 5/5 эт., оч. светлая, ремонт, трубы канализ. и водопр. замен., счётчики, бол. балкон, центр города. Т. 8-922-3592-331

1-комн. кв. по Ленина, 79, 29,5 кв. м, кухня 8,4 кв. м, 3/5 эт., ремонт, пл. окна, ж/дверь, без балкона, пол - линолеум, 1,05 млн руб. или меняю на 1-комн. кв. на Основном, в Завокзальном, большей площади. Т. 8-922-3493-696

1-комн. кв. по Ленина, 83/1, ЖК «Апельсин», 38 кв. м, 1,65 млн руб. Т. 8-922-3448-844

1-комн. кв. по Ленина, общ. Дружба, 33,4 кв. м, 8/9 эт., переделана в полноцен. двушку с изолир. комн., хор. ремонт, остаётся кух. гарнитур, душевая, шкаф-купе, замен. лифты, 1,2 млн руб. Т. 8-922-3448-844

ОКНА ЛОДЖИИ БАЛКОНЫ
ПРИМОРСКИЙ б-р, 38/1
оконная компания ПЛАНЕТА СВЕТ
Качество, проверенное временем!
4-55-66, 3-33-30
реклама

1-комн. кв. по Камской, 5, 30,6 кв. м, 1 эт. (высоко), пл. окна, пл. трубы, счётчики, с/у совм., вх. ж/дверь, 1 собствен., 1,3 млн руб. или обмен на 2-комн. кв. на Уральской с нашей доплатой. Т. 8-922-3093-838, агент по недвижимости Владимир

1-комн. кв. по Камской, 9, 38 кв. м, 5 эт., в строящ. доме, 1,55 млн руб. Т. 8-922-3448-844

1-комн. кв. по Камской, 9, 38 кв. м, 5 эт., новостройка, 1,55 млн руб. Т. 8-922-3448-844

1-комн. кв. по Камской, 9, 38 кв. м, 7/9 эт., вся инфраструктура в шаг. доступ., 1 собствен., рассм. обмен на 2-комн. кв. с доплатой, 1,6 млн руб. Т. 8-922-3368-443

1-комн. кв. по Ленина, 31 кв. м, 4 эт., з/балкон, ремонт в ванной, пл. трубы, нов. мойка на кухне, пл. окна, 1 взр. собствен., 1,46 млн руб., торг. Т. 8-908-2552-837

1-комн. кв. по Ленина, 41, 29,5 кв. м, 2 эт., без ремонта, пл. окна, пл. балкон, 1,3 млн руб. Т. 8-982-1181-525

1-комн. кв. по Ленина, 32, в б/д, 1 эт., 27 кв. м, большой подпол, пл. окна, пл. трубы, 1 млн руб. Т. 8-922-2466-040

1-комн. кв. по Ленина, 79, 33 кв. м, 4/5 эт., б/балкона, с/у панели, пол линолеум, заменены все двери, окна, встр. кухня, 1,05 млн руб., торг. Т. 8-922-6457-001

1-комн. кв. по Ленина, 79, 34 кв. м, 1/5 эт., кирп. дом, стены толстые (тепло), ремонт, вложений не треб., с/у раздел., огромная кухня с гарнитуром, кв. имеет собств. отдел. вход с улицы, переплан. узакон., дом на берегу Камы, рядом перелесок и небол. пляж с бухтой для дет. купания, собств. парковоч. место, готовы докум. под любую программу (ипотека, мат. сертификат), 1 взр. собствен., готов к обмену на а/м и внутр. рассрочку без участия банков, 1,19 млн руб. Т. 8-922-3112-278

1-комн. кв. по Ленина, 79, 68 кв. м, 1/5 эт., кирп. дом, тёплая (толст. стены), ремонт, вложений не треб., комн. большая (на два окна), может быть разделена на две части, с/у раздел., огром. кухня с гарнитуром, кв. имеет два входа (из подъезда и с улицы), переплан. узакон., собств. парковоч. место, рядом берег Камы, пляж с бухтой для дет. купания, перелесок со спорт. площадкой, 1 взр. собствен., докум. готовы под любую программу - ипотека, мат. сертификат, 1,9 млн руб., внутр. рассрочка без участия банков или обмен на а/м, ваше жильё с доплатой. Т. 8-922-3112-278

1-комн. кв. по Мира, 14, 31,3 кв. м, 4/4 эт., оч. светлая, солн. сторона, качеств. ремонт, поменяна проводка, радиаторы, счётчики, натяж. потолки, пл. окна, балкон, чистый подъезд, прекрасные соседи, инфраструктура вся рядом, д/с, Сбербанк, магазины, больницы, школа, 1 собствен., докум. готовы, любая форма оплаты, 1,6 млн руб., торг. Т. 8-922-3115-175

1-комн. кв. по Мира, 17, 26 кв. м, 1/2 эт., б/д, в хор. сост., свободна, 850 тыс. руб., торг. Т. 8-922-6497-785

1-комн. кв. по Мира, 2/3, 30,2 кв. м, 1/5 эт. (высоко), панел. дом, солн. сторона, решётки на окнах, счётчики, ванная - кафель, дом ТСЖ, в подъезде чисто, ремонт, ухож. придом. тер-рия, вся инфраструктура, 1 собствен., никто не прописан, продажа без проблем, варианты оплаты любые, 1,09 млн руб. Т. 8-922-3123-350

1-комн. кв. по Мира, 23, 26 кв. м, 1 эт., б/д, 950 тыс. руб., торг. Т. 8-922-3569-557

АГЕНТСТВО НЕДВИЖИМОСТИ «НЕДВИЖИМОСТЬ-ТУТ»
ПОКУПКА, ПРОДАЖА. КВАРТИРЫ, ДОМА.
СРОЧНЫЙ ВЫКУП НЕДВИЖИМОСТИ. Т.: 8-922-312-3350
КОММЕРЧЕСКАЯ НЕДВИЖИМОСТЬ. ЗЕМЕЛЬНЫЕ УЧАСТКИ.
НЕЗАВИСИМАЯ ОЦЕНКА. Т.: 8-922-366-0505, 4-95-03
реклама
Адрес: ул. Ленина, 36/2 • ул. Ленина, 61б, 2 эт., оф. 1, 2 (здание центрального отделения Сбербанка)
Т.: 4-95-03, 4-92-90, 8-922-244-2222
Сайт: Недвижимость-тут.рф

1-комн. кв. по Мира, 32, 29,7 кв. м, 1/6 эт., пл. трубы, счётчики, с/у совм., 1 собствен., кв. свободна, никто не прописан, 900 тыс. руб. Т. 8-922-3093-838, агент по недвижимости Владимир

1-комн. кв. по Мира, 32, 29,7 кв. м, 3/6 эт., пл. окна, пл. трубы, счётчики, балкон, 1 собствен., кв. свободна, 1,03 млн руб. Т. 8-922-3093-838, агент по недвиж. Владимир

1-комн. кв. по Мира, 8, 29,7 кв. м, 3/6 эт., центр города, пл. окна, пл. трубы, счётчики, с/у совмещ., з/балкон, 1 собствен., свободна, никто не прописан, 1,17 млн руб., торг. Т. 8-922-3093-838

1-комн. кв. по Мира, в б/д, 1 эт., 26 кв. м, душ. кабина, решетки на окнах, новая ж/дверь, 950 тыс. руб., рассм. вар. обмена на 2-комн. кв. на Основном. Т. 8-922-3193-784, 8-919-4484-473, Оксана

1-комн. кв. по Советской, 10, 22 кв. м, 5/5 эт., пустая, аккуратная, без кап. ремонта, окна помен., балкон не заст., в ванной нов. санфаянс, счётчики (вода), в подъезде чисто; дом между шк. №1 и 12 (без перехода ч/з проезжую часть), рядом д/с, дет. площадки, ТЦ Мега, Сбербанк, остановка; 1 взр. собствен., рассм. ипотеку, мат. капитал, 970 тыс. руб. Т. 8-922-3112-278

1-комн. кв. по Советской, 14, 31,5 кв. м, 1/5 эт., кладовая, с/у совм., без балкона, пл. окна, счётчики (вода, э/э), оч. удоб. располож., всё в шаг. доступ.: магазины, аптека, остановки, Сбербанк, д/с, шк. №1, 12, поликлиника, нотариус, 1,13 млн руб. Т. 8-922-3150-552

ПОДАТЬ ОБЪЯВЛЕНИЕ В «ЧИ» ЛЕГКО! >222-68 КРУГЛОСУТОЧНО (SMS/ЗВОНОК) 8-922-3122-226
Объявления в текущий номер **принимаются до 14:00 вторника**
Купон и правила подачи объявлений **на стр.16**

Успей купить квартиру с ремонтом в новостройке
б-р Текстильщиков, 8

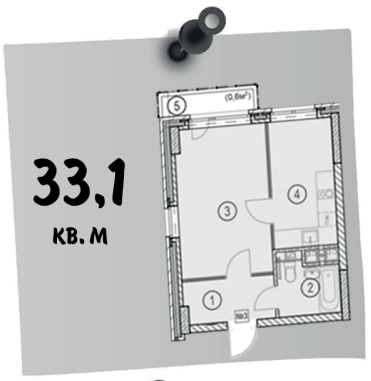

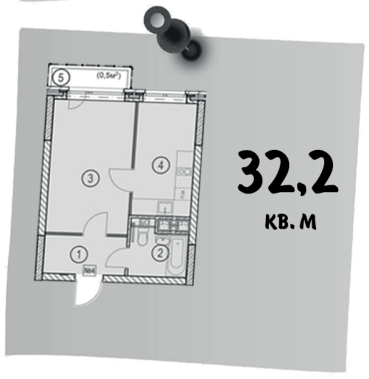

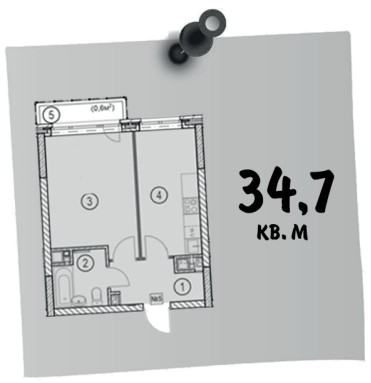

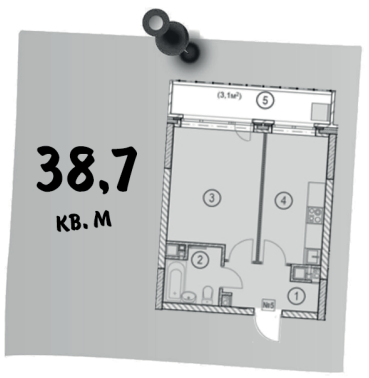

От 1,4 млн руб.

Уточняйте цену понравившейся квартиры в отделе продаж
8-902-800-66-83
4-91-51

Реклама

1-комн. кв. по Сиреневому б-ру, 3, 38 кв. м, 9 эт., рассм. варианты обмена, 1,6 млн руб. Т. 8-922-3448-844

1-комн. кв. по Советской, 26, 30 кв. м, 3/5 эт., дерев. ст/пакеты, с/у совм., з/балкон, в подъезде ремонт, дом за ТД Дельфин, достаточно парков. мест, в шаг. доступ.: д/с, шк. №1 и 2, поликлиники, булочная, магазины, остановка, рассм. ипотеку, мат. капитал, 1,19 млн руб. Т. 8-922-3112-278

1-комн. кв. по Советской, 32, 1/5 эт., пл. окна, пл. трубы, счётчики (вода, э/э), с/у совм., пол - линолеум, взр. собств., рассм. ипотеку, мат. капитал, 850 тыс. руб. Т. 8-932-3319-545

1-комн. кв. по Советской, 35, 32,1 кв. м, 5/5 эт., ремонт, чисто, уютно, з/балкон, остаётся кухня, дом ТСЖ, заменили все стояки отопления, рядом ТЦ Айсберг, почта, магазины, школа, хор. парковка, рассм. ипотеку, мат. капитал, 1,38 млн руб., торг. Т. 8-922-3217-589, Иван

1-комн. кв. по Строительной, 14, 30 кв. м, 5/5 эт., встр. кух. гарнитур, кондиционер, водонагреватель, спут. тарелка, натяж. потолки, пл. окна, нов. ж/дверь, с/у совм., нов. сантехника, кафель, з/балкон (пластик), 1 собствен., 1,2 млн руб. Т. 8-922-3368-992

1-комн. кв. по Уральских танкистов, 12, 29,7 кв. м, 2/5 эт., пл. окна, пл. трубы, счётчики, без балкона, дом в центре мкрн, за м-ном Кедр, с торца дома д/с №32, во дворе дет. площадка, в подъезде ремонт, 1 собствен., 950 тыс. руб., рассм. ипотеку, мат. капитал. Т. 8-922-3093-838

1-комн. кв. по Шлюзовой, 4, 30,9 кв. м, 1 эт., пл. окна, пл. трубы (поменяны), счётчики, вход. мет. дверь, вся инфраструктура в шаг. доступ., 1,32 млн руб. Т. 8-922-2442-222

1-комн. кв. по б-ру Текстильщиков, 8, 24,4 кв. м, 2/9 эт., нов. дом, сдан в 2018 г., красивый, уютный, современный, из качеств. материалов с применен. провер. технологий. Кв.-студия, никто не проживал, простор. коридор, бол. совм. с/у, чистый подъезд, груз. лифт, придом. тер-рия ухож., дет. площадка, удоб. дорож. развязка, много парковоч. мест, рядом шк. №8, д/с, ТД Заря, полн. инфраструктура, рассм. ипотеку, мат. капитал, 1 098 тыс. руб. Т. 8-922-3112-278

1-комн. кв. по б-ру Текстильщиков, 8, 32,3 кв. м, 2/9 эт., нов. дом, сдан в 2018 г., красивый, уютный, современный, из качеств. материалов с применен. провер. технологий. Кв. чистая, никто не проживал, в комн. 2 окна, оч. светлая, балкон, простор. коридор, бол. совм. с/у, чистый подъезд, груз. лифт, придом. тер-рия ухож., дет. площадка, удоб. дорож. развязка, много парковоч. мест, рядом шк. №8, д/с, ТД Заря, полн. инфраструктура, рассм. ипотеку, мат. капитал, 1 499 тыс. руб. Т. 8-922-3112-278

1-комн. кв. по пр. Победы, 12/1, 2 эт., без ремонта, без балкона, пл. окна. Т. 8-922-3320-442

1-комн. кв. рядом с автовокзалом, 31 кв. м, 5 эт., рядом рынок, милиция, прокуратура, без посредников, 1,5 млн руб., СРОЧНО! Т. 8-909-1126-953

1-комн. кв., без посредников, СРОЧНО! Т. 8-909-1126-953

2-КОМНАТНЫЕ

2 УП в Завокзальном, 48 кв. м, з/лоджия 6 м, встр. шкаф, нов. двери, пл. окна, с/у совм. (кафель), счётчики, домофон, 1 собств., докум. готовы, 2,05 млн руб., торг. Т. 8-922-1155-150

2 УП в п. Марковский, 13, 57,2 кв. м, 2/5 эт., просторная, 2 балкона, раздел. комн., просторн. кухня, с/у раздел., счётчики, 1 собствен., свободна, 1,18 млн руб., ипотека. мат. капитал. Т. 8-922-3093-838

2 УП в п. Марковский, 14, 59 кв. м, 5/5 эт., ремонт, 2 з/балкона, 1,1 млн руб. Т. 8-922-6497-785

2 УП в п. Марковский, 3/5 эт., в середине дома, простор., удоб. планировка, хор. сост., счётчики (вода, газ), 2 бол. лоджии (на обе стор.), рядом д/с. Т. 8-912-5983-833

2 УП в п. Марковский, 57,3 кв. м, 1/5 эт., 2 з/лоджии (1 утепл.), с/у раздел., 1,35 млн руб., рассм. ипотеку, мат. капитал, торг. Т. 8-922-3521-031

2 УП в п. Марковский, 57,4 кв. м, 4/5 эт., 2 лоджии, с/у раздел., 1,4 млн руб., рассм. ипотеку, мат. капитал, торг. Т. 8-922-3670-909

2 УП в п. Марковский, 58,2 кв. м, 4/5 эт., 2 лоджии, простор. кухня и прихожая, с/у раздел., 1,35 млн руб., рассм. ипотеку, мат. капитал. Т. 8-922-3082-313

2 УП в п. Марковский, 59,6 кв. м, 3/5 эт., 2 лоджии, с/у раздел., 1,4 млн руб., рассм. ипотеку, мат. капитал. Т. 8-922-3160-756

2 УП в п. Марковский, 59,8 кв. м, ремонт, натяж. потолки,нов. сантехника, 2 лоджии утепл. Т. 8-922-3058-363

2 УП в п. Марковский, 8, 59 кв. м, 5/5 эт., сред. сост., 1,1 млн руб. Т. 8-922-6497-785

2 УП в п. Марковском, 12, 59,6 кв. м, 5/5 эт., панел. дом, простор., 2 лоджии, раздел. с/у, счётчики, ипотека, мат. капитал, 1,135 млн руб. Т. 8-922-3467-247, Марина

2 УП в п. Марковском, 14, 57 кв. м, 5/5 эт., 2 з/лоджии (одна пластик, др. дерев.), нов. ж/дверь, м/к двери поменяны, в хор. сост., 1,15 млн руб., без торга. Т. 8-922-2439-469

2 УП в п. Марковском, 14, 60 кв. м, 5/5 эт., в хор. сост., 1,15 млн руб. Т. 8-922-6497-785

2 УП в п. Марковском, 58 кв. м, 5/5 эт., панел. дом, част. ремонт, 2 бол. лоджии, докум. готовы, 1 собствен., 1,25 млн руб. Т. 8-922-3467-247

2 УП в п. Марковском, 60 кв. м, 5/5 эт., панел. дом, част. ремонт, встр. кухня, утеп. балконы, докум. готовы, 1 собствен., 1,35 млн руб. Т. 8-922-3467-247

2 УП в п. Новом, ул. Строителей, 14, 43/24/8 кв. м, хор. сост., ст/пакеты, 1,3 млн руб. Т. 8-922-6418-185

2 УП в п. Новый, ул. Строителей, 22, 48,81 кв. м, 3/5 эт., пл. окна, з/лоджия, счётчики (вода), 1,46 млн руб. Т. 8-922-6448-856

2 УП по Азина, 15, 52,4 кв. м, кухня 10,3 кв. м, 5/5 эт., дом немец. застр., не угловая, светлая, тёплая, полн. кап. ремонт, пл. окна, лоджия (пл. ст/пакеты с наруж. и внутр. отделкой), полы заливные, ламинат, помен. батареи, стояки, трубы, замен. проводка на медную, стены и потолки выров., с/у совм. (кафель), натяж. потолки, водонагреватель, система очистки воды, м/к и вх. двери замен., встр. кух. гарнитур с техникой, холодильник, стир. машина, сп. гарнитур, мяг. меб., 2 гардеробные (шкафы-купе), вложений не треб., крыша дома и лоджии - нов. перекрытие, чист. подъезд, друж. соседи, рядом дет. площадка, школа, д/с, магазины, остановки, прод. в связи с переездом в др. город, 2,49 млн руб. Т. 8-922-3123-350

2 УП по Азина, 15, 52,6 кв. м, 2/5 эт., удовлетв. сост., 2,2 млн руб. Т. 8-922-6418-185

2 УП по Азина, 9, в доме турец. застр., 69,5 кв. м, 7/11 эт, кухня 13,7 кв. м, лоджия 3 кв. м, оч. теплая, солнечная, ТСЖ. Т. 8-922-3090-154

2 УП по Декабристов, 6, 54 кв. м, 1/9 эт., новостройка, черновая отделка, сдача дома 4 квартал 2018 г., 1,85 млн руб. Т. 8-922-6497-785

2 УП по Декабристов, 6, 54 кв. м, 2/9 эт., новостройка, черновая отделка, сдача дома третий квартал 2018 г., 1,85 млн руб. или обмен на 1 УП или 2 хр. Т. 8-922-6497-785

2 УП по К. Маркса, 1а, 66 кв. м, 8/9 эт., новостройка, ремонт от застройщика, з/лоджия, красивый вид на залив, рядом шк. №9, спорт. комплекс, набережная, 3,4 млн. руб. Т. 8-922-6497-785

2 УП по Кабалевского, 25/1, 67 кв. м, 3/9 эт, кухня 12,1 кв. м, в жилых комнатах 2-уровн. нат. потолки, ламинат, дерев. ст/пакеты, лоджия 7,2 кв. м, ТСЖ. Т. 8-922-3090-154

2 УП по Камской, 13, 53 кв. м, 7/12 эт., комн. раздел., простор. лоджия, счётчики, пл. трубы, кух. гарнитур, 2 лифта, в/наблюдение, парковка, 2 млн. руб., ипотека, мат. капитал. Т. 8-922-3093-838, агент по недвижимости Владимир

2 УП по Камской, 13, 7/12 эт. или меняю на 1-комн. кв. на Уральской. Т. 8-922-3321-004

2 УП по Камской, 9, 53 кв. м, новый дом, 2,3 млн руб. Т. 8-922-3354-878

2 УП по Сиреневому б-ру, 3, 50 кв.м., 2/9 эт., окна на разные строны, черновая отделка, один собственник, 2,295 млн руб., торг. Т. 8-922-6457-001

2 УП по Сиреневому б-ру, 3, 51 кв. м, 2/9 эт., новостройка, дом сдан, 2,5 млн руб. Т. 8-906-8884-774

2 УП по Сиреневому б-ру, 5, 120 кв. м, 8 эт., строящ. дом, две кв. на одной площадке, удоб. планировка, балкон и лоджия, 1 собствен., 5 млн руб. Т. 8-922-3093-838

2 УП по Сиреневому б-ру, 5, 51,4 кв. м, 1/9 эт., 1 взр. собствен., 2,5 млн руб., рассм. варианты обмена. Т. 8-922-3467-247, Марина

2 УП по Советской, 34, 48 кв. м, 7/9 эт., хор. сост., з/лоджия, 2,1 млн руб. или меняем на 1 хр. на Уральской. Т. 8-922-6497-785

2 УП по Советской, 53, 50 кв. м, 8/9 эт., ремонт, кух. гарнитур, техника, 1 собствен., без долгов, 2,4 млн руб. Т. 8-922-6457-001

2 УП по Советской, 53, 50 кв.м., 8/9 эт, ремонт, кондиционер, водонагреватель, кухонный гарнитур, посудомоечная машина, один собственник, без долгов, ТСЖ, 2,4 млн руб. Т. 8-922-6457-001

2 УП по Советской, 53, 53 кв. м, 4 эт. Т. 8-912-9896-255

2 УП по Сосновой, 25, 66,4 кв. м, 8/9 эт., тёплая, солн. сторона, панел. дом, ремонт, пл. окна, натяж. потолки, нов. м/к двери, пол - паркет и линолеум, з/ балкон, с/у раздел., счётчики, инфраструктура в шаг. доступ., 3 млн руб. Т. 8-922-3467-247, Марина

2 УП по Сосновой, 29, 50,2 кв. м, 7/9 эт., свободна, ремонт от застр., лоджия 6 м, балкон 3 м, нов. вх. дверь, 1 собствен., никто не проживал, дом ТСЖ, 2,65 млн руб., торг, ипотека, мат. капитал. Т. 8-922-3093-838

2 УП по Сосновой, 29, 50,2 кв. м, 7/9 эт., свободна, ремонт от застройщика, лоджия 6 м, балкон 3 м, нов. вх. дверь, 1 собствен., ТСЖ, 2,55 млн руб., торг, ипотека, мат. капитал. Т. 8-922-3093-838

2 УП по б-ру Текстильщиков, 17, 50,6 кв. м, 8/9 эт., без ремонта, ж/дверь, окна вых. во двор, з/балкон (дерево), комн. раздел., с/у раздел., идеал. вариант для молодой семьи, 1,6 млн руб., торг. Т. 8-922-3217-589, Иван

2 УП по пер. Камский, 5, 67,7 кв. м, 1/9 эт., простор., хор. ремонтом, кух. гарнитур, меб. по договор., переплан. узакон., возм. обмен на коммерч. недвижимость, а/м бизнес класса, стройматериалы, 1 собствен., 2,65 млн руб., торг. Т. 8-922-3093-838

2 УП по пер. Камскому, 5, 67,7 кв. м, 1/9 эт., отл. евродвушка, простор., хор. ремонт, переплан. узакон., остав. кух. гарнитур, меб. по договор., 1 собствен., 2,7 млн руб., торг или обмен на коммерч. недвижимость, а/м бизнес класса, стройматериалы. Т. 8-922-3093-838

2 УП по пр. Победы, 4, 48 кв. м, 1/9 эт., пл. окна, з/лоджия, бол. кухня, с/у совм., ж/дверь, тамбур на 2 кв., 1 собствен., докум. готовы, 2,1 млн руб., торг. Т. 8-922-2439-469

2 УП по пр. Победы, 4, 48,5 кв. м, 2/9 эт., сред. сост., одно пл. окно, в одной комнате ламинат, 2 млн руб. Т. 8-922-6497-785.

2 УП по пр. Победы, 4, 48,8 кв. м, 9/9 эт., панел. дом, не треб. вложений, туалет и ванная раздел. (плитка), трубы замен., пл. окна, натяж. потолки, полы перестелены, з/лоджия 6 м (пл. ст/пакеты, доп. выход из кухни), комн. раздел., бол. кухня (встр. гарнитур), красивый вид из окон, подъезд чистый, соседи все семейные, рядом шк. №7, д/с, бассейн Темп с лед. дворцом, остановки, магазины, продаём в связи с расширением, рассм. обмен на 3-комн. кв. на Основном или Уральской + наша доплата, 2,19 млн руб. Т. 8-922-3123-350

2 хр. в п. Новом, 1, 41 кв. м, 1/5 эт., комн. изолир., без балкона, ремонт, пл. окна, плитка в ванной, 1,2 млн руб. или обмен на 2 УП в п. Новом, с нашей доплатой. Т. 8-922-6497-785

2 хр. на Заре, 45 кв. м, 4/6 эт., комн. раздел., на разные стор., свободная, без ремонта, 1,45 млн руб. Т. 8-922-3095-445

2 хр. по Вокзальной, 1/4, 36,6 кв. м, 1/5 эт., ремонт, пл. окна, натяж. потолки, ламинат, нов. проводка, кладовка 20 кв. м, 1,15 млн руб. Т. 8-922-6497-785

2 хр. по Декабристов, 9, 47,4 кв. м, 5/5 эт., комн. изолир., хор. сост., с/у совм., окна помен., з/балкон. Т. 8-906-8884-774

2 хр. по К. Маркса, 2, 1/5 эт., комн. проходные, пл. окна, сред. сост., 1,6 млн руб. Т. 8-906-8884-774

2 хр. по Мира, 36, 45,2/30,4 кв. м, 4/5 эт., кухня 5,5 кв. м, светлая, тёплая, космет. ремонт, пл. окна, двери натур. дерев., комн. изолир., ост. встр. шкафы, кух. гарнитур и некоторая меб., дом (после кап. ремонта, ТСЖ) в центре города, но вдали от шумных дорог, рядом дет. поликлиника, д/с, школы, дет. площадки, 1,9 млн руб. Т. 8-922-3290-274, Оксана

2 хр. по Приморскому б-ру, 57, 43 кв. м, 1эт, комн. проходные, сост. удовл., недорого. Т. 8-922-3090-154

2 хр. по Советской, 4, 4/5 эт., хор. сост., з/балкон, или меняю на 1-комн. кв. на 1-2 эт. Т. 8-922-2439-469

2 хр. по Советской, 43, 40,8 кв. м, 5/5 эт., пл. окна, з/балкон, треб. косм. ремонт, 1,7 млн руб., торг. Т. 8-922-6497-785

2 хр. по Уральских Танкистов, 10, 45 кв. м, 3/5 эт., комн. изолир., ремонт, з/балкон, встр. кухня, 1,7 млн руб. или обмен на 3-4-комн. кв. в р-не шк. №4 или №9, с нашей доплатой. Т. 8-922-6497-785

2 хр. по б-ру Текстильщиков, 5, 45 кв. м, 5/5 эт., комн. изолир., сост. сред., 1,6 млн руб. Т. 8-906-8884-774

2-3-комн. кв. по Шлюзовой, нов. строящ. элит. клубный дом с собств. тер-рией и парковкой, в доме всего 6 квартир. Пл. окна, все центр. коммуник., кладовка в подвал. помещ., тихое уют. место, возм. рассрочка платежа, обмен на ваше жильё, бронирование кв. от 100 тыс. руб. (бронь входит в стоимость кв.), 2-комн. кв. 50 кв. м - 2 млн руб., 3-комн. кв. 75 кв. м - 3 млн руб., (40 тыс. руб./кв. м на начал. этапе стр-ва, 41-42 тыс. руб./кв. м - 4 квартал 2018 г., 42-43 тыс. руб./кв. м - в 2019 г.). Т. 8-922-3448-844

2-комн. кв. в г. Нытва, ул. Ленина, 50 кв. м, 4 эт., рядом дет. площадка, остановка, д/с, магазины, 1,7 млн руб. Т. 8-952-3161-029, Полина

2-комн. кв. в п. Марковский, 3, 69 кв. м, 4/5 эт., в 20 км от города, окружён лесом, инфраструктура хор. уровня: поликлиника, д/с, сред. шк., ТЦ, спорткомплекс с хор. бассейном, дет. и спорт. площадки, ТСЖ, оч. чистый, ухож. подъезд с нов. ремонтом, кв. в отл. сост., не треб. вложений, окна на 2 стороны (замен.), 2 лоджии, встр. шкафы-купе с зерк. дверьми, нов. кух. гарнитур, меб. и техника, в связи с переездом в др. город, 1,99 млн руб. Т. 8-922-3112-278

2-комн. кв. в п. Марковском, 1, 58 кв. м, 3/5 эт., косм. ремонт, кухня остаётся, 2 лоджии, вид на лес, с/у раздел. с кафелем от застройщика, огромная парковка, 1,25 млн руб., рассм. мат. капитал, ипотеку. Т. 8-922-3112-278

2-комн. кв. в п. Марковский, 63,9 кв. м, 5/5 эт., натяж. потолки, нов. м/к двери, 2 з/лоджии, счётчик, с/у раздел., нов. кафель и санфаянс, терморегуляторы на отопление, нов. вх. ж/дверь, чистый подъезд с удоб. шагом лестниц, соврем. инфраструктура, в шаг. доступ.: остановка, магазины, спорткомплекс с бассейном, школа, д/с, в пос. собствен. котельная, артезианская вода, 1 собствен., рассм. ипотеку, мат. кап., 1,2 млн руб., хор. торг за налич. расчёт. Т. 8-922-3093-838

2-комн. кв. в п. Марковском, 18, 73 кв. м, 4/5 эт., 2 лоджии, бол. коридор, комн. изолир., космет. ремонт, 1,7 млн руб., торг. Т. 8-922-3467-247

2-комн. кв. в п. Марковском, 21, 57 кв. м, 1/5 эт., угловая (минимум соседей за стеной), тёплая, бол. кухня, оч. удобный коридор с прихожей, без ремонта, 2 з/лоджии, дом крайний, с видом на природу, д/с в прямой видимости от подъезда, хор. стоянка для а/м, общедомовый счётчик гор. воды и отопл., 1 взр. собственник, 1,3 млн руб., готовы к торгу, ипотеке, мат. капиталу. Т. 8-922-3112-278

2-комн. кв. в п. Марковском, 4, 58 кв. м, 5/5 эт., панел. дом, встр. кухня, ламинат, нов. вх. дверь, с/у раздел., нов. сантехника, 2 бол. лоджии, гараж за госпиталем в подарок, 1,35 млн руб., торг. Т. 8-922-3468-247

2-комн. кв. в п. Марковском, 58 кв. м, 4/5 эт., панел. дом, шикарная, качествен. ремонт (ламинат, нат. потолки, м/к двери, нов. сантехника, быт. техника), ост. встр. кухня, шкаф-купе, 2 бол. утепл. лоджии, 1,8 млн руб. Т. 8-922-3467-247

2-комн. кв. в п. Марковском, 64 кв. м, 2/5 эт., панел. дом, нат. потолки, ламинат, м/комн. двери, встр. кухня, 2 бол. лоджии (пластик), 1,5 млн руб., торг. Т. 8-922-3467-247

2-комн. кв. в п. Новый, 1/5 эт. (высоко), лоджия, ремонт, ст/пакеты, счётчики (газ, вода), натяж. потолки. Т. 8-922-3006-484

2-комн. кв. в п. Новый, 43 кв. м, 1/5 эт. (высоко), ст/пакеты, счётчики (вода), з/лоджия. Т. 8-922-6482-006

2-комн. кв. в п. Новый, 49,7 кв. м, кухня 9,1 кв. м, 2 эт., без ремонта, в одной комн. ст/пакет, 1,4 млн руб. Т. 8-922-3061-945

2-комн. кв. в п. Новый, ул. Построечная, 11, 47 кв. м, 2/2 эт., оч. светлая, ремонт, пол дерев., балкон, заменена проводка, двери, окна, небол. приусадеб. участок, гараж 30 кв. м, овощ. и смотр. ямы, земля в собствен., рядом остановки, школа, д/с, магазины, Сбербанк, 1 собствен., 1,19 млн руб., рассм. ипотеку, мат. капитал. Т. 8-922-3112-278

2-комн. кв. в п. Новый, ул. Строителей, 2, 38,9 кв. м, кухня 5 кв. м, 4/5 эт., косм. ремонт, с/у раздел., з/лоджия, центр посёлка, рядом остановка, д/с, школа, администрация, главпочтамт, банк, в шаг. доступ.: пляж, лес, 1 собствен., кв. свободна от обязательств и долгов, под запретом не стоит, докум. готовы, помогу с оформ. ипотеки, 990 тыс. руб., рассм. обмен на дом в с. Фоки. Т. 8-922-3190-900

2-комн. кв. в п. Новый, ул. Строителей, 2, 44 кв. м, 1/5 эт. (высоко), без ремонта, комн. раздел., бол. гардеробная, с/у совмещ., дом в центре, рядом берег Воткинского водохранилища, Нечкинский заповедник, вся инфраструктур: школа, д/с, школа искусств, поликлиника, остановка, супермаркеты, Сбербанк, рассм. ипотеку, мат. капитал, 1,04 млн руб. Т. 8-922-3112-278

2-комн. кв. в с. Зипуново, Центральная, 22, 42 кв. м, 1/2 эт., дом кирп., в обычном сост., окна и пол дерев., отопл. и водопровод центр., удобства на улице, 3 собствен., 400 тыс. руб. или обмен на жильё в городе. Т. 8-922-2439-469

2-комн. кв. в с. Фоки, ул. Кирова, 45 кв. м, в хор. сост., з/лоджия 6 м, газ. котёл (небол. коммунал. платежи), с/у совм., бол. овощ. яма в подвале, инфраструктура в шаг. доступ.: д/с, магазины, аптека, остановка, 1,15 млн руб., ипотека, мат. капитал. Т. 8-922-3115-175

2-комн. кв. в с. Фоки, ул. Ленина, 55,7 кв. м, дом деревян., печ. отопл., хол. вода, возм. подключ. к газ. магистрали, баня, хоз. постр., з/у 12 соток. Т. 8-922-3802-008

2-комн. кв. в центре, 37,7 кв. м, 1 эт., хор. интерьер, тихое место, недорого. Т. 8-932-3320-009

2-комн. кв. в центре, пл. К. Маркса, 43/27 кв. м, 1/4 эт., с меб., комн. раздел., пл. окна с решётками, ж/дверь, пл. трубы, счётчики, встр. шкафы, 2 кладовки, цена договор. Т. 8-922-3411-213

2-комн. кв. на Заре или обмен на 3-комн. кв. на Заре с доплатой. Т. 8-922-3150-552

2-комн. кв. на Заре, ремонт, дом во дворе (шум с дороги не доносится), пандус оч. удобный, код. замок, домофон, холл для колясок, освещение в подъезде на датчиках, 2,3 млн руб., торг. Т. 8-922-3282-536

2-комн. кв. на Основном, 1 эт., б/д, без ремонта, 1 млн руб., торг, СРОЧНО! Т. 8-922-3873-852

2-комн. кв. на Уральской, 52,1 кв. м, кухня 9 кв. м, 1/3 эт., нов. кирп. дом, отделка от застройщика: обои, линолеум, сантехника, кв. свободна. Т. 8-921-5855-610

ПОДАТЬ ОБЪЯВЛЕНИЕ В «ЧИ» ЛЕГКО! > НА ЭЛЕКТРОННУЮ ПОЧТУ bochaint@chaint.ru
НА САЙТЕ chaint.ru
В ГРУППЕ ВК vk.com/chaint
В РЕДАКЦИИ ул. Мира, 1А
Объявления в текущий номер **принимаются до 14:00 вторника**
Купон и правила подачи объявлений **на стр.16**

2-комн. кв. на ст. Каучук, 2, 43 кв. м, 2/2 эт., благоустр., ванна и с/у, газ в кв., 700 тыс. руб. или обмен на комн. в городе. Т. 8-922-6497-785

2-комн. кв. по Азина, 25, 53 кв. м, 2 эт., нем. застр., космет. ремонт, свободна, никто не прописан, 2,38 млн руб. Т. 8-922-3448-844

2-комн. кв. по Азина, 5, 59 кв. м, 6/9 эт., нем. застр., с/у раздел., комн. раздел., кап. ремонт, собственник. Т. 8-922-3121-833

2-комн. кв. по Вокзальной, 1, оч. тёплая, ремонт, кухня 7 кв. м, комн. изолир., встр. гардеробная, ТСЖ, эконом. кв. плата, парков. под окном, 2 млн руб. Т. 8-951-9226-599

2-комн. кв. по Вокзальной, 13, 42,7 кв. м, 4/4 эт., ст/пакеты, пл. з/балкон, помен. трубы, вся инфраструктура в шаг. доступ.: школа, техникум, магазины, вокзал, рассм. ипотеку, мат. капитал, 1 734 тыс. руб. Т. 8-922-3217-589, Иван

2-комн. кв. по Вокзальной, 15, 4/4 эт., переплан. в 3-комн. кв. узакон., без балкона, пл. окна, пл. трубы, счётчики, нов. батареи, с/у совм. (кафель), вх. ж/дверь, отл. сост., 1,7 млн руб. Т. 8-922-3093-838, агент по недвижимости Владимир

2-комн. кв. по Вокзальной, 43, 43 кв. м, 2/9 эт., кирп. дом, кап. ремонт, 2,1 млн руб. Т. 8-922-3448-844

2-комн. кв. по Вокзальной, 45, 46,7 кв. м, 4/5 эт., комн. смеж. (на обе стор.), пл. окна, пл. трубы, счётчики, свободна, никто не прописан, 1,7 млн руб. Т. 8-922-3093-838, агент по недвижимости Владимир

2-комн. кв. по Вокзальной, 45, 46,7 кв. м, 4/5 эт., комн. смеж. на обе стороны, пл. окна, пл. трубы, счётчики, ж/дверь Аргус, кв. свободна, никто не прописан, 1 собствен., 1,8 млн. руб. Т. 8-922-3093-8385

2-комн. кв. по Вокзальной, 65, 44,7 кв. м, 4/5 эт., комн. раздел., балкон, хор. сост., 1,75 млн руб., торг. Т. 8-922-3085-200

2-комн. кв. по Гагарина, 1, 59 кв. м, 9/9 эт., простор., з/балкон, окна замен. (красивый вид), с/у раздел., нат. потолок, бол. парковка у подъезда, технич. 10 эт., возм. продажа уч. с баней, 2,25 млн руб., рассм. ипотеку, мат. капитал. Т. 8-922-3112-278

2-комн. кв. по Гагарина, 14, 42 кв. м, 2/6 эт., без ремонта, замен. окна, рядом гимназия Синтон, дет. кафе, дет. клуб, м-н «Магнит», шк. №1, остановка, 2 взр. собствен., рассм. ипотеку и мат. капитал (помощь в оформлении), 1,52 млн руб. Т. 8-922-3112-278

2-комн. кв. по Гагарина, 19, 45,2 кв. м, 1/5 эт., комн. изолир., ухожен. сост., пл. окна, нат. потолки, ж/дверь, ремонт, с/у совм., рядом шк. №1, Синтон, д/с, магазины, автомойка, 1,62 млн руб. Т. 8-922-3115-175, Анастасия

2-комн. кв. по Гагарина, 19, 45,6 кв. м, 4/5 эт., в хор. сост., все окна и двери замен., з/балкон, с/у раздел., кафель в ванной, бол. парковка возле дома, рядом шк. №1 (из окна можно прослед. путь своего ребёнка до шк.), гимназия, магазин «Магнит», семейное кафе, 400 м до ост. «Азина», 1,65 млн руб., рассм. мат. кап. и ипотеку. Т. 8-922-3112-278

2-комн. кв. по Гагарина, 3, 52,9 кв. м, 5/5 эт., комн. раздел., з/балкон, 2 пл. окна, с/у совм. (кафель), встр. кух. гарнитур, хор. соседи, парковка, дет. площадка, 2,3 млн руб. Т. 8-922-3368-992

2-комн. кв. по Гагарина, 3, 53 кв. м, 4/5 эт., качеств. евроремонт, заезжай и живи, помен. окна, трубы, счётчики, з/балкон, с/у совм., пол - ламинат, кафель, потолки нат., нов. вх. и м/к двери, помен. радиаторы, встр. шкафы-купе, кв. продаётся с меб., 2,1 млн руб., торг. Т. 8-922-3368-992

2-комн. кв. по Гагарина, 34, 5 эт., комн. проходные, ст/пакет, з/балкон, хор. сост. или меняю на 1-комн. кв. на 1-2 эт. с доплатой. Т. 8-922-3090-154

2-комн. кв. по Горького, 6, 1/2 эт., б/д, свободна, 1 собствен., остаётся вся мебель и техника, 1,1 млн руб. Т. 8-922-3093-838

2-комн. кв. по Декабристов, 18, 50 кв. м, 7 эт., ремонт, ТСЖ, 2,13 млн руб. Т. 8-922-3448-844

2-комн. кв. по Декабристов, 3/1, 45,7 кв. м, 4/5 эт., без ремонта, раздел. комн., помен. балкон. блок и окно в кухне (вых. на дет. площадку), с/у раздел., в ванной - кафель, замен. полотенцесушитель, счётчики (вода), рядом магазины, остановка, сосновый бор, пруд, взр. собственники, рассм. ипотеку, мат. капитал, 1,55 млн руб. Т. 8-922-3112-278

2-комн. кв. по Декабристов, 6, 57 кв. м, в строящ. доме, 1,58 млн руб. Т. 8-922-3448-844

2-комн. кв. по К. Маркса, 18, 43 кв. м, 1/5 эт., тёплая, ст/пакеты, без ремонта, вся инфраструктура в шаг. доступ.: школа, д/с, больница, магазины, 1,8 млн руб., торг. Т. 8-922-3217-589, Иван

2-комн. кв. по К. Маркса, 18, 45 кв. м, 3/4 эт., под чистовую отделку, стены выровн., нов. пл. окна, м/к двери, линолеум, нов. э/проводка, счётчики (газ, вода), з/балкон с выносом, во дворе дет. площадка, рядом шк. №4, магазины, остановка, площадь с поющ. фонтаном, 2 взр. собствен., рассм. мат. кап., ипотеку, 1,75 млн руб. Т. 8-922-3112-278

2-комн. кв. по К. Маркса, 2/3 эт., 46 кв. м, балкон. Т. 8-919-7194-195

2-комн. кв. по К. Маркса, 18, 45 кв. м, 3/4 эт., под чистовую отделку, стены выровн., нов. пл. окна, м/к двери, линолеум, нов. эл/проводка с распред. нагрузки через раздел. автоматы, счётчики (газ, вода), з/балкон с выносом (с внеш. и внутр. отделкой), во дворе дет. площадка, рядом шк. №4, магазины, остановка, площадь с «поющим» фонтаном, 2 взр. собствен., рассм. мат. капитал, ипотеку, 1,8 млн руб. Т. 8-922-3112-278

2-комн. кв. по К. Маркса, 52, 44 кв. м, 4 эт., хор. сост., ухож., пл. окна, балкон, в доме нов. лифт, хор. соседи, рядом вся инфраструктура, магазины, д/с, школа, 1,8 млн руб. Т. 8-922-3115-175, спец. по недвижимости Анастасия

2-комн. кв. по К. Маркса, 53, 41,7 кв. м, 4/5 эт., балкон, треб. ремонт, в центре города, рядом школа, д/с, магазины, 1 собствен., 2 млн руб., торг, рассм. все варианты продажи, ипотека, мат. капитал. Т. 8-922-3115-175, Анастасия

2-комн. кв. по К. Маркса, 8, 43,3 кв. м, 3/4 эт., без ремонта, окна на одну сторону (во двор), зал проход., в спальне гардеробная, балкон не застекл., дом в центре города, рядом ТД Русь, д/с, шк. №4, гимназия, бол. парковка, 1 взр. собствен., 1,39 млн руб., без торга. Т. 8-922-3112-278

2-комн. кв. по Кабалевского, 11, 44,5 кв. м, 5/5 эт., пл. окна, пол - ламинат, з/балкон (пласт.), с/у совм., пл. трубы, вед. ремонт. работы по благоустр. дома, рядом парк, магазины, остановки, 1,75 млн руб., торг. Т. 8-922-3368-992

2-комн. кв. по Кабалевского, 17, 44 кв. м, 1/5 эт., кирп. дом, с/у совм., з/балкон (дерево), треб. ремонта, 1,5 млн руб. Т. 8-922-3467-247

2-комн. кв. по Кабалевского, 19, 42 кв. м + балкон, 1/5 эт., дорог. ремонт, пл. окна, счётчики, трубы замен., кух. гарнитур и част. мебель, переплан. и балкон узакон., оч. тихий, зелёный и уютный р-н со всей инфраструктурой, 1 взр. собствен., докум. готовы к продаже, рассм. ипотеку, мат. капитал, все формы оплаты, рассрочка, 1,85 млн руб. Т. 8-922-3448-844

2-комн. кв. по Кабалевского, 28, 40 кв. м, 2/5 эт., с/у раздел., простор. кухня, комн. раздел., окна заменены, удобное расположение, рядом остановка, спортивно-оздоровител. комплекс Буревестник, набережная Камы, центр. стадион, лесополоса парка, д/с, гимназия, во дворе дет. площадка, магазин, 1 взр. собствен., ключи в день сделки, 1,54 млн руб., ипотека, мат. капитал. Т. 8-922-3112-278

2-комн. кв. по Камской, 15, 42 кв. м, 12/12 эт., в хор. сост., ремонт, переплан. узакон., в шаг. доступ.: школа, больница, микрорынок, ТЦ, красивый вид из окна, остаётся прихожая, 1 собствен., докум. готовы, отл. вариант для молодой семьи, 1,9 млн руб., рассм. ипотеку, мат. капитал. Т. 8-922-3115-175

2-комн. кв. по Камской, 5, 43 кв. м, 5/5 эт., треб. ремонт, пл. окна, нов. балкон, нов. дверь, кв. свободна, без долгов, 1 собствен., 1,4 млн руб., рассм. варианты обмена на меньш. площадь с вашей доплатой. Т. 8-922-3448-844

2-комн. кв. по Камской, 9, 51 кв. м, строящ. дом, срок сдачи 3-4 кв. 2018 г., 2,3 млн руб. Т. 8-922-3217-589, Иван

2-комн. кв. по Ленина, 14, 35 кв. м, 1/2 эт., ремон, удоб. переплан.: увелич. ванная комн., сделана рабоч. зона кухни, окна и двери замен., хор. погреб для хран. овощей и заготовок; дом на глав. ул., не первая линия - нет шума дороги, рядом центр. площадь, аллеи, кафе, магазины, НОЦ, д/с, дет. площадка, 1,1 млн руб., рассм. ипотеку, мат. капитал. Т. 8-922-3112-278

2-комн. кв. по Ленина, 18, 35,6 кв. м, 2/2 эт., б/д, 850 тыс. руб. Т. 8-922-3246-798

2-комн. кв. по Ленина, 21, 44 кв. м, 2/5 эт., космет. ремонт: проводка, полы, потолки, стены, кладовка, окна, двери, ванная, балкон, переплан., значительно увелич. кухня, не студия, взр. собственник, 1,95 млн руб. Т. 8-922-3112-278

2-комн. кв. по Ленина, 21, 44 кв. м, 3/3 эт., центр города, переплан. узакон. (кухня увелич.), замен. все окна и двери, нов. стояки, счётчики (вода), з/балкон (дерев. рамы), окна вых. на подъезд, бол. парковка, 1 собствен., рассм. ипотеку, мат. кап., 1,65 млн руб. Т. 8-922-3112-278

2-комн. кв. по Ленина, 22, 41 кв. м, 3/3 эт., угловая, сост. среднее, окна дерев., балкон не заст., 1,6 млн руб., торг. Т. 8-922-6457-001

2-комн. кв. по Ленина, 22, 46 кв. м, 3/3 эт., ремонт, ст/пакеты, туалет и ванна - кафель, з/балкон, вложений не треб., заезжай и живи; центр города, вся инфраструктура в шаг. доступ.: школа, д/с, почта, банк, магазины, больница, 2 млн руб., рассм. ипотеку, мат. капитал. Т. 8-922-3217-589, Иван

2-комн. кв. по Ленина, 30, 34,7 кв. м, дом после кап. ремонта, хор. соседи, центр города, 1,05 млн руб. Т. 8-922-3115-175

2-комн. кв. по Ленина, 36/1, 2 эт., центр города, солн. сторона на набережную, евроремонт, окна Veka, натяж. потолки, ламинат, кух. гарнитур, корпус. мебель. Т. 8-922-2460-555

2-комн. кв. по Ленина, 36/1, 44,5 кв. м, 2 эт., евроремонт, вся инфраструктура рядом. Т. 8-922-2460-555

2-комн. кв. по Ленина, 36/1, 44,5 кв. м, 2/6 эт., не треб. вложений, ремонт: пл. окна, натяж. потолки, ламинат, туалет (кафель, нов. сантехника), ост. шкаф, кух. гарнитур, кондиционер; дом в самом сердце города, напротив Вечного Огня, вся инфраструктура в шаг. доступ.: школы, д/с, больницы, магазины, отл. место для молод. семьи, 2,04 млн руб. Т. 8-922-3217-589, Иван

2-комн. кв. по Ленина, 51, 43 кв. м, 1/5 эт., космет. ремонт, окна ПВХ на две стороны, нат. потолки, ламинат, заменены м/к двери, классный р-н, рядом больницы, р. Кама, набережная, пляж, магазины, школы, д/с, кв. не пустая, звонить заранее, 1,79 млн руб., рассм. наличку, любые сертификаты и ипотеку. Т. 8-922-3112-278

2-комн. кв. по Ленина, 56, 44 кв. м, 5/9 эт., в хор. сост., бол. кухня (переплан. узакон.), солн. сторона, с/у совмещ., чистый подъезд, нов. лифты, тихие, хор. соседи, центр города, вся инфраструктура в шаг. доступ.: школы, д/с, дет. площадка, 1,85 млн руб., торг. Т. 8-922-3115-175

2-комн. кв. по Ленина, 56, 44 кв. м, 9/9 эт., комн. раздел., бол. кухня, солн. сторона, окна заменены, в ванной кафель, нов. трубы, балкон, чистый подъезд, 1,79 млн руб., рассм. обмен на 1-комн. кв. + доплата, ипотеку, мат. капитал. Т. 8-922-3112-278

2-комн. кв. по Ленина, 8, 37 кв. м, 2/2 эт., б/д, сред. сост., 1 млн руб. Т. 8-922-6497-785

2-комн. кв. по Мира, 1/2, 49 кв. м, 4/4 эт., кухня 8 кв. м, потолки 2,9 м, в кухне и в зале мансардные окна с поворотно-откидной фурнитурой, простор. прихожая, з/балкон, треб. космет. ремонт, чистый подъезд, красивый дом, расположение очень приятное, эколог. чистое место, сосновый бор на берегу Камы (хор. купание летом и катание зимой), много парковоч. мест, во дворе дет. площадка, в бору бег. тропа, родник, рассм. ипотеку, мат. капитал, 2,07 млн руб. Т. 8-922-3112-278

2-комн. кв. по Мира, 2/5, 45,5 кв. м, кухня 7 м, 6/12 эт., около мед. колледжа, без ремонта, окна замен., з/лоджия 6 м, с/у раздел., консъерж, 1,64 млн руб., рассм. ипотеку, мат. кап. Т. 8-922-3112-278

2-комн. кв. по Мира, 3, 37 кв. м, 2 эт., б/д, центр города. Т. 8-922-6462-229

2-комн. кв. по Мира, 37, 35 кв. м, 2/2 эт., б/д, хор. сост., с/у совм., солн. сторона, окна выходят на шк. №10, хор. дружные соседи, 1 млн руб., не рассм. ипотеку, мат. капитал. Т. 8-922-3112-278

2-комн. кв. по Мира, 50, 47,7 кв. м, 2/5 эт., не угловая, комн. раздел. не проходные, на разные стороны, простор., уютная, ст/пакеты, натяж. потолки, гардеробная, встр. кухня, водонагреватель, с/у совм., з/балкон ст/пакеты, центр города, рядом набережная, ТЦ, больница через дорогу, во дворе нов. дет. площадка. Т. 8-922-3198-058

2-комн. кв. по Нефтяников, 17, 46,5 кв. м, 2/2 эт., косм. ремонт, с/у раздел., кух. уголок, небол. участок для посадок, 1 взр. собствен., не рассм. мат. кап. и ипотеку, 850 тыс. руб. Т. 8-922-3112-278

2-комн. кв. по Приморскому б-ру, 15, 43,2 кв. м, 2/4 эт., в центре города, без ремонта, рядом д/с, остановка, площадь, школа, магазины, 1,44 млн руб., торг. Т. 8-922-3368-992

2-комн. кв. по Приморскому б-ру, 17, 43,7 кв. м, 2 эт., част. ремонт, пл. окна, з/балкон, оч. тёплая, продажа в связи с переездом, рядом д/с, школа, магазины, рассм. варианты ипотеки, мат. капитал, 1 собствен., 1,68 млн руб. Т. 8-922-3115-175

2-комн. кв. по Приморскому б-ру, 53, 44,6 кв. м, 2 эт. Т. 8-922-3063-697

2-комн. кв. по Сиреневому б-ру, 1, 51 кв. м, 6/6 эт., треб. ремонт, вся инфраструктура в шаг. доступ.: школа, д/с, бассейн, каток, почта, магазины, идеал. место для тихой и спокойной жизни молодой семьи, 2,4 млн руб., торг. Т. 8-922-3217-589, Иван

2-комн. кв. по Сиреневому б-ру, 5, 52 кв. м, 6 эт., удобная планировка, балкон, черновая отделка, 2,35 млн руб. Т. 8-922-3115-175, Анастасия

2-комн. кв. по Советской, 12, 47,1 кв. м, кухня 7,1 кв. м, 8/9 эт., чистая, простор., уютная, меб., кух. гарнитур, газ. плита, холодильник, с/у раздел., ламинат, з/балкон, вх. ж/дверь, отл. месторасп., остановка, поликлиника, д/с, шк., магазины, Сбербанк, спорткомплекс в шаг. доступ., заезжай и живи, 1 собствен., 2,1 млн руб. Т. 8-922-3190-900

2-комн. кв. по Советской, 12, 47,3 кв. м, 9-эт. дом, ремонт, пл. окна, з/балкон, вся инфраструктура в шаг. доступ.: д/с, Сбербанк, школы, дет. и взр. поликлиники, ТЦ Мега, 1 собствен., докум. готовы, 2,1 млн руб., рассм. ипотеку, мат. капитал. Т. 8-922-3115-175, Анастасия

2-комн. кв. по Советской, 14, 41 кв. м, 1/5 эт., чистая, светлая, угловая, оч. тёплая, окна замен. (выход. на шк. №1), дом за ТД Мега, рядом д/с, остановка, Сбербанк, родник, бол. парковка, прямой заезд с центр. дороги; 1 взр. собствен., 1,69 млн руб., без торга, рассм. ипотеку, мат. капитал. Т. 8-922-3112-278

2-комн. кв. по Советской, 15/1, 47,8 кв. м, 3/9 эт, дом ТСЖ, кв. чистая, уютная, пл. окна, з/лоджия (пластик), душ. кабина, пол - ламинат, треб. миним. вложений, 2,05 млн. руб., рассм. ипотеку, мат. капитал. Т. 8-922-3217-589, Иван

2-комн. кв. по Советской, 42 кв. м, 1 эт., хор. ремонт, 1,83 млн руб. или меняю на 2-3-комн. кв. в новостройке по Декабристов, 6. Т. 8-922-3242-958

2-комн. кв. по Советской, 53, 4эт. или меняю на кв. по Советской, 4, 6, 8, 12, 14. Т. 8-922-3379-010

2-комн. кв. по Советской, 55, 48,2 кв. м, 8/9 эт., ремонт, пл. окна, нов. м/к двери, с/у раздел. (плитка), натяж. потолки, ламинат, на кухне пол плитка + подогрев, нов. радиаторы, солн. сторона, дом ТСЖ, в/наблюдение, хор. парковка, кв. свободна, 1 собствен., вложений не треб., 2,45 млн руб., рассм. любые варианты оплаты. Т. 8-922-3368-992

2-комн. кв. по Советской, 8, 45/30 кв. м, 1 эт. (высоко), 2 пл. окна, вх. дверь Аргус, комн. «вагончиком». Т. 3-28-51, 8-922-3224-352, 8-922-6497-010

2-комн. кв. по Советской, в хор. сост., част. с мебелью, з/балкон. Т. 8-922-3591-818

2-комн. кв. по Сосновой, 21, 78 кв. м, 3/9 эт., инфраструктура в шаг. доступ. Т. 8-929-2314-941

2-комн. кв. по Сосновой, 12, 47,8 кв. м, 9/9 эт., кап. ремонт, не треб. вложений, комн. раздел., встр. шкафы, пол - ламинат, натяж. потолки, кухня - плитка, с/у совмещ., водонагреватель, вся мебель остаётся, дом ТСЖ (торцом к шк. №7 и д/с), в подъезде ремонт (в/наблюдение), во дворе бол. парковка (в/наблюдение), магазин продуктов, рядом спорткомплекс Темп, 2,35 млн руб. Т. 8-922-3112-278

2-комн. кв. по Сосновой, 21/1, 66,7 кв. м, 3 эт., уютная, ремонт: пл. окна, пол - ламинат, м/к двери, ванная-туалет (кафель), нов. сантехника, з/балкон (пласт.), влож. не треб., ост. кух. гарнитур, гардеробная, 2 шкафа, кровать, кондиционер; дом в центре Завокзального, в шаг. доступ. вся инфраструктура: д/с, школы, больницы, магазины, бассейн, каток, Сбербанк, 4,08 млн руб. Т. 8-922-3217-589, Иван

2-комн. кв. по Сосновой, 23, 73 кв. м, 2/9 эт., 2 балкона (пластик), бол. кухня, встр. гарнитур, пл. трубы, с/у совмещ., гардеробная, встр. шкаф-купе, пл. окна, нов. м/к двери, бол. прихожая. Во дворе хор. парковка, хоккейная коробка, рядом: школа, д/с, бассейн, Ледовый дворец, микрорынок, Сбербанк, аптеки, окна выходят на аллею, хор. соседи, 3,35 млн руб., без торга, рассм. любые варианты оплаты. Т. 8-922-3368-992

2-комн. кв. по Сосновой, 29, 52 кв. м, 1 эт., в новостройке, ремонт от застройщика, 2,5 млн руб. Т. 8-922-3448-844

2-комн. кв. по Уральских танкистов, 10, 45 кв. м, 4/5 эт., окна на обе стороны, в подъезде ремонт, дом за маг. Кедр, с торца дома д/с №32, во дворе дет. площадка, 1 собствен., 1,65 тыс. руб., торг, рассм. ипотеку, мат. кап. Т. 8-922-3093-838

2-комн. кв. по Уральских танкистов, 41,3 кв. м, 1/5 эт., в хор. сост., пол - ламинат и линолеум, замен. двери, пл. окна, .возм. сделать балкон, остаётся кух. гарнитур, рядом магазины, д/с, школы, почта, Сбербанк, 1 собствен., докум. готовы, рассм. все способы оплаты, 1,6 млн руб. Т. 8-922-3115-175

2-комн. кв. по Уральских танкистов, 8, 44,9 кв. м, 1/5 эт., поменяны все окна, сантехника, хор. вход. дверь, дом ТСЖ (кап. ремонт), рядом вся инфраструктура: школа, д/с, магазины, почта, банк, 1,48 млн руб., торг. Т. 8-922-3217-589, Иван

2-комн. кв. по Шлюзовой, 60 кв. м, пл. окна, все центр. коммуникации, нов. строящ. элитный клубный дом, с собств. тер-рией и парковкой, тихое уют. место, 2,4 млн руб., возм. рассрочка платежа, обмен на ваше жильё. Т. 8-922-3448-844

2-комн. кв. по Шлюзовой, 9, 41,1 кв. м, 4/5 эт., переплан., нов. трубы, окна, хор. ремонт, заезжай и живи, вся инфраструктура в шаг. доступ., 1,95 млн руб., торг. Т. 8-922-2442-222

2-комн. кв. по б-ру Текстильщиков, 13, 44,2 кв. м, 1/5 эт., комн. на 2 стор., сделана перегородка (для раздел.), ремонт в комн., с/у раздел., в ванной кафель до потолка и нов. санфаянс, рядом шк. №8, ТД Заря, д/с, подъезд чистый, много парков. мест, рассм. ипотеку, мат. капитал, 1,55 млн руб. Т. 8-922-3112-278

2-комн. кв. по б-ру Текстильщиков, 13, 45 кв. м, 5/5 эт., комн. изолир., окна на две стороны, норм. сост., рядом школа, д/с, ТЦ, 1,7 млн руб. или меняю на 1-комн. кв. на Основном. Т. 8-922-3112-278

2-комн. кв. по б-ру Текстильщиков, 5, 44 кв. м, 4 эт., с/у совм., счётчики, з/балкон, всё рядом: магазины, школа, остановка, поликлиника. Т. 8-922-3112-786

2-комн. кв. по пер. Школьному, 6/1, 47 кв. м, 3/3 эт., новостройка, дому 1 год, бол. коридор, з/балкон, пл. окна, с/у раздел., рядом конеч. остановка, стоянка для а/м, 2 млн руб. Т. 8-922-3112-278

2-комн. кв. по пр. Победы, 22, 52 кв. м, 2/9 эт., кирп. дом, косм. ремонт, нов. сантехника, встр. кухня, шкаф-купе, пл. окна, бол. з/лоджия, 1 взр. собствен., 2,43 млн руб. Т. 8-922-3467-247, Марина

2-комн. кв. по пр. Победы, 4, 48,8 кв. м, 4/9 эт., хор. ремонт (натяж. потолки, ст/пакеты, на балконе нов. пл. окна), остаётся кух. гарнитур, туалет и ванна (кафель), вся сантехника поменяна, заезжай и живи, 2,45 млн руб., торг. Т. 8-922-3217-589, Иван

2-комн. кв., 36 кв. м, 2 эт., б/д, 1,4 млн руб. Т. 8-922-3670-685

3-КОМНАТНЫЕ

3 УП по Сосновой, 23, "Вариант", 82,1 кв. м, 6/9 эт. Т. 8-922-3090-154

3 УП в д. Марково, 13, 74,3 кв. м, 4/5 эт., панел. дом немец. застр., большая, 2 лоджии (одна застекл.), нов. вх. дверь, с/у раздел., кафель, счётчики, кух. гарнитур, спал. гарнитур в подарок, вся инфраструктура: школа, д/с, магазины, больница, бассейн, своя администрация, до города 22 км по нов. асфальт. дороге, автобусы регулярно, 1 собствен., продажа без сложностей, 1,45 млн руб. или обмен на 2-комн. кв. в городе. Т. 8-922-3123-350

3 УП в п. Марковский, 17, 73 кв. м, 5/5 эт., космет. ремонт, раздел. с/у, счётчики (вода), 2 лоджии, 1,65 млн руб. Т. 8-922-3467-247

3 УП в п. Марковский, 19, 73 кв. м, 2/5 эт., 3 лоджии, оч. хор. сост., недорого. Т. 8-922-3090-154

3 УП в п. Марковском, 11, 72 кв. м, 5/5 эт., в хор. сост., 2 лоджии, бол. кухня, 2 собствен., 1,40 млн руб. или обмен на 2 хр. в городе, кроме Уральской, СРОЧНО! Т. 8-922-2439-469

3 УП в п. Марковском, 15, 72 кв. м, 5/5 эт., немец. застр., 2 лоджии (на разн. стороны), менялись обои, м/к двери, паркет, кафель в ванной - от застройщика, чистый подъезд, много парковоч. мест, во дворе дет. площадка, через дом перелесок (ягоды, грибы), автоном. посёлок гор. типа: хор. школа, д/с, спорткомплекс с бассейном, магазины, отдел. банка и почты, своя УК, отдел. поселковое отопление и водоснабж. (вкусная вода), рассм. ипотеку, мат. капитал, 1,2 млн руб. Т. 8-922-3112-278

3 УП в п. Марковском, 17, 73 кв. м, 5/5 эт., 2 з/балкона, хор. сост., 1,6 млн руб., торг. Т. 8-922-6497-785

3 УП в п. Марковском, 2/5 эт., докум. готовы, рассм. ипотеку, мат. капитал, 1,6 млн руб., торг. Т. 8-912-6097-605

3 УП в п. Марковском, 20, 73 кв. м, 1/5 эт., панел. дом, пл. окна, 2 бол. з/лоджии, нов. встр. кухня (дух. шкаф, варочная панель, посудомойка), с/у раздел. (нов. сантехника, душ. кабина, счётчики воды), 1,85 млн руб., возм. продажа без кухни. Т. 8-922-3467-247

3 УП в п. Марковском, 73 кв. м, 4/5 эт., свободная, 2 бол. з/лоджии, раздел. с/у, водонагреватель, 1,6 млн руб. Т. 8-922-3467-247

3 УП в п. Марковском, 73 кв. м, кухня 12 кв. м, 2/5 эт., тёплая, светлая, 2 лоджии, нов. счётчики, готова к проживанию, рядом школа, д/с, магазины, возм. ипотека, мат. капитал, торг. Т. 8-922-3143-359

3 УП в п. Новый, ул. Строителей, 21, 60 кв. м, 2/5 эт., комн. изолир., кв. свободна, хор. сост., пл. окна, з/лоджия, 2 млн руб., торг. Т. 8-906-8884-774

3 УП в п. Новый, ул. Строителей, 27, 72 кв. м, кухня 9,5 кв. м, 4/5 эт., панел. дом, не треб. вложений, большая, светлая, з/лоджия, балкон, гардеробная, комн. изолир., с/у раздел., оставим встр. кух. гарнитур, част. мебель, парковка для а/м, рядом лесопарковая зона, до города 5 км, магазины, д/с, школа, есть всё для комфорт. жизни, 1 собствен., долгов нет, чистая продажа, 1,89 млн руб. рассм. ипотеку, мат. капитал. Т. 8-922-3123-350

3 УП в п. Прикамский, ул. Лесная, 13, 65 кв. м, 2/3 эт., ближ. пригород, до Уральской 3 км (рейс. автобусы), кв. оч. чистая, светлая, простор., комн. раздел., з/лоджия (вход с кухни и с зала), бол. кухня, гарнитур остаётся, в пос. есть школа, хор. бетон. дороги, около дома много парковоч. мест, 2,2 млн руб., рассм. обмен на 2-комн. кв. + доплата, ипотеку, мат. капитал. Т. 8-922-3112-278

3 УП в п. Прикамский, ул. Лесная, 13, 65 кв. м, 2/3 эт., чистая, светлая, простор., комн. раздел., з/лоджия 6 м (вход из кухни и из зала), бол. кухня, гарнитур ост.; ближ. пригород, до Уральской 3 км, хор. бетон. дороги, много парков. мест, есть школа; рассм. ипотеку, мат. капитал, 2,15 млн руб. или обмен на 2-комн. кв. + доплата. Т. 8-922-3112-278

3 УП в с. Б. Букор, ул. Победы, 1, в отл. сост., ремонт: окна, двери, полы, потолок, с/у, газ. отопл., хор. баня, нов. летняя кухня, ухожен. участок 11 соток, 2 теплицы, саженцы, плод. деревья, гараж, 3,3 млн руб., торг или обмен на дом в городе, вблизи к городу (Ольховка, Волковский, Новый, Гаревая). Т. 8-922-2439-469

3 УП по Декабристов, 36, 83,2 кв. м, 3/10 эт., новостройка, панел. дом, бол. з/лоджия, ремонт от застройщика (ламинат, пл. окна, нат. потолки, обои, ванная, с/у), заезжай и живи, рядом магазины, остановки, поликлиника, 2,65 млн руб. Т. 8-922-3123-350

ПОДАТЬ ОБЪЯВЛЕНИЕ В «ЧИ» ЛЕГКО! >222-68 КРУГЛОСУТОЧНО (SMS/ЗВОНОК) 8-922-3122-226
Объявления в текущий номер **принимаются до 14:00 вторника**
Купон и правила подачи объявлений **НА СТР.16**

3 УП по Декабристов, 6, 70,44/42 кв. м, кухня 11 кв. м, 4/9 эт., новостройка, монолит. дом, предчистовая отделка, бол. парковка, дет. площадка, на первых эт. будут службы сервиса и офисы, рядом д/с, школа, колледж, институт, дет. клубы, магазины, ТЦ, скверы, остановки, аптека, поликлиника, стоматология, в доме распроданы 90% квартир, остались только 1 и 9 эт., 2,55 млн руб., после сдачи дома цена будет дороже. Т. 8-922-3123-350

3 УП по Горького, 10/1, 115 кв. м, 4/4 эт., хор. сост., остаётся итальян. кух. гарнитур, встр. быт. техника, кв. свободна, 6,3 млн руб. Т. 8-906-8884-774

3 УП по К. Маркса, 13, 59 кв. м, 2/9 эт., дом кирп., тёплая, светлая, солн. сторона, переплан. узакон., кухня-столовая, замен. двери, сантехника, комн. раздел., 2,3 млн руб. Т. 8-922-3511-469

3 УП по Камской, 1, 57,8 кв. м, 4/9 эт., панел. дом, чистая, светлая, окна на обе стор., нов. кух. гарнитур, рядом р. Кама, д/с, школа, магазины, 1 собствен., 2,4 млн руб. или обмен на 2-комн. кв. на Уральской + ваша доплата. Т. 8-922-3123-350

3 УП по Советской, 15, 63 кв. м, 4/9 эт., комн. изолир., с/у раздел., пл. окна, трубы, счётчики, кух. гарнитур, з/лоджия. ТСЖ, хор. тихие соседи, 2,4 млн руб. Т. 8-922-3139-967

3 УП по Советской, 15/1, 59 кв. м, 9/9 эт., дом ТСЖ, в подъезде ремонт, кв. свободная, пустая, без ремонта, комн. раздел., лоджия 6 м, красивый вид из окон, 2,1 млн руб., торг, рассм. обмен на 1-комн. кв. + ваша доплата. Т. 8-922-3123-350

3 УП по Советской, 55, 58 кв. м, 2/9 эт., панел. дом, ремонт, переплан., балкон с внутр. отделкой утеп., панорамные окна, на кухне окно увелич., замен. проводка на медную, нат. потолки, выров. стены, пол - бетон. стяжка, ламинат, туалет и ванная кафель, ванна с гидромассажем, ост. вся мебель, встр. кухня, быт. техника, шкаф-купе, в подвале кладовка, ТСЖ, в/наблюд., Интернет, рядом шк. №1, стадион Энергия, магазины, аптеки, остановки, прод. в связи с переездом, 2,8 млн руб. Т. 8-922-3123-350

3 УП по Советской, 55, 60,7 кв. м, 6/9 эт., з/лоджия 6 м, ТСЖ, 2,5 млн руб., торг. Т. 8-922-3170-870

3 УП по Советской, 55, 60,8 кв. м, 2/9 эт., отличная, чистая, простор., уютная, качеств. евроремонт, нат. потолки, ламинат, пл. окна, з/лоджия 6 м (пластик), кух. гарнитур, посудомоеч. машина, вытяжка, варочная панель, духовой шкаф, ТСЖ, 2,87 млн руб., рассм. обмен на 2-комн. кв. с доплатой. Т. 8-922-3093-838

3 УП по Советской, 55, 60,8 кв. м, 2/9 эт., чистая, простор., уютная, евроремонт, натяж. потолки, ламинат, пл. окна, лоджия 6 м (пластик), кух. гарнитур, посудом. машина, вытяжка, варочная панель, духовой шкаф; дом ТСЖ, 2,87 млн руб., рассм. обмен на 2-комн. кв. с доплатой. Т. 8-922-3093-838, Владимир

3 УП по Советской, 55, 60,8 кв. м, 2/9 эт., чистая, простор., уютная, качеств. евроремонт: натяж. потолки, ламинат, пл. окна, лоджия 6 м (пластик), кух. гарнитур, посудомоеч. машина, вытяжка, варочная панель, духовой шкаф, дом ТСЖ, 2,87 млн руб., рассм. обмен на 2-комн. кв. с доплатой. Т. 8-922-3093-838, агент по недвиж. Владимир

3 УП по Советской, 55, 60,8 кв. м, 6/9 эт., з/лоджия, стояки помен., счётчики (вода, газ), пл. окна, 2,5 млн руб., торг. Т. 8-922-3170-870

3 УП по Сосновой, 21/1, 90,4 кв. м, 1/9 эт., ремонт част., рядом шк. №7, д/с, остановка и магазины, 3,9 млн руб., торг. Т. 8-922-6457-001

3 УП по Сосновой, 23, 83,2 кв. м, 6/9 эт., зал 30 кв. м, ст/пакеты, потолки выровнены, з/лоджия 6 м, с/у изолир., 3,85 млн. руб. Т. 8-922-3090-154

3 УП по Сосновой, 58,3 кв. м, 2/9 эт., комн. раздел., пл. окна, счётчики, лоджия, колясочная, 1 собствен. Т. 8-922-3097-344

3 УП по б-ру Текстильщиков, 17, 60 кв. м, пл. окна, встр. кухня, новая сантехника, хор. ремонт, недорого. Т. 8-922-3090-154

3 хр. по Гагарина, 36, 63 кв. м, 5/5 эт., в хор. сост., пл. окна, линолеум, натяж. потолок на кухне, 1 собствен., 1,9 млн руб., торг. Т. 8-922-2439-469

3 хр. по Гагарина, 36, 63 кв. м, в хор. сост., б/балкона, красивый вид на Каму, 1 собствен., докум. готовы, 1,9 млн руб. или обмен на два жилья. Т. 8-922-2439-469

3 хр. по Горького, 7, 60 кв. м, 2/5 эт., 2 пл. окна, ж/дверь, бол. з/лоджия, остальное в обыч. сост. - на 2 жилья, рассм. варианты, или продам. Т. 8-922-2439-469

3 хр. по Горького, 7, 60 кв. м, 2/5 эт., 2 пл. окна, ж/дверь, бол. з/лоджия, остальное в обыч. сост., 2,1 млн руб. или меняем на 2 кв., рассм. варианты. Т. 8-922-2439-469

3 хр. по К. Маркса, 10, 55 кв. м, 1/4 эт., бол. з/лоджия с овощ. ямой, пл. окна, выровнены стены, нов. проводка, нов. вх. ж/дверь, част. с ремонтом, 2,25 млн руб., торг. Т. 8-922-6497-785

3 хр. по Приморскому б-ру, 15, 55 кв. м, 4/4 эт., част. ремонт, торг. Т. 8-922-6457-001

3 хр. по Советской, 11, 60 кв. м, 5/5 эт., пл. окна, нов. проводка, выровнены стены, нат. потолки, в бол. комн. ламинат, балкон с выносом, в ванной плитка, кв. свободная, 2,1 млн руб. Т. 8-922-6497-785

3 хр. по Сосновой, 13, 53 кв. м, 4/5 эт., част. с ремонтом, з/балкон, в хор. сост., свободна, 2,1 млн руб. Т. 8-922-6497-785

3 хр. по Уральских танкистов, 10, 59,8 кв. м, 5/5 эт., дизайнер. ремонт, переплан.: кухня-столовая 17 кв. м, с/у совм., ванна с гидромассажем, комн. изолир., нат. потолки, пол ламинат, на кухне пробка, окна поменяны, в прихожей стены венец. штукатурка, проводка поменяна, итал. радиаторы отопл., балкон с выносом, двери м/к чёрное стекло с натур. деревом, вх. дверь Аргус, 1 собствен., 2,7 млн руб. Т. 8-906-8884-774

3 хр. по Шлюзовой, 4, 59,3 кв. м, 2/5 эт., ст/пакеты, з/балкон, комн. изолир., с/у совм., переплан., 2 гардеробных, пл. окна, трубы, рядом магазины, стоянка у дома. Т. 8-922-3139-967

3 хр. по б-ру Текстильщиков, 5, 57 кв. м, 3/5 эт., ремонт, выровнены стены, нов. проводка, подвес. потолки, з/балкон, переплан. узакон. (соед. кухню с комн.), рядом шк., д/с, магазины, остановки, 2,2 млн руб., торг или меняем на 1 УП или 2 хр. с доплатой. Т. 8-922-6497-785

3-комн. кв. Приморскому б-ру, 15, 55 кв. м, 4/4 эт., тёплая, солн. сторона, част. ремонт, пл. окна и трубы, счётчики, вх. ж/дверь, кладовка в подвале, проблем с крышей нет, соседи дружные, 2,1 млн руб., торг. Т. 8-922-6457-001

3-комн. кв. в ЖК «Апельсин», 80 кв. м, 1 эт., дом сдан, чистовая отделка, 3,35 млн руб. или обмен на ваше жильё с доплатой, внутр. рассрочка без участия банка. Т. 8-922-3448-844

3-комн. кв. в Сочи, Хостинский р-н, ул. Тепличная, 16/2, 173,6 кв. м, 7/8 эт., раздел. на 3 отдел. квартиры, 12 млн руб. Т. 8-922-3093-838

3-комн. кв. в г. Воткинск, ул. Молодёжная, 55 кв. м, 3 эт., без ремонта, з/балкон. Т. 8-912-9890-502

3-комн. кв. в г. Надым, или меняю на 3 УП в г. Чайковском. Т. 8-922-4590-025

3-комн. кв. в п. Марковский, 14, 72 кв. м, кухня 11 кв. м, 4/5 эт., 3 лоджии, комн. изолир., с/у раздел., окна дерев. ст/пакеты, терморегуляторы на батареях, эколог. чистый пос., 20 км от города, вся инфраструктура: школа, д/с, котельная, спорткомплекс с бассейном, поликлиника, отделения почты и банков, магазины, рассм. ипотеку и мат. кап., 1,7 млн руб. Т. 8-922-3112-278

3-комн. кв. в п. Марковский, 4, 72,5 кв. м, 5/5 эт., 2 бол. лоджии, пол - паркет, с/у раздел. (кафель), 1 собствен., докум. готовы к продаже, кв. свободна, заезжай и живи, рассм. ипотеку, мат. капитал, 1,3 млн руб. Т. 8-922-3467-247

3-комн. кв. в п. Марковский, 72 кв. м, 3/5 эт., панел. дом, косм. ремонт, 2 бол. лоджии (пластик, утеплены), раздел. с/у, 1,5 млн руб. Т. 8-922-3467-247

3-комн. кв. в п. Марковский, 9, 72 кв. м, 5/5 эт., чистая, кап. ремонта нет, в оч. хор. сост., 2 лоджии, паркет в отл. сост., центр посёлка, 1 взр. собствен., рассм. ипотеку и мат. кап., 1,5 млн руб. Т. 8-922-3112-278

3-комн. кв. в п. Марковском, 1/5 эт., космет. ремонт, раздел. с/у, 2 бол. лоджии, 1,7 млн руб. Т. 8-922-3467-247

3-комн. кв. в п. Марковском, 17, 73,2 кв. м, 5/5 эт., пол паркет, ст/пакеты дерев., 2 бол. балкона, пл. трубы, счётчики, с/у раздел., газ/эл. плита, хор. соседи, 1,6 млн руб., торг. Т. 8-922-3368-992

3-комн. кв. в п. Марковском, 2, 73 кв. м, 1/5 эт., оч. светлая и тёплая, 3 з/лоджии (одна имеет небол. доп. комн. - подх. под кабинет или кладовку), с/у и кух. гарнитур от застройщика, ремонт космет. (обои), замен. вх. дверь, дом ТСЖ, 1,6 млн руб. Т. 8-922-3112-278

3-комн. кв. в п. Марковском, 9, 72 кв. м, 5/5 эт., чистая, кап. ремонта нет, в оч. хор. сост., 2 лоджии (не застекл.), паркет в отл. сост., дом в центре посёлка, 1 взр. собствен., 1,6 млн руб., рассм. ипотеку, мат. капитал. Т. 8-922-3112-278

3-комн. кв. в п. Прикамском, 64,5 кв. м, 2/3 эт., ремонт, бол. з/лоджия, раздел. комн., встр. кухня с техникой, бол. ванна (душ. кабинка), счётчики (вода), в шаг. доступ. садовый уч., гараж и баня, всё входит в стоимость, рассм. все варианты, 2,8 млн руб. Т. 8-922-3467-247

3-комн. кв. в с. Зипуново, 46 кв. м, 2/2 эт., водопровод и отопл. центр., пл. окна, ж/дверь, хоз. постр., баня, 2 гаража, огород 5 соток, част. остаётся мебель, 450 тыс. руб., торг. Т. 8-922-2439-469

3-комн. кв. на Основном, 52 кв. м, 1 эт., угловая, счётчики (вода, газ) или меняю на 1-комн. кв. с доплатой. Т. 8-902-7929-224

3-комн. кв. на Основном, 60,4 кв. м, 1/5 эт., счётчики (вода, газ), с/у раздел., вся инфраструктура в шаг. доступ. или меняю на 1-комн. кв. Т. 8-965-5746-555

3-комн. кв. на Уральской, 60 кв. м, 1/5 эт. Т. 8-922-3552-343, 8-922-5262-457

3-комн. кв. по Азина, 15, 80 кв. м, 5/5 эт., евроремонт, 2 кондиционера, част. мебель: кух. гарнитур со встр. техникой, шкаф-купе, кровать, 3,35 млн руб. Т. 8-922-2442-222

3-комн. кв. по Азина, 15, 80 кв. м, 5/5 эт., немец. дом, тёплая, уют., натяж. потолки, ст/пакеты, з/лоджия (пластик), ванная и туалет (кафель), тихий р-н, идеально для молодой семьи, рассм. ипотеку, мат. капитал, 2,96 млн руб., торг. Т. 8-922-3217-589, Иван

3-комн. кв. по Азина, 31, 81,9 кв. м, 5/5 эт., нем. застр., ремонт, пл. окна и лоджия, счётчики (вода, газ), водонагреватель, меб., 3 млн руб. Т. 8-922-3168-021

3-комн. кв. по Азина, 33, 57 кв. м, 8 эт., переплан., пл. окна, з/балкон, кух. гарнитур, гардеробная, 2,35 млн руб. Т. 3-28-51, 8-922-3224-352, 8-922-6497-010

3-комн. кв. по Вокзальной, 1, 58,5 кв. м, 4/5 эт., панел. дом, балкон с внутр. отделкой, ст/пакеты, поменян стояк, счётчики, рядом р. Кама, рэбовская больница, остановки, Драмтеатр, магазины, треб. ремонт - цена снижена, 1,93 млн руб., торг. Т. 8-922-3123-350

3-комн. кв. по Вокзальной, 1, 58,5 кв. м, 4/5 эт., панел. дом, треб. ремонта, балкон с внутр. отделкой и пл. ст/пакетами, 1 пл. окно, поменян стояк, счётчики, ванная - кафель до потолка, рядом р. Кама, рэбовская больница, остановки, Драмтеатр, магазины, 1,9 млн руб. Т. 8-922-3123-350

3-комн. кв. по Вокзальной, 15, 4/4 эт., переплан. из 2-комн. кв. узакон., без балкона, отл. сост., пл. окна, пл. трубы, счётчики, нов. батареи, с/у совмещ. (кафель), вход. ж/дверь, 1,7 млн руб. Т. 8-922-3093-838

3-комн. кв. по Вокзальной, 21, 60 кв. м, 2/5 эт., помен. окна, вх. дверь, балкон с выносом, нат. потолок, кух. гарнитур, водонагреватель, всё для спокойной, комфорт. жизни: удоб. расположение дома, оч. тихий двор (не проездной) с парковками, д/с, шк. №10, НОЦ, магазины, автовокзал; наследство, рассм. ипотеку, мат. капитал, 2,2 млн руб. Т. 8-922-3112-278

3-комн. кв. по Вокзальной, 65, 76,2 кв. м, 5/6 эт., кухня 14 кв. м, с/у раздел., з/балкон, вх. ж/дверь, треб. ремонт, удач. месторaспол., д/с, школа, м-н в шаг. доступ., 2,4 млн руб. Т. 8-922-3190-900

3-комн. кв. по Вокзальной, 65, 76,2 кв. м, кухня 14 кв. м, 5/6 эт., с/у раздел., з/балкон, вх. ж/дверь, треб. ремонт, удач. месторaсполож., д/с, школа, магазин в шаг. доступ., 2,4 млн руб. Т. 8-922-3190-900

3-комн. кв. по Гагарина, 14, 58,2 кв. м, 2/5 эт., панел. дом, заменены все окна, вх. и м/к двери, ремонт, з/балкон, окна на две стороны, остаётся кухня, угл. шкаф, прихожая, взр. собственники, к сделке всё готово, 2,1 млн руб. Т. 8-922-3112-278

3-комн. кв. по Гагарина, 14, 59 кв. м, 5/5 эт., ремонт, 2,2 млн руб. Т. 8-922-3448-844

3-комн. кв. по Гагарина, 20, 60 кв. м, 2 эт., квартира свободна, в подъезде ремонт, рассм. варианты обмена на меньш. площадь с вашей доплатой, 1 785 тыс. руб. Т. 8-922-3448-844

3-комн. кв. по Гагарина, 60 кв. м, 1/5 эт., част. ремонт, заменены счётчики, трубы, окна, есть разрешение на стр-во балкона, 2 млн руб., торг. Т. 8-922-3143-007

3-комн. кв. по Декабристов, 18, 59 кв. м, 8/9 эт., панел. дом, раздел. с/у, счётчики, вх. ж/дверь, балкон не застеклён, в одной комн. пл. окно, 2 млн руб. Т. 8-922-3467-247, Марина

3-комн. кв. по Декабристов, 36, 83 кв. м, 7/10 эт., новостройка ЖК Солнечный, панел. дом, большая простор., с отделкой, з/лоджия, нат. потолки, линолеум, ламинат, сантехника, 2,65 млн руб., дом сдан, в доме остались последние 2-комн. и 1-комн. кв. Т. 8-922-3123-350

3-комн. кв. по Декабристов, 36, новостройка, простор. современ. кв., ремонт: нат. потолки, ламинат, сантехника, счётчики, бол. з/лоджия 7 кв. м, рассм. варианты обмена на вашу жилплощадь с доплатой, 2,7 млн руб. Т. 8-922-3448-844

3-комн. кв. по Декабристов, 38, 70 кв. м, 5/9 эт., з/лоджия 6 м (дерев. рамы), комн. раздел., с/у раздел., взр. собственник, 2,09 млн руб., рассм. ипотеку, мат. капитал. Т. 8-922-3112-278

3-комн. кв. по Декабристов, 38, 70 кв. м, бол. комн. и кухня, в ванной плитка, душ. кабина, водонагреватель, пол - линолеум, рядом всё, что нужно для комфорт. проживания: д/с, школа, магазины, почта, Сбербанк, 1,9 млн руб. Т. 8-922-3115-175, спец. по недвижимости Анастасия

3-комн. кв. по Декабристов, 5/1, 51 кв. м, 5/5 эт., панел. дом, пл. окна (кроме балкона), вх. дверь заменена, всё рядом, 1,9 млн руб., рассм. обмен на 2-комн. кв. на Заре, 2-3 эт. с вашей доплатой. Т. 8-922-3123-350

3-комн. кв. по Декабристов, 5/6, 80 кв. м, новостройка, ремонт от застройщика, рассм. варианты обмена и рассрочки платежа, 2,6 млн руб. Т. 8-922-3448-844

3-комн. кв. по Декабристов, 6, 70 кв. м, в строящ. доме, 1,97 млн руб. Т. 8-922-3448-844

3-комн. кв. по К. Маркса, 17, 60 кв. м, 2/9 эт., кирп. дом, хор. ремонт, пол - ламинат, плитка, нат. потолки, пл. окна, хор. сантехника, обои тростник., хор. соседи, хор. парковка, удач. месторaсполож., центр города, рядом поющий фонтан, школа, д/с, Дворец Молодежи, кинотеатр, магазины, Сбербанк, остановка, пляж, 2,69 млн руб., рассм. обмен на коттедж или дом с доплатой. Т. 8-922-3112-278

3-комн. кв. по К. Маркса, 42, 55 кв. м, 1 эт., все окна на дорогу, последняя кв. в доме под нежилое помещ., 4 млн руб., торг. Т. 8-906-8884-774

3-комн. кв. по К. Маркса. Т. 8-915-3393-636

3-комн. кв. по Кабалевского, 22, 58,5 кв. м, 5/5 эт., заменены окна, поменяны обои, в подъезде ремонт, во дворе дет. площадка, рядом ТД Русь, д/с, шк. №4, гимназия, парковая зона, 2,15 млн руб., рассм. ипотеку, мат. капитал. Т. 8-922-3112-278

3-комн. кв. по Кабалевского, 58,5 кв. м, 1/5 эт., в р-не м-на. №8, панел. дом, сост. среднее, 2,3 млн руб. или меняю на 2-комн. кв. на Основном с доплатой. Т. 8-909-1145-644

3-комн. кв. по Ленина, 45, 61,3 кв. м, 5/5 эт., отличная, в центре города, качеств. ремонт, переплан. узаконен., нат. потолки, ламинат, кух. гарнитур, в кажд. комн. встр. шкафы-купе, тёплый пол, пл. окна, остаётся вся мебель, 1 собствен., 2,9 млн руб., ипотека, мат. капитал. Т. 8-922-3093-838

3-комн. кв. по Ленина, 50, 59,5 кв. м, 4/5 эт., не угловая, ст/пакеты, натяж. потолки на кухне и в коридоре, навес. потолки в ванной и с/у, водонагреватель, хор. сост. Т. 8-922-3090-154

3-комн. кв. по Ленина, 56, 56 кв. м, 9/9 эт., без ремонта, цена 2,15 млн руб., торг. Т. 8-996-3232-332

3-комн. кв. по Ленина, 57, 51,9 кв. м, 4/5 эт., панел. дом, ремонт, мебель, быт. техника в отл. сост., переплан., кухня совм. с комн. (студия), бол. совмещ. с/у (кафель), стены выровнены, натяж. потолки, пл. окна, пол линолеум, трубы заменены, счётчики, з/балкон с выносом (с отделкой), 1 собствен., прописанных нет, долгов нет, чистая продажа, рядом центр. площадь с фонтаном, зелёный сквер, поликлиника, д/с, школа №9, магазины, остановка, набережная, 2,6 млн руб., рассм. ипотеку и мат. капитал. Т. 8-922-3123-350

3-комн. кв. по Мира, 17/1, 123,8 кв. м, 3/9 эт., хор. ремонт, пол ламинат и плитка, нат. потолки, пл. окна, 2 с/у, хор. дорогая сантехника, душ. кабина, в спальне пробковый пол, встр. кухня, эл/сенсорная плита, 2 лоджии (10,2 кв. м и 5,6 кв. м), гардеробная, хор. соседи, удачное месторaсполож., центр города, дом новый, хор. парковка, рядом школа, д/с, кинотеатр, магазины, Сбербанк, остановка, 6,8 млн руб., торг, рассм. обмен на две или одну 2-комн. кв. с доплатой. Т. 8-922-3368-992

3-комн. кв. по Советской, 12, 60,7 кв. м, 6/9 эт., светлая, уютная, чистая, ремонт, натяж. потолки, ст/пакеты, пол - ламинат, линолеум, туалет и ванна - кафель, з/лоджия, кух. гарнитур, духовой шкаф, плита, идеал. кв. для молодой семьи, 2,87 млн руб. Т. 8-922-3217-589, Иван

3-комн. кв. по Советской, 15, 63 кв. м, 4/9 эт., светлая, ст/пакеты, з/балкон (дерево), помен. стояки водоснабжения, дом ТСЖ, вся инфраструктура в шаг. доступ.: школа, д/с, магазины, больница, 2,45 млн руб. Т. 8-922-3217-589, Иван

3-комн. кв. по Советской, 30, 59,7 кв. м, 3/5 эт., тёплая, хор. располож. и планировка, замен. трубы, балкон, треб. ремонт, 2,04 млн руб., рассм. ипотеку, мат. капитал. Т. 8-922-3217-589, Иван

3-комн. кв. по Сосновой, 21, 90 кв. м, 3/9 эт., все окна пластик., полы с подогревом, 2 балкона, один балкон (тёплые полы) совмещён с залом, в зале 2-уровн. натяж. потолки, кондиционер. Бол. кухня с встр. гарнитуром, полы на кухне кафель (тёплые), в спальне и детской дышащие обои из франц. ткани, нов. м/к и вход. двери, в прихожей встр. шкаф, с/у совмещ., душ. кабина, дорогая сантехника, водонагреватель, хор. соседи, бол. парковка, дом ТСЖ, инфраструктура в шаг. доступ., 5,1 млн руб. Т. 8-922-3368-992

3-комн. кв. по Сосновой, 24, 62 кв. м, 2/6 эт., кирп. дом, част. ремонт (ламинат, натяж. потолки, пл. окна), с/у раздел., счётчики (вода), бол. лоджия (пластик), дом ТСЖ, удоб. парковка, 2,9 млн руб., торг. Т. 8-922-3467-247, Марина

3-комн. кв. по Сосновой, 25, 66,4 кв. м, 8/10 эт., натяж. потолки, с/у раздел., водонагреватель, пол - линолеум, паркет, встр. кухня, хор. соседи, рядом вся инфраструктура, 2,9 млн руб. Т. 8-922-3368-992

3-комн. кв. по Сосновой, 9, 75 кв. м, 15/16 эт., хор. ремонт, ст/пакеты, туалет и ванна - кафель, вся сантехника замен., 2 з/лоджии (пластик), кух. гарнитур, стир. машина, встр. шкафы, отл. вид на р. Каму и город, дом ТСЖ, консьерж, отл. вариант для молодой семьи, 3,96 млн руб., торг. Т. 8-922-3217-589, Иван

3-комн. кв. по Уральских Танкистов, 12, 58,5/42 кв. м, 2/6 эт., б/д, пл. окна, дерев. балкон, сантехника в хор. сост. Т. 3-28-51, 8-922-3224-352, 8-922-6497-010

3-комн. кв. по Уральской, 5, 69,4 кв. м, 2/2 эт., хор. сост., бол. кухня и зал, комн. раздел., с/у совм. (простор., имеет собств. окно), водонагреват. бак, гардеробная, недалеко конеч. остановка, берег р. Камы, шк. №2, д/с, магазины, не рассм. ипотеку, мат. капитал, 1,59 млн руб. Т. 8-922-3112-278

3-комн. кв. по Шлюзовой, 2, 63 кв. м, 3/5 эт., переплан. из 4-комн. кв. узакон., ремонт в 2017 г., ст/пакеты, счётчики, встр. кухня и гардероб, пол - ковровое покр., линолеум, натяж. потолки. Т. 8-992-2025-229

3-комн. кв. по Шлюзовой, 4, 59,3 кв. м, 2/5 эт., ремонт, переплан. узакон., ст/пакеты, потолки - гипсокартон и натяж., пол - линолеум, кафель, в ванной нов. сантехника, кух. гарнитур с вар. панелью и духов. шкафом, 2 гардеробные, вся инфраструктура в шаг. доступ.: д/с, школа, магазины, больница, заезжай и живи, рассм. ипотеку, мат. капитал, 2,8 млн руб. Т. 8-922-3217-589, Иван

3-комн. кв. по Шлюзовой, 4, 60 кв. м, 5/5 эт., замен.: проводка, окна, вх. и м/к двери, пол - ламинат, натяж. потолки, с/у совм., нов. санфаянс, кафель до потолка, хор. кух. гарнитур, з/балкон, рядом поликлиники, УК, магазины, шк. №1, д/с, остановка, во дворе бол. парковка, дорога у подъезда не сквозная, нет а/трафика, подъезд с ремонтом, рассм. ипотеку, мат. капитал, 2,5 млн руб. Т. 8-922-3112-278

3-комн. кв. по Шлюзовой, 7, 52 кв. м, 5/5 эт., в оч. спокойном подъезде, угловая, солн. сторона, светлая (противоположная от подъезда), соседи только с одного края и внизу - не мешают, без долгов, 1 взр. собственник, ремонта нет, 1,8 млн руб. Т. 8-922-3112-278

3-комн. кв. по Шлюзовой, 80 кв. м, пл. окна, все центр. коммуникации, нов. строящ. элитный клубный дом, с собств. тер-рией и парковкой, тихое уют. место, 3,2 млн руб., возм. рассрочка платежа, обмен на ваше жильё. Т. 8-922-3448-844

3-комн. кв. по пр. Победы, 12, 62,8 кв. м, 5/5 эт., ремонт, вложений не треб., рассм. ипотеку, мат. капитал, 2,55 млн руб. Т. 8-922-3510-755

3-комн. кв. по пр. Победы, 20, 57,2 кв. м, 9-эт. дом, в хор. сост., ремонт в ванной и бол. комнате, утеплён. балкон с выносом, дом ТСЖ, чистый подъезд, хор. соседи, вся инфраструктура: д/с, больница, бассейн, Ледовый дворец, докум. готовы, торг, бонус - бесплатный Интернет, 2,8 млн руб. Т. 8-922-3115-175, Анастасия

3-комн. кв., 58,5 кв. м, 4/5 эт., балкон с внутр. отделкой и ст/пакетами, 1 окно пластик, поменян стояк, счётчики, треб. ремонт, рядом р. Кама, рэбовская больница, остановки, Драмтеатр, 1,98 млн руб., торг. Т. 8-922-3123-350

4-КОМНАТНЫЕ

4 УП в п. Марковском, 11, 88 кв. м, 3/5 эт., ремонт, вх. и м/к двери поменяны, кух. гарнитур нов., нов. обои, 2 лоджии, с/у кафель, бол. прихожая и кухня. Т. 8-922-2439-469

4 УП в п. Марковском, 18, 87,5 кв. м, 5/5 эт., в хор. сост., 2 з/лоджии, 1,8 млн руб., торг. Т. 8-922-6497-785

4 УП в п. Марковском, 89 кв. м, 5/5 эт., 2 лоджии, хор. сост., только продажа, обмен не рассм., 1,8 млн руб., торг. Т. 8-906-8884-774

4 УП в п. Новом, 24, 87 кв. м, 1/5 эт., в хор. сост., 2,6 млн. руб. или обмен на кв. или дом, рассм. все предложения. Т. 8-922-6497-785

4 УП по Азина, 33, 82 кв. м, 4/9 эт., комн. изолир., ремонт, 3,8 млн руб. Т. 8-922-6497-785

4 УП по Декабристов, 28, 101 кв. м, 2/9 эт., комн. изолир., с/у раздел., 2 лоджии (1-утепл.), современ. дерев. ст/пакеты, пл. трубы, счётчики (вода, газ, э/э), ж/дверь, ремонт, 3,3 млн руб. или меняю, рассм. варианты. Т. 8-922-3150-552

4 УП по Декабристов, 5/5, 79 кв. м, 13/14 эт., сост. норм., комн. изолир., бол. кухня, с/у раздел., з/лоджия, дом ТСЖ, консьержка, 2,6 млн руб. или обмен на 2 хр. на Заре, рассм. варианты. Т. 8-922-2439-469

4 хр. по Вокзальной, район ЗАГСа, 62.7 кв. м, все в шаг. доступности: д/с, школа, больница, дет. площадка, ост., 3 эт., теплая, светлая, балкон, пл. окна, дверь Аргус, пл. трубы, счетчики на газ и воду, комнаты 8,1/17,8/9,2/10,7 кв.м, прихожая увеличена, с/л совмещ., перепланировка согласована, 2.5 млн руб. Т. 8-922-3580-028

4 хр. по Ленина, 36/1, 90 кв. м, кухня 14 кв. м, 6/6 эт., комн. изолир., бол. лоджия, треб. ремонт, 2,7 млн руб., торг. Т. 8-922-6497-785

4 хр. по Уральских Танкистов, 12, 92 кв. м, кухня 14 кв. м, 5/5 эт., в хор. сост., ремонт, 2 комн. изолир., 2 комн. проход., 2 з/лоджии, 2,6 млн руб. или меняю на 2 хр. с доплатой, рассм. все варианты - Заря, Основной, Завокзальный. Т. 8-922-2439-469

4 хр. по пр. Победы, 10, 62 кв. м, 2 эт., ремонт, 2,7 млн руб. Т. 8-922-3448-844

4-комн. кв. в Завокзальном, 71 кв. м, 7 эт., лоджия, балкон, всё в шаг. доступ. или меняю на 1-комн. кв. с доплатой. Т. 8-982-4599-115

ПОДАТЬ ОБЪЯВЛЕНИЕ В «ЧИ» ЛЕГКО! > НА ЭЛЕКТРОННУЮ ПОЧТУ bochaint@chaint.ru
НА САЙТЕ chaint.ru
В ГРУППЕ ВК vk.com/chaint
В РЕДАКЦИИ ул. Мира, 1А
Объявления в текущий номер **принимаются до 14:00 вторника**
Купон и правила подачи объявлений **на стр.16**

4-комн. кв. в п. Марковский, 14, 87,5 кв. м, 2/5 эт., свободна, комн. изолир., раздел. с/у, 2 балкона, ипотека, мат. капитал, 1,5 млн руб. Т. 8-922-3093-838

4-комн. кв. в п. Марковский, 80 кв. м, 3/5 эт., чистая, ухож., косм. ремонт, влож. не треб., 2 з/лоджии, рядом школа, д/с; Сбербанк, почта, больница, бассейн, секции, хор. трасса (10 минут до города), 1,6 млн руб. Т. 8-922-3115-175, спец. по недвижимости Анастасия

4-комн. кв. в п. Марковском, 11, 86 кв. м, 4/5 эт., вх. дверь Аргус, космет. ремонт, счётчики (вода), в шаг. доступ.: д/с, школа, вся инфраструктура, 2,5 млн руб. Т. 8-922-3467-247

4-комн. кв. в п. Марковском, 14, 87,5 кв. м, 2/5 эт., свободна, комн. изолир., раздел. с/у, 2 балкона, 1,65 млн руб., ипотека, мат. капитал. Т. 8-922-3093-838

4-комн. кв. в п. Марковском, 3, 88 кв. м, 5/5 эт., удоб. планировка, 2 з/лоджии, дом ТСЖ, ремонта нет, жилое сост., 2 взр. собствен., во дворе дет. площадка, много парковоч. мест, за домом перелесок, вся инфраструктура: школа, д/с, магазины, Сбербанки, поликлиника, спорт. комплек, 1,7 млн руб., готовы к ипотеке, мат. сертификату, возм. обмен на дом в г. Чайковском. Т. 8-922-3112-278

4-комн. кв. в п. Марковском, 86 кв. м, 4/5 эт., вх. дверь Аргус, космет. ремонт, счётчики (вода), в шаг. доступ.: д/с и школа, есть вся инфраструктура, 1,9 млн руб. Т. 8-922-3467-247

4-комн. кв. на Основном, р-н РЭБа, 75 кв. м, 2/5 эт., пл. окна,, з/балкон, з/лоджия, хор. сост. Т. 8-922-3202-931

4-комн. кв. по Азина, 13, 92 кв. м, 3/5 эт, немец. дом, кап. ремонт, 1 собствен., бонусом пожизненный бесплатный Интернет, 3,35 млн руб. или обмен на меньшую площадь с вашей доплатой, разумная рассрочка. Т. 8-922-3448-844

4-комн. кв. по Азина, 29, 92,3 кв. м, 3/5 эт., без ремонта, частич. замен. окна, з/балкон (пластик), хор. планировка, рассм. ипотеку, мат. капитал, обмен, 3,21 млн руб., торг. Т. 8-922-3217-589, Иван

4-комн. кв. по Азина, 3, 99,4 кв. м, 9/9 эт., немец. дом, ремонт, ст/пакеты, натяж. потолки, электрика поменяна, ванная с джакузи и туалет - кафель, 2 з/лоджии (дерев.), видеонаблюдение в доме, 3,57 млн руб. Т. 8-922-3217-589

4-комн. кв. по Вокзальной, 29, 63 кв. м, 5/5 эт., панел. дом в р-не автовокзала, ремонт, пл. окна, трубы, счётчики, двери, переплан. узакон., бол. ванная, бол. кухня-столовая, встр. кухня, солн. сторона, рядом остановки, магазины, школа, д/с, сбербанк, почта, 2,19 млн руб., торг или обмен на 1-2-комн. кв. + ваша доплата. Т. 8-922-3123-350

4-комн. кв. по Вокзальной, 47, 3 эт., 67 кв. м, евроремонт, утепл. большая лоджия, новая электропроводка, пл. трубы, встр. кух. гарнитур, навесные потолки, встроенный фильтр холодной воды, можно с мебелью. Т. 8-922-3161-082

4-комн. кв. по Гагарина, 1, 100 кв. м, 6/9 эт., панел. дом, ремонт из дорогих, качеств. материалов, тёплый пол, встр. кухня, заменены м/к двери, 2 з/балкона (пластик), нов. сантехника, шкаф-купе, остаётся всё, кв. шикарная, вложений не треб., 4,8 млн руб., торг. Т. 8-922-3467-247

4-комн. кв. по Гагарина, 15, 63 кв. м, 5/5 эт., квартира-студия, кухня-столовая, заменены окна, двери, трубы, переплан. узакон., счётчики, 2,1 млн руб., торг. Т. 8-922-6457-001

4-комн. кв. по Декабристов, 28, 100 кв. м, 3 эт., 3,15 млн руб., рассм. варианты обмена с вашей доплатой. Т. 8-922-3448-844

4-комн. кв. по Декабристов, 5/1, 63 кв. м, 2 эт., пл. трубы, з/балкон, треб. ремонта, 1, 8 млн руб. Т. 8-922-3311-127

4-комн. кв. по К. Маркса, 1, 100 кв. м, объединена из двух кв., сост. среднее, 3,9 млн руб. или обмен на меньшую площадь с вашей доплатой. Т. 8-922-3448-844

4-комн. кв. по Камской, 1, 75 кв. м, 3/9 эт., хор. ремонт, натяж. потолки, пл. окна, пол ламинат, нов. м/к двери, душ. кабина, с/у совм., помен. трубы, радиаторы биметалл., 2 бол. лоджии, ост. кух. гарнитур из натур. дерева, в подъезде чисто, хор. соседи, рядом д/с, школа, магазины, площадь, отл. для семьи, 3,5 млн руб., рассм. варианты оплаты. Т. 8-922-3116-175, спец. по недвижимости Анастасия

4-комн. кв. по Камской, 3, 63,9 кв. м, 5/5 эт., свободна, 1 собствен., 2,25 млн руб., торг (за налич. расчёт) или обмен на 1 или 2-комн. кв. с доплатой. Т. 8-922-3093-838

4-комн. кв. по Ленина, 45, 62,3 кв. м, хор. сост., центр города, хор. дет.площадка. Т. 8-922-3553-607

4-комн. кв. по Советской, 11, 65 кв. м, 5/5 эт., рядом ТЦ Мега, Сбербанк, ост. в 20 шагах, поликлиника в 100 м, кухня совм. с комн., окна и балкон пластик, с выносом, на балконе пол с подогревом, ванна кафель, пл. трубы, стены ровные, м/к двери поменяны, чистая, тёплая, светлая, 2,2 млн руб., торг. Т. 8-922-3123-350

4-комн. кв. по Сосновой, 19, 100 кв. м, 3/9 эт., соединена 1-комн. и 3-комн. кв., сост. обычное, 2 с/у, 2 балкона, возм. продажа как 1-комн. и 3-комн. кв., рассм. варианты обмена, 4 млн руб. Т. 8-922-3448-844

4-комн. кв. по Сосновой, 23, в вариантовском доме, 111 кв. м, 8/9 эт., кирпич. дом, 2 с/у, 2 лоджии, бол. кухня, гардеробная, 4,4 млн руб. или меняю на 1-комн. кв. в Завокзальном, в кирп. доме + ваша доплата, рассм. варианты, докум. готовы, 1 собств., продажа без проблем. Т. 8-922-3123-350

4-комн. кв. по Строителей, 10, переплан. в 2-комн. кв. (узакон.), 66,8 кв. м, 4/5 эт., ремонт, пл. окна, отл. месторасполож., во дворе нов. дет. площадка, дет. и взр. больница, д/с, магазины, 1 собствен., 2,5 млн руб. Т. 8-922-3115-175

4-комн. кв. по Мира, 2/1, 2 эт., 60 кв. м, переплан. в 3-комн. кв., докум. оформлены, хор. ремонт, 2,8 млн руб. Т. 8-922-3384-827

4-комн. кв. по Уральских Танкистов, 12, 91,6 кв. м, кухня 14,5 кв. м, отл. сост., соврем. ремонт, ст/пакеты, пол - ламинат и линолеум, комн. раздел., встр. кух. гарнитур и мебель ост. по договор., бол. з/лоджия, з/балкон (вид на задн. двор), переплан. узакон., огром. вместит. коридор, рядом вся инфраструктура: остановка, ТЦ, магазин, поликлиника, Сбербанк, школа, д/с, микрорынок, аптека, скверик, 1 собствен., порядок с докум., рассм. ипотеку, мат. капитал, жилищ. серт., обмен с доплатой на 2-комн. кв. на Заре, 3,5 млн руб. Т. 8-922-3190-900

4-комн. кв. по б-ру Текстильщиков, 10, 70,5 кв. м, 6/9 эт., не треб. вложений, 3 комн. раздел., бол. общий зал, пл. окна, з/лоджия, удоб. кухня, гарнитур остаётся, с/у раздел. (кафель), хор. вид из окон (на две стороны), бол. стоянка, рядом родник, магазин, 2,49 млн руб., рассм. ипотеку, мат. капитал. Т. 8-922-3112-278

4-комн. кв. по б-ру Текстильщиков, 19, 71,6 кв. м, 3/9 эт., хор. сост., треб. небол. ремонта, с/у совмещ. (нов. кафел, и санфаянс), кухня (нов. гарнитур), счётчики (вода, газ), з/лоджия, выгодное место, рядом д/с, шк. №8, ТЦ, остановка, родник, 2,59 млн руб., рассм. ипотеку, мат. капитал. Т. 8-922-3112-278

4-комн. кв. по пр. Победы, 10, 5/5 эт., пл. окна, балкон, в шаг. доступ.: школа, д/с, магазин. Т. 8-922-3202-659

4-комн. кв. по пр. Победы, 12/1, 61 кв. м, 5/5 эт., ремонт: пол - ламинат, натяж. потолки, ст/пакеты, з/балкон (металл), хор. вх. дверь, туалет и ванна - кафель, остаётся вся мебель и быт. техника, заезжай и живи, спальный р-н, вся инфраструктура в шаг. доступ.: школа, больница, д/с, каток, бассейн, магазины, дет. площадка, 2,8 млн руб. Т. 8-922-3217-589, Иван

4-комн. кв. по пр. Победы, 22, 81 кв. м, 9/9 эт., в торце дома (звукоизоляц., уединён.), зал и кухня объедин., встр. кух. гарнитур, 2 з/лоджии, окна на две стороны (красивые виды города и залива р. Кама), с/у раздел. (кафель), бол. водонагрев. бак (с напором воды проблем нет - у дома собств. насос для поддерж. давления), груз. лифт, удач. располож.: бол. парковка, дет. площадка, родник, сосновый бор, сквер, поликлиника, шк. №7, д/с, спорт. комплекс Темп, взр. собственники, 4,15 млн руб., рассм. ипотеку, мат. капитал. Т. 8-922-3112-278

4-комн. кв. по пр. Победы, 70 кв. м, 2/9 эт., част. ремонт (ламинат, натяж. потолки, пл. окна), встр. кухня, пол плитка (подогрев), с/у совмещ., счётчик (вода, газ), 2 з/балкона, 3,2 млн руб. Т. 8-922-3467-247, Марина

КГТ И МАЛОСЕМЕЙКИ

КГТ в п. Марковский, 62, 38 кв. м, 4/5 эт., с/у в кв., 650 тыс. руб. Т. 8-922-6497-785

КГТ в п. Марковском, 36 кв. м, 5/5 эт., с/у и ванна в кв., 750 тыс. руб. Т. 8-922-6497-785

КГТ по Вокзальной, 1/5, 18 кв. м, 4/5 эт., ремонт, заменена проводка, натяж. потолок, линолеум, пл. окно, мебель можем оставить, из окна вид на лес, подъезд в хор. сост., добрые и не шумные соседи, рассм. мат. капитал, без торга, 650 тыс. руб. Т. 8-922-3112-278

КГТ по Вокзальной, 13,1 кв. м, с/у, кухня на 2 хоз., в комн. космет. ремонт, 530 тыс. руб. Т. 8-922-3467-247

КГТ по Кабалевского, 24, 13,5 кв. м, 1/5 эт., ремонт, замен. проводка, пл. окно, двойная дверь, нат. потолок, кух. гарнитур, угл. шкаф, в ванной хор. санфаянс, кафель, счётчики (вода) поверен., 1 собствен., 640 тыс. руб., без торга, рассм. ипотеку, мат. капитал или обмен на 1-комн. кв. или м/с в п. Новом, с нашей доплатой. Т. 8-922-3112-278

КГТ по Кабалевского, 24, 18,1 кв. м, 4/5 эт., ремонт, окно замен., двойная вх. дверь, в кух. блоке встр. тумба для посуды и приготов. пищи, мойка, с/у совм. (новый санфаянс, плитка до потолка); рядом центр. стадион, магазины, остановка, взр. собствен., рассм. ипотеку, мат. капитал, 780 тыс. руб., без торга. Т. 8-922-3112-278

КГТ по Кабалевского, 24, 22 кв. м, 4/5 эт., переплан. узакон., пл. окна, пл. трубы, счётчики, пол - ламинат, 1 собств., 750 тыс. руб. Т. 8-922-3093-838

КГТ по Кабалевского, 26, 13 кв. м и 24 кв. м, в хор. сост., обе на 4 эт., дом кирп., рядом стадион, пляж, парк, шк. №9, центр города, всё в шаг. доступ. или меняем на 2 хр. на Основном, обязательно с балконом. Т. 8-922-2439-469

КГТ по Кабалевского, 26, 18,5 кв. м, 2/5 эт., отл. сост., тёплый кирп. дом, не угловая, ремонт, пол - линолеум, пл. окно, ж/дверь, полноценная ванна, туалет (кафель), пл. трубы, нов. э/счётчик, солн. сторона, рядом пляж, стад. Центральный, остановка, рассм. ипотеку, мат. капитал, докум. готовы, 1 собствен., 750 тыс. руб. Т. 8-922-3123-350

КГТ по Кабалевского, 28, 12.7 кв. м, 4/5 эт., солн. сторона, санузел в кафеле, душ, пл. трубы, новое пластиковое окно, новая дверь Аргус, косметический ремонт, 700 тыс. руб., торг, или меняю на 1-комн. кв. в б/д на Основном, с доплатой. Т. 8-922-6456-172

КГТ по Кабалевского, 28, 17 кв. м, 3 эт. Т. 3-28-51, 8-922-3224-352, 8-922-6497-010

КГТ по Кабалевского, 28, 18 кв. м, 5/5 эт., ремонт, пл. окно, пол линолеум, ж/дверь, 1 собственник или меняю на большую м/с на Основном, кроме 1 эт., с балконом. Т. 8-922-2439-469

КГТ по Кабалевского, 28, 22,9 кв. м, 2/5 эт., 2 комн., ремонт, пл. окна, с/у, душевая, трубы помен., счётчики (вода, э/э), бол. прихожая, пол линолеум, нов. ж/дверь, 1 собствен., чистая продажа, 860 тыс. руб. Т. 8-922-2439-469

КГТ по Кабалевского, 30, 19 кв. м, 4/5 эт., пл. окно, хор. сост., свободна, 680 тыс. руб. или меняем на 1 хр. или 2 хр. с доплатой. Т. 8-922-6497-785

КГТ по Кабалевского, 30, 19 кв. м, 4/5 эт., с/у в кв., в хор. сост., ремонт в подъезде, 700 тыс. руб., торг. Т. 8-922-6497-785

КГТ по Ленина, 65/1, 16,5 кв. м, 7/9 эт, пл. окно, вода в комнате, с/у на 2 комнаты, вид на р. Каму. Т. 8-922-3090-154

КГТ по Ленина, 65/1, 25 кв. м, 1/9 эт., хор. сост., кухня, с/у в кв., 900 тыс. руб. или обмен на 2 УП с нашей доплатой. Т. 8-922-6497-785

КГТ по Шлюзовой, 8, 18 кв. м, 1/6 эт., ремонт, пл. окно, с/у в кв., 620 тыс. руб. Т. 8-922-6497-785

ККТ Приморскому б-ру, 59, 11,7 кв. м, 3/5 эт., прод. с меб., нов. эл/проводка, эл/счётчик, центр города, 1 собств., 370 тыс. руб., мат. капитал. Т. 8-922-3093-838, агент по недвижимости Владимир

ККТ в п. Новый, ул. Строителей, 7, 12,2 кв. м, 4/5 эт., дом в центре посёлка, возле администрации, рядом вся инфраструктура: поликлиника, д/с, школы, банк и почта, магазины, бол. парковка, остановка; чистый подъезд, большой холл на этаже, в секции 4 комн. (живут в двух), места общ. пользования в хор. сост., оч. чисто, убрано, есть туалет, душ, комн. для умывания, кух. блок, общ. балкон, в комн. свой балкон (дверь и окно помен.), взр. собственники, 540 тыс. руб., рассм. ипотеку и мат. капитал. Т. 8-922-3112-278

ККТ по Вокзальной, 1/4, 13 кв. м, 3/5 эт., в хор. сост., вход. ж/дверь, вода подведена в комн., 420 тыс. руб. Т. 8-922-6497-785

ККТ по Вокзальной, 1/5, 13 кв. м, 5/5 эт., треб. космет. ремонт, 440 тыс. руб. Т. 8-922-6497-785

ККТ по К. Маркса, 25, 12,5 кв. м, 3 эт., пл. окно, 1 собствен., в секции и подъезде чисто, соседи спокойные, докум. готовы, 430 тыс. руб., торг. Т. 8-922-2439-469

ККТ по К. Маркса, 25, 13 кв. м, 3/5 эт., приличная секция, чистая кухня, окно во двор, рассм. мат. капитал, 480 тыс. руб. Т. 8-922-3112-278

ККТ по К. Маркса, 32, 10,6 кв. м, 3/3 эт., хор. сост., нов. обои, нов. ж/дверь Аргус, 420 тыс. руб., торг. Т. 8-922-6497-785

ККТ по К. Маркса, 32, 12 кв. м, балкон, в секции чисто, соседи хор., спокойные, 450 тыс. руб., торг. Т. 8-922-2439-469

ККТ по К. Маркса, 32, 17,3 кв. м, 3/3 эт., балкон, ремонт, центр города. Т. 8-965-5746-555

ККТ по К.Маркса, 3/1, 3/9 эт., пл. окно, в хор. сост., 450 тыс. руб., возм. торг. Т. 8-922-2439-469

ККТ по Кабалевского, 23 кв. м, в отл. сост., ремонт, оч. светлая, чистая, переплан. узакон., душ. кабина и с/у в комн., вся инфраструктура рядом: магазины, бассейн, центр. площадь, 850 тыс. руб. Т. 8-922-3116-175

ККТ по Ленина, 20, 14 кв. м, 2/3 эт., центр города, рядом площадь с поющим фонтаном, 1 эт. дома коммерческий (жилых только два - меньшее число соседей), в хор. сост., ремонт, нов. проводка с эл/счётчиком, пл. окно, рассм. ипотеку, мат. капитал, 480 тыс. руб. Т. 8-922-3112-278

ККТ по Ленина, 65/1, 11.3 кв. м, 4/9 эт., ремонт, пл. окно, пол - линолеум, вода подведена в комн., с/у на 2 комн., свободна, 500 тыс. руб. Т. 8-922-6497-785

ККТ по Приморскому б-ру, 19, 10 кв. м, 3/3 эт., 400 тыс. руб. или обмен на большее жильё с доплатой. Т. 8-922-6497-785

ККТ по Приморскому б-ру, 19, 12,7 кв. м, 3/3 эт., без ремонта, 400 тыс. руб. Т. 8-922-2439-469

ККТ по Приморскому б-ру, 19, 13 кв. м, 3/3 эт., 450 тыс. руб. или обмен на большее жильё с доплатой. Т. 8-922-6497-785

ККТ по Приморскому б-ру, 19, 16,6 кв. м, 3/3 эт., з/балкон, 2 окна в комн., угловая, дом кирп. тёплый, секция чистая, живут в двух кв., на кухне косм. ремонт, 1 взр. собствен., рассм. мат. кап., 590 тыс. руб. Т. 8-922-3112-278

ККТ по Приморскому б-ру, 19, 17 кв. м, 3/3 эт., бол. з/балкон, ремонт, пл. окно, оч. чистая секция, порядочные соседи, ремонт в ванной и на кухне, 500 тыс. руб. или меняем на 1 хр. на Основном, с доплатой. Т. 8-922-6497-785

ККТ по Приморскому б-ру, 59, 11 кв. м, 3/4 эт., дом кирп., пл. окно, нов. счётчик, стены подготов. под оклейку обоев, с/у и кухня общие, 350 тыс. руб., торг, рассм. мат. капитал. Т. 8-922-3123-350

ККТ по Приморскому б-ру, 59, 12,4 кв. м, 2/3 эт., пл. окно, пол линолеум, кухня, с/у, секция чистая, хор. соседи, 450 тыс. руб. Т. 8-922-2439-469

ККТ по Приморскому б-ру, 59, 2/4 эт., 2 комн.: 12 и 17 кв. м, в отл. сост., ремонт, бол. комн. с з/балконом, пл. окна, линолеум, в секции чистота и порядок,. проживают все собственники, квартирантов нет, 450 и 680 тыс. руб. соответственно. Т. 8-922-2439-469

ККТ, 12,7 кв. м, 3/3 эт., ж/дверь, пл.окно, ремонт, 1 собствен., свободна, рассм. ипотеку, мат. капитал, 450 тыс. руб., торг. Т. 8-922-2460-781, 8-922-2432-763

Квартира по Боровой, 22, 33,7 кв. м, в 3-кв. доме, печ. отопл., центр. водоснаб., з/у, баня, 1 собствен., 1,2 млн руб. Т. 8-922-3093-838

Квартира-студия 18 кв. м, Дружба, 3/9 эт., дом переведён в жилой фонд, хор. ремонт, красивый вид из окна, с/у на 2 хоз., сосед в возрасте, живёт сам, кухня и шкаф-купе остаётся, 850 тыс. руб. Т. 8-922-3112-278

Квартиры по Декабристов, 36: 1-комн. кв., 36 кв. м, 1,494 млн руб.; 1-комн. кв., 42 кв. м, 1,722 млн руб.; 2-комн. кв., 56 кв. м, 2,268 млн руб.; 2-комн. кв., 60 кв. м, 2,45 млн руб. Т. 8-922-3123-350

Коммуналка по Приморскому б-ру, 59, 12 кв. м, 3 эт., с меб., 350 тыс. руб. Т. 89222414943

Комната в общ. Молодость, 11квм 9 эт., вода в комн., нов. лифт, рассм. ипотеку, мат. капитал, 450 тыс. руб., скидка за нал. расчёт. Т. 8-922-3667-489

Комната в общ. по Ленина, 81, 19 кв. м, с/у, душ, Интернет, ремонт, 780 тыс. руб. или меняю на 1-комн. кв. с моей доплатой, рассм. любые варианты. Т. 8-922-3766-976

Комната в с. Б. Уса, по Советской, 18 кв. м, 2/2 эт., многокв. бревенч. дом, печ. отопл., 150 тыс. руб. Т. 8-922-6497-785

Комната по Вокзальной, 1/4, 12,7 кв. м, 3 эт., нов. вх. ж/дверь, в секции чисто, в комн. ТВ, 1 собствен., докум. готовы, 450 тыс. руб., есть возм.выкупить сосед. комн. (17,7 кв. м). Т. 8-922-3150-552

Комната по Вокзальной, 1/4, 17,7 кв. м, 3 эт., провед. вода, нов. вх. ж/дверь, в секции чисто, в комн. ТВ, 1 собствен., докум. готовы, 500 тыс. руб., есть возм. выкупить сосед. комн. (12,7 кв. м). Т. 8-922-3150-552

Комната по Вокзальной, 1/5, 13,1 кв. м, 5/5 эт., общий балкон, с/у раздел. (на 2 хоз.), есть возм. провести коммуникации в комн., дом в сосновом бору у порта, рядом: поликлиника №5, д/с, хоккейная коробка, берег р. Кама, 450 тыс. руб., рассм. ипотеку, мат. капитал. Т. 8-922-3112-278

Комната по К. Маркса, 3/1, 11,3 кв. м, 9/9 эт., хор. сост., пол линолеум, нов. дверь, соседи спокойные, 1 собствен., 350 тыс. руб. Т. 8-922-2434-469

Комната по К. Маркса, 3/1, 11,7 кв. м + отдел. кухня 8 кв. м, 9/9 эт., в подъезде ремонт, нов. лифт, 1 собствен., 430 тыс. руб., мат. капитал, ипотека. Т. 8-922-3093-838

Комната по К. Маркса, 3/1, в 4-комн. кв., 11,5 кв. м, 6/9 эт., в хор. сост., бол. квадрат. секция с балконом, на ней выделено отдел. место для приёма пищи, есть кух. блок, ванная комн., с/у, окно помен., рядом остановка, центр. стадион, спорткомплекс Буревестник (с бассейном), пляж, рассм. мат. кап., 460 тыс. руб. Т. 8-922-3112-278

Комната по К. Маркса, 3/1, с меб. и быт. техникой, пл. окно, нов. двери, счётчики, нов. лифт, ремонт в подъезде, 400 тыс. руб. Т. 8-922-1155-150

Комната по Комсомольской, 2/2, 26 кв. м, 1/1 эт., без ремонта, есть полнопрофильный подвал такого же размера, небол. участок с баней, рассм. обмен на жильё большей площади с нашей доплатой, 1 взр. собствен., к ипотеке и мат. капиталу готовы, 900 тыс. руб. Т. 8-922-3112-278

Комната по Ленина 20, 13,2 кв. м, 3/3 эт., ремонт, пл. окно, нов. радиатор отопл., ж/дверь, звукоизоляция, гидроизоляция, в комн.: вода, мойка, душ. кабина, 515 тыс. руб. Т. 8-922-6407-274

Комната по Ленина, 65/1, 11,3 кв. м, 4/9 эт., в комн. вода, встр. кух., пл. окно, вх. ж/дверь, с/у на 2 хоз., туалет и душ, соседи семейные, рядом инст. физ-ры, ТЦ, магазины, остановка, 480 тыс. руб., торг или обмен на КГТ или м/с с нашей доплатой. Т. 8-902-7953-004

Комната по Ленина, 65/1, общ. Дружба, 16,4 кв. м, 5/9 эт., туалет, ванна, прихожая общие на 2 комн., пл. окна, вх. ж/дверь, 1 собствен, удач. месторасполож.: набережная, вузы, школы, д/с, магазины в шаг. доступ., 560 тыс. руб. Т. 8-922-3190-900

Комната по Ленина, 79, общ. Алые Паруса, 17 кв. м, 1/5 эт., на берегу Камы, много парковоч. мест, неподалёку Индустриальный колледж, ТЦ Джамбо, возм. мат. капитал, обмен на а/м, 630 тыс. руб. Т. 8-922-3112-278

Комната по Ленина, 81, общ. Химик, 18,4 кв. м, 3/5 эт., не угловая, светлая, пл. окно, в хор. сост., в комн. ванная, переплан. узакон., вся инфраструктура в шаг. доступ., рядом ТК Джамбо, 1 собствен., докум. готовы, отл. вариант для молодой семьи, продажа с мебелью, 680 тыс. руб. Т. 8-922-3115-175, Анастасия

Комната по Ленина, 81, общ. Химик, 19,2 кв. м, 3/5 эт., кирп. дом, в комн. ванна, туалет (узаконено), пл. трубы, счётчики, рядом р. Кама, училища, магазин, ТЦ Джамбо, рассм. ипотеку, мат. капитал, 650 тыс. руб., возм. рассрочка. Т. 8-922-3123-350

Комната по Мира, 1/2, 12 кв. м, 3/5 эт., светлая, уют., влож. не треб., с/у и ванная разд. на 2 хоз., сантехника нов., кухня 10 кв. м, вся инфраструктура в шаг. доступ., дом на берегу Камы, замечат. место для отдыха, соседи хор. приветливые люди, 580 тыс. руб. Т. 8-922-3217-589, Иван

Комната по Приморскому б-ру, 38, 17 кв. м, душ. кабина, хол. и гор. вода, эл/плита, пл. окно, 1 собствен., 580 тыс. руб. Т. 8-922-3368-992

Комнату по Ленина 65/2, общ. Молодость, 11 кв. м, 8/9 эт., туалет, ванна, прихожая общие, 1 собствен., удач. месторасполож.: набережная, вузы, школы, д/с, магазины в шаг. доступ., 350 тыс. руб., рассм. мат. капитал. Т. 8-922-3093-838, агент по недвиж. Владимир

М/с 14/23,8 кв. м, 1 эт, хор. ремонт - нат. потолки, нов. вх. двери, встр. кухня и шкаф в прихожей, пл. окна, счетчики, без балкона, 950 тыс. руб., торг. Т. 8-922-3118-231

М/с в п. Новом, 18, 36 кв. м, 5/5 эт., в хор. сост., 1 млн руб. Т. 8-922-6497-785

М/с в п. Новый, 36 кв. м, кухня 8 кв. м, 4 эт., без ремонта, замен. трубы, в зале ст/пакет, выход на лоджию через кухню, в подъезде ремонт, домофон. Т. 8-922-3061-945

М/с в п. Новый, ул. Строителей, 15, 27,6 кв. м, 5/5 эт., в хор. сост., з/балкон, пл. окна, нов. ж/дверь, натяж. потолок, в ванной и кухне кафель, 1 собствен., докум. готовы, или обмен на 2-комн. кв. с нашей доплатой, 900 тыс. руб., торг. Т. 8-922-2439-469

М/с на Заре, 12 кв. м, 1 эт., 800 тыс. руб., торг. Т. 8-922-3024-812

М/с на Заре, 22 кв. м, чистая, тёплая, счётчики, з/балкон. Т. 8-922-3366-587

М/с на Заре, 30 кв. м, 2/5 эт., пл. окна, з/балкон, 1,25 млн руб. Т. 8-922-3202-931

М/с на Заре, 4/5 эт., ремонт, 1,2 млн руб. Т. 8-963-5497-215

М/с на Заре, 4/5 эт., ремонт, 1,2 млн. руб. или меняю на квартиру в г. Ижевске с доплатой. Т. 8-963-5497-215

М/с по Вокзальной, 35А, 29,5 кв. м, 5/5 эт., с мебелью, с/у совм., пл. трубы, хор. соседи, вся инфраструктура в шаг. доступ., 1,15 млн руб. Т. 8-922-3368-992

М/с по Вокзальной, 35а, 30 кв. м, 1/5 эт., хор. сост., пл. окна, пл. трубы, счётчики, ж/дверь Аргус, кв. свободна, никто не прописан, докум. готовы, 1,05 млн руб. Т. 8-922-2439-469

М/с по Вокзальной, 53, 29,7 кв. м, 5/5 эт. Т. 8-912-9834-020

М/с по Вокзальной, 55, 14/24 кв. м, 3 эт., недорого, ипотека, мат. капитал, варианты. Т. 8-902-4747-597

М/с по Вокзальной, 55, 23 кв. м, 2/5 эт., без ремонта, балкон небол., с/у совм., рядом остановка, д/с, шк. №11, 1 взр. собствен., рассм. ипотеку, мат. кап., 880 тыс. руб., торг. Т. 8-922-3112-278

М/с по Гагарина, 16, 30 кв. м, 4/5 эт., тёплая, не угловая, з/балкон, рассм. ипотеку, мат. капитал, 950 тыс. руб. Т. 8-922-3417-085

М/с по Гагарина, 31, 26 кв. м, 1/5 эт., угловая, тёплая, уют., косм. ремонт, пл. трубы, счётчики, пл. окно, 1 собствен., 950 тыс. руб. Т. 8-922-3638-803

М/с по Декабристов, 1/1, 22 кв. м, 4/5 эт., пл. окна, нов. проводка, выровнены стены, бол. балкон, ремонт в ванной и на кухне, нов. вх. дверь, 1 млн руб. или меняем на 1-комн. кв. или 2 хр. с доплатой. Т. 8-922-6497-785

М/с по Декабристов, 1/1, 31,6 кв. м, 3/5 эт., тёплая, светлая, угловая, без балкона, пл. окна, дверь двойная, счётчики, 1,1 млн руб. Т. 8-922-3242-734

ПОДАТЬ ОБЪЯВЛЕНИЕ В «ЧИ» ЛЕГКО! >222-68 КРУГЛОСУТОЧНО (SMS/ЗВОНОК) 8-922-3122-226
Объявления в текущий номер **принимаются до 14:00 вторника**
Купон и правила подачи объявлений **НА СТР.16**

М/с по Декабристов, 1/2, 30 кв. м, 3 эт., светлая, чистая, космет. ремонт, нов. пл. окна, бол. з/балкон, хор. соседи, 1,25 млн руб. Т. 8-922-3368-992

М/с по Декабристов, 11, 22,2 кв. м, 5/5 эт., кв. треб. ремонта, балкон, 820 тыс. руб., торг или обмен на 1 УП, желат. на Уральской, кроме 1 эт. Т. 8-922-2439-469

М/с по Декабристов, 11, 29,8 кв. м, 5/5 эт., панел. дом, пл. окна, балкон не застеклен, с/у совм., 999 тыс. руб. Т. 8-922-3467-247, Марина

М/с по Декабристов, 11, 30 кв. м, 1/5 эт., в хор. сост., светлая, чистая, 1 собствен., 1 млн руб. Т. 8-922-2439-469

М/с по Декабристов, 11, 30 кв. м, 1/5 эт., чистая, светлая, свободна, никто не прописан, докум. готовы к продаже, 1 собствен., 1 млн руб. Т. 8-922-2439-469

М/с по Декабристов, 13, 21,7/12/6 кв. м, 2/5 эт., хор. сост., пл. окна, эл/плита, 850 тыс. руб. Т. 8-922-6418-185

М/с по Ленина, 83, 30 кв. м, 3/5 эт., ремонт, цена договор. Т. 8-922-3000-272

М/с по Мира, 32, 23 кв. м, 3/5 эт., з/балкон, хор. сост., 900 тыс. руб. Т. 8-922-6497-785

М/с по Советской, 10, 21 кв. м, 5/5 эт., подготов. к ремонту, пл. балкон, без долгов, 1 собствен., 850 тыс. руб., торг за нал. расчёт. Т. 8-922-6457-001

М/с по Советской, 10, 21,7 кв. м, 5/5 эт., светлая, косм. ремонт, ст/пакеты, свободна. Т. 8-922-3310-704

М/с рядом с Драмтеатром, 32 кв. м, 3 эт., пл. окна, счётчики, ж/дверь, тамбур на 2 хоз. или меняю на 2-комн. кв. с нашей доплатой. Т. 8-922-3069-710

1.3 КУПЛЮ

1 УП в любом районе города. Т. 8-922-6497-785

1-2-комн. кв. в Завокзальном, желат. на 2-3 эт., наличный расчёт. Т. 8-922-3150-552

1-комн. кв. в Завокзальном, за нал. расчёт. Т. 8-922-3204-904

1-комн. кв. в любом р-не, кроме Зари, 2 эт., с балконом, 1,15 млн руб., наличными. Т. 8-922-3368-992

1-комн. кв. в р-не шк. №10, 1 эт., можно без ремонта, СРОЧНО! Т. 8-922-3093-838

1-комн. кв. за налич. расчёт, деньги сразу, рассм. любые варианты, СРОЧНО! Т. 8-922-3123-350

1-комн. кв. или м/с на Основном. Т. 8-922-3123-350, 8-922-3448-844

1-комн. кв. на Основном или в Завокзальном, 35 кв. м и больше, за наличку, до 1,8 млн руб. Т. 8-922-3368-992

1-комн. кв. на Основном, без ремонта, деньги сразу. Т. 8-922-3368-992

1-комн. кв. на Основном, до 3 эт., с балконом, до ,5 млн руб., наличными. Т. 8-922-3150-552

1-комн. кв., 1 млн руб. Т. 8-902-7917-105

2 КП на Заре, без посредников. Т. 4-86-74, 8-922-3353-128

2 УП в Завокзальном, хор. ремонт, за налич. расчёт, СРОЧНО! Т. 8-922-3093-838

2 УП на Заре, не выше 5 эт., за налич. расчёт, СРОЧНО! Т. 8-906-8884-774

2 УП с ремонтом, за нал. расчёт, 1-комн. кв. на Основном, в Завокзальном, СРОЧНО! Т. 8-922-3093-838

2 хр. на Основном, ипотека. Т. 8-922-6497-785

2-комн. кв. без ремонта, кроме крайних эт., за наличный расчёт, СРОЧНО! Т. 8-922-3368-992

2-комн. кв. в Завокзальном, ремонт, 2,2 млн руб. Т. 8-922-3368-992

2-комн. кв. на Заре, без ремонта, кроме 1 и последнего эт., до 1,6 млн руб. Т. 8-922-3150-552

2-комн. кв. на Заре, налич. расчёт, СРОЧНО! Т. 8-922-3093-838

2-комн. кв. на Основном, по цене 85-90 % от рыночной стоимости, наличка. Т. 8-922-3368-992

2-комн. кв. на Основном. Т. 8-922-3123-350, 8-922-3448-844

2-комн. кв. по Вокзальной, желат. на 2-3 эт., наличный расчёт. Т. 8-922-3150-552

2-комн. кв. по Ленина, К. Маркса, 2-3 эт., за нал. расчёт. Т. 8-922-3093-838

2-комн. кв. с ремонтом, за наличный расчёт и 1-комн. кв., можно без ремонта, СРОЧНО! Т. 8-922-3093-838

3-4-комн. кв. в любом районе города, без ремонта, недорого. Т. 8-922-3448-844

3-4-комн. кв. в р-не шк. №4 или №9. Т. 8-922-6497-785

3-4-комн. кв. на 2-3 эт., по Ленина или Вокзальной, возм. обмен на 2-комн. кв. + доплата. Т. 8-922-3150-552

3-комн. кв. на Основном, в р-не шк. №10, в отл. сост., кроме первого и последнего эт., за налич. расчёт. Т. 8-922-3093-838

3-комн. кв. на Уральской, в р-не школы №12, до 2 млн руб. Т. 8-922-3150-552

4-комн. кв. на Заре, можно без ремонта. Т. 8-922-3093-838

4-комн. кв. на Уральской, вблизи остановки. Т. 8-922-3448-844

КГТ. Т. 8-922-3123-350, 8-922-3448-844

ККТ или КГТ, больше 14 кв. м, 400 тыс. руб. Т. 8-922-3112-278

ККТ, 400 тыс. руб., мат. капитал. Т. 8-922-6497-785

ККТ, за нал. расчёт. Т. 8-922-3093-838

М/с на Основном, ипотека, 800 тыс. руб. Т. 8-922-6497-785

М/с 22 кв. м или КГТ на два окна (угловая), желат. 1 или 2 эт., 750 тыс. руб. Т. 8-922-3112-278

М/с за налич. расчёт, деньги сразу, рассм. любые варианты, СРОЧНО! Т. 8-922-3123-350

М/с на Основном, 30 кв. м, за наличку, до 1 млн руб., деньги сразу. Т. 8-922-3123-350

Срочный выкуп квартир по цене 85-90 % от рыночной стоимости, деньги сразу. Т. 8-922-3123-350

1.4 СДАМ

КВАРТИРЫ
Т. 8-922-3051-117, 8-922-3118-779

КВАРТИРЫ посуточно
Т. 8-922-3425-860

1 УП по Кабалевского, 24/1, 54 кв. м, 9/9 эт., элитный дом, отл. ремонт, мебель и техника, 20 тыс. руб. Т. 8-922-3093-838

1 УП по Сиреневому б-ру, 9, 37 кв. м, 5/5 эт., простор., на длит. срок, с меб. и техникой, бол. лоджия, с/у совм. (кафель), 10 тыс. руб./мес. + счётчики, договор аренды 3000 руб. Т. 8-922-3093-838

1-комн. кв. (студия) в п. Новый, ремонт, с меб. и техникой, семейным, порядочным, без животных, на длит. срок, 5 тыс. руб./мес. + к/у + счётчики. Т. 8-922-3311-127

1-комн. кв. в Завокзальном, ухож., тёплая, желат. молодой паре или одинок. чел., без животных, на длит. срок. Т. 8-922-6432-079

1-комн. кв. на Заре, част. с меб., оплата по договору. Т. 8-922-3565-316

1-комн. кв. на Основном, 3 эт., в р-не дет. поликлиники, з/балкон, без меб., на длит. срок, 8 тыс. руб./мес. + вода, э/э. Т. 8-908-2625-719

1-комн. кв. на Основном, б/д, оч. тёплая, част. с меб., на длит. срок, только семейным, 7 тыс. руб./мес. + счётчики. Т. 8-922-3657-071

1-комн. кв. на Основном, за ПФР, 5 эт., с меб., на длит. срок, 6 тыс. руб./мес. + к/у. Т. 8-982-4420-952, после 15:00

1-комн. кв. по Вокзальной, 43, 9/9 эт., на длит. срок. Т. 8-922-3305-030

1-комн. кв. по Вокзальной, 43, ремонт, част. с меб., на длит. срок, 12 тыс. руб./мес. Т. 8-922-6454-774

1-комн. кв. по Вокзальной, 63, на длит. срок, меб., ремонт, 8 тыс. руб./мес. Т. 8-932-0502-904

1-комн. кв. по Декабристов, 5/6, 35 кв. м, 2/5 эт., ремонт от застр., на длит. срок, 7 тыс. руб./мес. + к/у. Т. 8-922-2442-222

1-комн. кв. по К. Маркса, 3, ремонт, меб., 10 тыс. руб./мес., всё включено. Т. 8-922-6446-304

1-комн. кв. по К. Маркса, 9, с меб., на длит. срок, 6 тыс. руб./мес. + к/у + счётчики (э/э, вода). Т. 8-922-2411-119

1-комн. кв. по Ленина, 73/1, 39 кв. м, кирп. дом, на длит. срок, 10 тыс. руб./мес. + счётчики. Т. 8-922-3093-162

1-комн. кв. по Ленина, около муз. школы, меб., холодильник, телевизор, 8 тыс. руб./мес. + счётчики. Т. 8-922-3185-695

1-комн. кв. по Советской, 18, 2 эт., без меб., на длит. срок, 7 тыс. руб./мес. + счётчики. Т. 8-912-9870-158

1-комн. кв. по Советской, 26, 4/5 эт., на длит. срок, 6,5 тыс. руб./мес. + счётчики. Т. 8922-6419-764

1-комн. кв. по Советской, 30/1, 5 эт., на длит. срок, с меб., 10 тыс. руб./мес. + счётчики, агент. договор 3000 руб. Т. 8-922-3093-838

1-комн. кв. по Советской, 30/1, 5/9 эт., есть всё, на длит. срок, чистоплотным, без животных, все рядом, 9,5 тыс. руб./мес. + счётчики (э/э, вода), залог 5 тыс. руб. Т. 8-902-6323-757

1-комн. кв. по Советской, 9, 5/5 эт., без меб., на длит. срок, 7 тыс. руб./мес. + счётчики, агент. договор 3 тыс. руб., ключи в день подписания договора, СРОЧНО! Т. 8-922-3093-838

1-комн. кв. по Советской, 9, 5/5 эт., на длит. срок, без меб., 7 тыс. руб./мес. + счётчики, агент. договор. Т. 8-922-3093-838

1-комн. кв. по Советской, 9, без мебели, на длит. срок, 5/5 эт., 7 тыс. руб./мес. + счётчики, агентский договор 3 тыс. руб., ключи в день подписания договора, СРОЧНО! Т. 8-922-3093-838

1-комн. кв. по Сосновой, 8, 37 кв. м, на длит. срок, с меб., 8 тыс. руб. + к/у. Т. 8-922-3368-992

1-комн. кв. по Шлюзовой, 7, 2/5 эт., тёплая, солнечная, на длит. срок, центр Уральской, рядом остановки, магазины, больницы, д/с, 7 тыс. руб./мес. + счётчики. Т. 8-902-6323-757

2 УП в Завокзальном, 48 кв. м, з/лоджия, встр. шкаф, нов. двери, пл. окна, с/у совм. (кафель), на длит. срок, без животных, 9 тыс. руб./мес. + счётчики. Т. 8-922-1155-150

2 УП по Азина, 7, нем. застр., с меб., на длит. срок, 8 тыс. руб./мес. + к/у. Т. 8-922-6454-456

2 хр. по Приморскому б-ру, 45, 43 кв. м, 2/3 эт., пл. окна, комн. проход., сред. сост., 8000 руб./мес. + счётчики. Т. 8-922-6497-785.

2-комн. кв. в Завокзальном, 10 тыс. руб./мес. + к/у. Т. 8-922-3053-767

2-комн. кв. в п. Новый, 1 эт., част. с меб., 4 тыс. руб./мес. + счётчики. Т. 8-952-3390-615

2-комн. кв. в центре, пл. К. Маркса, комн. раздел., пл. окна с решётками, ж/дверь, с меб., на длит. срок, желат. семейным, 11 тыс. руб./мес. + счётчики (вода, э/э). Т. 8-922-3411-213

2-комн. кв. на Основном, за Драмтеатром, на длит. срок, хор. сост., нов. сантехника, из мебели: небол. кух. гарнитур, шкаф (комн. без меб.), 9 тыс. руб./мес. + к/у. Т. 8-919-7048-794

2-комн. кв. на Основном, хор. сост., почти без меб., на длит. срок, 10 тыс. руб./мес., всё включено, договор от собствен., СРОЧНО! Т. 8-922-3202-837

2-комн. кв. около гостиницы Волна, чистая, тихая, с меб. и быт. техникой, 4 спал. места, на длит. срок. Т. 8-919-4813-841

2-комн. кв. по Вокзальной, 1, на длит. срок, с меб. и техникой, 8,5 тыс. руб./мес. + вода, э/э. Т. 8-922-2406-121

2-комн. кв. по Вокзальной, 29 4/5 эт., на длит. срок, желат. семейной паре, 9 тыс. руб./мес. + счётчики. Т. 4-53-85, после 18:00

2-комн. кв. по Вокзальной, р-н Речники, с меб. и техникой, на длит. срок, 8,5 тыс. руб./мес. + счётчики (вода, э/э). Т. 8-922-2406-121

2-комн. кв. по Ленина, 56, част. с меб., на длит. срок, 12 тыс. руб./мес. Т. 8-922-2459-406

2-комн. кв. по Ленина, 8, 35 кв. м, 2 эт., б/д, сред. сост., с меб., на длит. срок. 6 тыс. руб./мес. + счётчики. Т. 8-922-3112-278

2-комн. кв. по Советской, 1, 4 эт., на длит. срок, част. с меб., 7 тыс. руб./мес. + к/у. Т. 8-922-2445-945

2-комн. кв. по Советской, с меб., на длит. срок. Т. 8-915-3393-636

КГТ по Ленина, 63/2, на длит. срок, 4,5 тыс. руб./мес. Т. 8-922-3452-572

КГТ по Ленина, 81, 20 кв. м, 3 эт., уютная, полноцен. ванная комн., част. с меб. и техникой, на длит. срок, рядом учеб. заведения, ТЦ Джамбо, 7 тыс. руб./мес., всё включено. Т. 8-919-7048-794

КГТ по Ленина, 81, 20 кв. м, 3 эт., част. с меб. и техникой, на длит. срок, 7 тыс. руб./мес., всё включено, договор. Т. 8-922-3202-837

ККТ по К. Маркса, 25, 18 кв. м, балкон, част. с меб., на длит. срок. Т. 8-922-3067-387

ККТ по К. Маркса, 3/1, 12 кв. м, 3 эт., тёплая, светлая, пьющим не беспокоить, на длит. срок, 4,5 тыс. руб./мес. Т. 8-922-3251-137

Квартира в г. Ижевск, на длит. срок. Т. 8-950-8349-248, 8-922-3157-964

Квартира по Советской, 14, 1 эт., на длит. срок, без меб., 9 тыс. руб./мес. + счётчики. Т. 8-922-3321-007

Квартира по Уральских Танкистов, 12, 30 кв. м, 5 эт., на длит. срок, без меб. Т. 8-922-3134-060

Комната в коммунал. кв., 13 кв. м, без меб., на длит. срок. Т.8-922-2402-005

Комната в общ. Химик, 18 кв. м, част. с меб., с/у в комн., на длит. срок, 4,5 тыс. руб./мес. Т. 8-922-3032-508

Комната коммунал. типа по Приморскому б-ру, 59, 18 кв. м, 2 эт., без меб., на длит. срок, 4 тыс. руб./мес. + предоплата. Т. 8-922-3423-077

М/с в п. Новый, 36,3 кв.м, 5/5 эт., хор. сост., счётчики, пл. лоджия, окна, трубы, на длит. срок, 6 тыс. руб./мес. + к/у + предоплата. Т. 8-922-3480-868

М/с по Декабристов, 1, 18 кв. м, с меб., на длит. срок, 5 тыс. руб./мес. + счётчики, предоплата. Т. 8-922-3337-244

1.5 СНИМУ

Квартиру на Основном (пл. К. Маркса), с меб., на длит. срок, чистоту и порядок гарантирую. Т. 8-922-3190-195

КОММЕРЧЕСКАЯ НЕДВИЖИМОСТЬ

1.6 ПРОДАМ

РУБРИКА ПЛАТНАЯ

ЗЕМЕЛЬНЫЕ УЧАСТКИ в центре города
Коттеджный посёлок "**Солнечный город**", от 6 соток, все коммуникации.
Т. 8-922-3123-350

МАГАЗИН «КИРОВСКИЙ», г. Чайковский, Кирова, 12б, 150 кв. м, на участке 18 сот, с прилег. территорией, собств. стоянкой. Гараж с газ. котельной + 80 кв. м, удобная дорожная развязка, удобное место расположение, рассм. любые варианты расчёта, 5,5 млн руб. Т. 8-922-3112-278

ТОРГОВОЕ ПОМЕЩЕНИЕ В Д. ГАРЕВАЯ, Мира, 34, 480 кв. м, 14 соток. Первая линия федер. дороги, в наст. время работает отдел хоз. товаров, с собств. парковкой, газо-электр. отопл., канализ., водопровод. Магазин приносит более 1 млн руб./год, занимая 1 эт. Отлично подойдёт для придорожного кафе, кемпинга, 4,5 млн руб. Т. 8-922-3112-278, Денис

Бокс в Завокзальном, кооператив Паритет, 101 кв. м, 9х11, кирп., бол. ворота 3х3 м, пол бетон, крыша плиты + утеплитель + профнастил, напротив дома по Сосновой, 19, сразу у въезда в кооператив, сторожка напротив, отдельный эл/щит 380В, земля и бокс в собствен., отл. подойдёт для коммерч. деятельности (шиномонтаж, мастерская и т.д.), 1,1 млн руб., торг. Т. 8-922-3123-350

Здание д/с в д. Дедушкино, 540 кв. м, 1-эт., панел., вода и канализация центр., печ. отопл., 250 тыс. руб., торг. Т. 8-922-2439-469

Здание павильона бывшей артезианской скважины возле шк. №11 по Вокзальной, сейчас не эксплуатир., возм. реконструкция и увелич. з/у (с 0,41 до 5 соток) до трансформаторной будки, есть водоотведение, эл-во, рассм. варианты обмена, 850 тыс. руб. Т. 8-922-3112-278

Здание по Промышленной, 4 (территория ЗСД), 221 кв. м, 2-эт., блоч., офисно-промышленного назнач., с/у, отопление, 2,4 млн руб., торг при осмотре. Т. 8-922-2442-222

Зем. участок в Завокзальном, рядом с Сосновым бором, 7,5 соток, под коммерч. деятельность, многофункц. общественно-жилые здания, коммуникации рядом, асфальт. подъезд, 1 млн руб., торг. Т. 8-922-3368-992

Зем. участок на тер-рии КШТ, 14 соток, в 100 м от въезда, разрешенное использ.: промышленные предприятия, 800 тыс. руб., готовы построить производственное помещение, под характеристики заказчика, на данном зем. участке, срок выполнения работ от 3 до 6 мес., в зависимости от характеристик объекта. Т. 8-922-2442-222

Зем. участок по Промышленной, 8/14, 12,5 соток, под здание склада, проектная документация, согл. подкл. всех коммуникаций, инженерно-геологических изысканий, исп. докум., удобный подъезд, 3 млн руб., торг. Т. 8-922-2442-222

Магазин Кировский, г. Чайковский, Кирова, 12б, 150 кв. м, на участке 18 соток, с прилегающей тер-рией, собственной стоянкой и местом разгрузки, гараж с газ. котельной 80 кв. м, удоб. дорожная развязка, экономически удобное место расположения, 5,5 млн руб., рассм. любые варианты расчёта. Т. 8-922-3112-278

Магазин в д. Гаревая, по Мира, 34, на первой линии фед. дороги, 480 кв. м, на участке 14 соток, собствен. парковка, газо-электр. отопл., канализация, водопровод, множество торговых площадей и склад. помещений, здание отл. подойдёт для основания придорож. кафе, кемпинга. Т. 8-922-3112-278

Магазин в д. Дедушкино, ул. 40 лет Победы, 261,8 кв. м, докум. готовы, в собствен., 570 тыс. руб. Т. 8-922-3115-175, спец. по недвижимости Анастасия

Магазин по Камской, 3/1, 200 кв. м, 1 эт. с подвалом, в хор. р-не Уральской, большой пешеходный трафик, центр спального р-на, в доме находятся ещё несколько действующих магазинов, возм. обмен на кв., 3,2 млн руб. Т. 8-922-2442-222

Павильон торговый на Центральном рынке, 52,23 кв. м, разделен на 3 части: торговая зона, зона кассира, склад, отл. месторасполож., 480 тыс. руб., возм. сдача в аренду с послед. выкупом. Т. 8-922-3093-838

Помещение коммерческое в п. Новом, ул. Строителей, 26, 71,7 кв. м, 1/5 эт., хор. стоянка, рядом м-н Красное и Белое, 2,1 млн руб., также рассм. варианты аренды, 10 тыс. руб./мес. Т. 8-922-3368-992

Помещение нежилое 92 кв. м, в центре города, рядом пл. К. Маркса, отдельный вход, 4 млн. руб. или сдам. Т. 8-922-6497-785

Помещение нежилое в п. Новый, ул. Строителей, 26, 71,7 кв. м, для коммерч. использ. как офис или торг. площадь, с отдел. вход. группой, все коммуникации, лоджия 6 м, бол. стоянка для а/м, хор. пешеход. трафик, рядом 2 магазина, рассм. вариант аренды с последующ. выкупом, для нач. развития бизнеса есть витрины. Т. 8-922-3115-175, спец. по недвижимости Анастасия

Помещение нежилое в п. Новый, ул. Строителей, 26, 72 кв. м, торг. стеллажи, 2,5 млн руб., торг. Т. 8-922-6497-785

Помещение нежилое по Кабалевского, 25/1, 91 кв. м, 1/9 эт., под коммерч. деятельность, пустое, свободное, прямоугольное, с/у, 2 выхода (один отдельный), есть небол. окна, оч. хор. расположение здания, много парковоч. мест, неплохая дорож. развязка, рядом остановка, парковая зона, Центр. стадион, набережная и городской пляж, в собствен., 2,09 млн руб., рассм. ипотеку, можем сдать в аренду. Т. 8-922-3112-278

Помещение нежилое по Сиреневому б-ру, 5, 244 кв. м, 1 эт., новое, 3 отдел. входа, в хор. месте спал. р-на, хор. пешеход. трафик, бол. парковка, возм. аренда помещ. по частям, 9,76 млн руб. Т. 8-922-2442-222

Помещение нежилое свободного назначения по Мира, 17/1, 1/8 эт., престижный кирп. дом, 2009 год постр., центр города, 76,4 кв. м, сейчас в помещ. находится балет. студия (ремонт: зал для занятий, 2 с/у, раздевалка, ресепшн, гардеробная, вх. группа), отдел. эл/ввод, сигнализация, запас. выход, рядом располож.: Деловой центр с офисами, магазинами, хор. парковка; помещ. можно использ. для любой коммерч. деятельности; продаём в связи с переездом, 1 собствен., докум. в порядке, 4,65 млн руб., рассм. обмен на жильё в г. Чайковский, на жильё или коммерч. недвиж. в г. Перми (Ленинский р-н), ипотеку, рассрочку. Тел. 8-922-3123-350

Помещение нежилое свободного назначения по Мира, 32, центр города, цокольный эт., 63,3 кв. м, отдел. вход. группа, ремонт, пол - плитка, натяж. потолки, с/у - кафель, 2,3 млн руб., рассм. любые варианты оплаты. Т. 8-922-3368-992

Помещение нежилое свободного назначения, по Шлюзовой, 8, 18 кв. м, есть ванна и с/у, 620 тыс. руб. Т. 8-922-6497-785

Помещение по Декабристов, 16/1, 216 кв. м, нежилое, подвальное. Т. 8-922-2442-222

Помещение по Ленина, 36, 160,2 кв. м, в подвале 5-эт. дома, нежилое, центр города, треб. ремонт, состоит из 2 бол. комн., перегородки между др. комн. част. убраны, 2 отдел. входа через сосед. торг. площади, возм. вывести свои 2 отдел. входа и оборуд. с/у, потолки 2,5 м (канализ. трубы по потолку), отдел. эл/щитовая; подходит под размещ. склада, мороз. камер, малого цеха пр-ва, охран. предприятия, зала занятий, массаж., маникюр. салона, др. коммерч. деятельности; рядом сквер, бол. парковка, 1 собств., 1,1 млн руб., торг. Т. 8-922-3190-900

Помещение по Советской, 1/13, рядом с клубом Метро, бывшая котельная, 2 500 кв. м, газ, 24 сотки земли, своя АТП, 3 млн руб., возм. обмен на кв. Т. 8-922-2442-222

Помещение по пр. Победы, 22, 119,3 кв. м, нежилое, все коммуникации, цокольный эт., отдел. вход, хор. пешеход. трафик, хор. парковка, рассм. вариант продажи в рассрочку, обмен на недвижимость, транспорт, 4 млн руб. Т. 8-922-3368-992

Помещение производственное в п. Новом, ул. Построечная, 23, 770 кв. м, на уч. 45 соток, кад. № 18:04:162006:21, выполнено каркасным способом сборки из ж/бетон. плит и перемычек, возм. модернизация под любые нужды и размеры, высоты, сделан ввод газа, канализация, эл-во, вода, бетон. подъезд вокруг здания, в соседях транспорт. компании, производственники, 2,95 млн руб. Т. 8-922-3112-278

Помещение производственное по Декабристов, 23/12, Точмаш, 500 кв. м, на уч. 45 соток, помещение основное 400 кв. м, высокое, с отоплением (газ), вода и канализация центр., бетон. подъезд, кран-балка покрывает всю площадь, есть отдельные пристрои мастерских и комн. отдыха, раздевалки, отдельный навес (холодный), бол. офисное помещение, 5,5 млн руб. Т. 8-922-3112-278

Помещение производственное, 93 кв. м, столярная мастерская на охраняемой тер-рии бывшего СМУ-1, бол. гаражные ворота, может быть использ. для СТО, складское помещение, пол бетон., с проложенными рельсами по длине, есть возм. подключения к коммуникациям, 1 млн руб. Т. 8-922-3112-278

ПОДАТЬ ОБЪЯВЛЕНИЕ В «ЧИ» ЛЕГКО! НА ЭЛЕКТРОННУЮ ПОЧТУ bochaint@chaint.ru НА САЙТЕ chaint.ru В ГРУППЕ ВК vk.com/chaint В РЕДАКЦИИ ул. Мира, 1А

Объявления в текущий номер **принимаются до 14:00 вторника**
Купон и правила подачи объявлений **на стр.16**

Помещение свобод. назначения по Мира, 17/1, 65,2 кв. м, в нов. 8-эт. доме 2009 г/п, в цокол. эт. (на уровне первого), состоит из 2 бол. комн., 2 отдел. входа, 2 з/тамбура (возм. использ. под витрины), соврем. ремонт: натяж. потолок, светлые обои, пол - белая глянц. плитка, ниши с освещением в стенах, уют. дорогой интерьер, отдел. с/у, подготовлен проект для устан. пожарной сигнализ., част. с меб.: 3 стола, 30 стульев, подставка под обувь, вешалка, терр-ия ухож., бол. парковка. Подходит под офис продаж, салон красоты, кофейню, бутик, ювелир. салон, для др. коммерч. деятельности, 1 собствен., докум. в порядке, 4,5 млн руб., торг. Т. 8-922-3190-900

Помещение свободного назначения по Советской, 1/13, корп. 25, напротив клуба Метро, 445 кв. м, склад 325 кв. м, высокие потолки 6 м, эл-во 380В, кран-балка, здание кирп., бетон. плиты перекрытия, пол бетон., сигн., рядом со складом офис, отдельный вход, 117 кв. м, 4 кабинета, туалет с душ. кабиной, 20 соток земли промназначения, ж/ворота въездные, терр-ия закрывается, забор ж/б, в/наблюдение, всё в собственности, 3 млн руб., торг. Т. 8-922-3123-350

Помещение свободного назначения по Советской, 25, 1 линия, 63 кв. м, 2,5 млн руб. Т. 8-922-2442-222

Помещение торговое по К. Маркса, 18, 92 кв. м, в центре города (напротив администрации), 2 входа (центр., пожарный), все коммун., хор. пешеход. трафик, хор. парковка на противополож. стороне объекта, возм. обмен на жилую недвижимость с доплатой, 3,7 млн руб. Т. 8-922-2442-222

Производственная база (часть нежилого кирп.-блоч. здания с пристр. гаражом на 20 машин), 696,6 кв. м, зем. участок в аренде, на Точмаше, 8,5 млн руб., торг. Т. 8-906-8884-774

Складское помещение по Промышленной, 8В, корпус 14, 614 кв. м, на тер-рии охраняемой базы, рядом ж/д, эл-во, удобный подъезд, 2 офис. помещения, бол. гараж, склад без отопл., 5 млн руб. Т. 8-922-3368-992

Цех на тер-рии СМУ-1 (КШТинский лог), 254 кв. м, на участке 30 соток, 2 нежилых здания: 93 кв. м (неотапливаемое), 161 кв. м (с отопл.), бетон. подъезд, площадка для загрузки-выгрузки, свой колодец, с/у, в отапл.: ленточ. пилорама автоматизир., кромкообрезной станок, станок для пр-ва дранки, офис, комн. отдыха, котельная, всё оборудование готово к работе, рассм. любые формы оплаты, обмен на недвижимость, 3,5 млн руб. Т. 8-922-3112-278

ТОРГОВОЕ ПОМЕЩЕНИЕ в д. Гаревая, Мира, 34, 480 кв. м, 14 соток. Первая линия федер. дороги, с собств. парковкой, 4,5 млн руб. Т. 8-922-3112-278

Офисные помещения от 14 до 30 кв. м, на 3 эт. в БЦ Акварель, по Промышленной, 13, арендная плата за первые 2 мес. 250 руб./кв. м, в последующие месяцы 350-400 руб., в зависимости от площади. Т. 8-922-3093-838

Помещение нежилое 92 кв. м, в центре города, рядом пл. К. Маркса, отдельный вход, 500 руб./кв. м. Т. 8-922-6497-785

Помещение по Вокзальной, 7/3, 150 кв. м, 2/3 эт., торг. здание, в помещ. 4 окна, отдел. вход, свой пожар. выход на ул. со 2 эт., 2 отдел. с/у, сигнализ.,. счётчик э/э; 2 парковки, удоб. сквозной проезд, рядом магазины, ТЦ Адмирал, офис. здания, вещ. рынок, автовокзал, место с высок. пешеход. трафиком; 250 руб./кв. м (37,5 тыс. руб./мес., без учёта э/э). Т. 8-922-3190-900

Помещение по Промышленной, 15/1, 600 кв. м, нежилое, печ. отопл., вода централ., возм. под производство или склад, 100 руб./кв. м. Т. 8-922-3368-992

Помещение свободного назначения по Приморскому б-ру, 34, ДБ Радуга, в центре города, 18 кв. м, 1 эт., с отдельным входом, хор. ремонт, кондиционер, 8 тыс. руб. + ком. платежи, помещение сдаётся на сигнализацию. Т. 8-922-3093-838

Помещение торгово-офисное по Промышленной, 3/1, отдельно стоящее здание, с отдельным входом, 32 кв. м, идеал. решение для небол. компании, есть водопровод, канализация, телефон, Интернет, бол. парковка, 8 тыс. руб. + к/у. Т. 8-922-3115-175

Помещение торговое по пр. Победы, 12, 750 кв. м, на длит. срок, ремонт, удобный подъезд, парковка, рядом остановка. Т. 8-922-3368-992

Пять офисных помещений в центре города, в ТЦ Ермак, 4 эт., правое крыло, первые два месяца аренды оплата 250 руб./кв. м, следующие месяцы оплата 350 руб./кв. м, входит оплата э/э, охраны, уборка офисов. Т. 8-922-3093-838

Торговую площадь по Ленина 44, 48 кв. м, в м-не «Ванные комнаты», центр города, хор. пешеход. трафик, отл. парковоч. место, 40 тыс. руб./мес. Т. 8-922-2442-222

Торговые площади по Мира, 41, 60 кв. м, торговый зал 45 кв. м, отдельная вход. группа, зона разгрузки, преимущественно под промышленную группу, близлежащие площади арендованы (продукт. магазин, разливное пиво, корма для животных), 500 руб./кв. м. Т. 8-922-3368-992

Магазин «КИРОВСКИЙ», в Чайковском, Кирова, 12б, 150 кв. м, на участке 18 сот, с прилег. территорией. Гараж с газ. котельной + 80 кв.м, 5,5 млн руб. Т. 8-922-3112-278

1.8 СДАМ

ПОМЕЩЕНИЯ торговые (подвальные) **по Уральских танкистов, 12** или продам. **Т. 8-922-3098-737**

Гаражный бокс по Лесозаводской, р-н Полуострова, 100 кв. м, тёплый, возм. аренда под автомастерскую или склад, есть подъёмник для машин, ящики под инструменты, 250 руб./кв. м + э/э. Т. 8-922-2442-222

Два нежилых помещения, по пр. Победы, 22, 9 кв. м каждое, находятся в помещении общ. площ. 119 кв. м, все коммуникации, цокольный эт., отдельный вход, хор. пешеход. трафик, хор. парковка, 5 тыс. руб./мес. за 1 помещение, рассм. обмен и продажу, 4,3 млн руб. Т. 8-922-3538-606

Классы учебные в здании ДОСААФ (Мира, 1а), на час, день, месяц, цена договор. Т. 3-57-72

Офисно-торгово-складские площади на тер-рии з-да Точмаш, удобный подъезд, фасад. часть зданий просматривается со стороны дороги, от 70 кв. м до 800 кв. м, все помещения тёплые, разбиты по секциям, с отдельными вход. группами площадью 70, 100, 360, 600 кв. м, 70 руб. за кв. м. Т. 8-922-3368-992

Офисное помещение от 8 до 80 кв. м, 100 руб./кв. м, телефон, охрана, уборка. Т. 8-902-4781-171, 8-922-3130-457

СТРОЙМАТЕРИАЛЫ
2.1 ПРОДАМ

ОКНА, ДВЕРИ, ЛЕСТНИЦЫ из дерева, вагонка, пиломатериал. Т. 8-922-3344-373

ДОСКА, БРУС в ассортименте. Т. 8-922-3036-073

АРБОЛИТОВЫЕ БЛОКИ от производителя. Т. 8-922-3036-073

ВАГОНКА (осина, липа), доска пола и полка в баню. Т. 8-922-3098-717

ПИЛОМАТЕРИАЛ В НАЛИЧИИ И ПОД ЗАКАЗ, любая форма оплаты. Доставка бесплатно. Пенсионерам скидка. Т. 8-902-6447-916

ДОСКА заборная, **столбики, жерди, горбыль, штакетник** по низким ценам. **Т. 8-922-3098-717**

Битум, 5 пакетов по 40 кг, цена договор. Т. 8-922-6494-698

Бытовка на колесах, в хор. сост. Т. 8-950-4476-821

Дрова березовые колотые, длинномер. Т. 8-922-2418-811

Зем. участок в д. Гаревая, 17 соток, дом 48 кв. м, жилой, вода в доме, или меняю на жильё в городе. Т. 8-922-2439-469

Линолеум светлый с рисунком, 2,8х4 м, 3х4,9 м, новый, дёшево. Т. 8-982-4599-115

Панель керамзитобетонная, стеновая, р-р 6х1.8, 6х1.5, 10 тыс. руб./шт., доставка. Т. 8-922-3232-554

2.2 КУПЛЮ

OSB фанеру. Т. 8-922-6466-969

Пеноплекс или пенопласт, можно б/у. Т. 8-922-6466-969

Пиломатериал (только доски) путём обмена на зем. участок 12 соток, Ольховское сельск. пос., в собствен., докум. готовы. Т. 8-922-3202-837

Трубы и профиль на забор. Т. 8-922-6466-969

ДОМА, ЗЕМ. УЧ.
3.1 ПРОДАМ

ОБЪЯВЛЕНИЯ О ПРОДАЖЕ ЗЕМЕЛЬНЫХ УЧАСТКОВ ПОД СТРОИТЕЛЬСТВО КОММЕРЧЕСКОЙ НЕДВИЖИМОСТИ – ПЛАТНЫЕ

Два зем. участка в д. Русалевке, 13 и 15 соток, 16 км от города, асф. дорога, соседи строятся, эл-во, 12 тыс. руб./сотка. Т. 8-922-3123-350, Олег

ЗЕМ. УЧАСТОК П. ВОЛКОВСКИЙ, Береговая, 42 сот, с начатым стр-вом, кад. № 18:04:000000:1484 и 18:04:162015:318, задняя часть уч. граничит с перелеском, 100 м до конеч. ост. с магазинами, уч. без построек, 1 взр. собственник, возм. с использ. мат. капитала и ипотеки, 1,5 млн руб. Т. 8-922-3112-278, Денис

Зем. участок на с/м №4 в Завокзальном, 6 соток, в собственности, есть помещение для хранения инвентаря, 195 тыс. руб. Т. 8-922-3601-717

Зем. участок ИЖС в д. Степаново, по Мытинской, 6, 16.6 соток, рядом пруд, родник, функционирующая баня, 145 тыс. руб. Т. 8-922-3123-350, Олег

1/2 доли в 3-эт. жилом коттедже, 276 кв. м, на Заре-2, в черте города, красивое, тихое, живописное место, газ. отопл., эл-во, водоснабж. (скважина), без внутр. отделки, баня, гараж, рассм. любой вид оплаты, 6 млн руб. Т. 8-922-3093-838

2-комн. кв. в п. Бурёнка, ул. Новая, 52,7 кв. м, 3-кв. дом, 10 соток, баня, сарай, водоснабжение, печ. отопл., пол линолеум, окна заменены на 2-кам. пл. ст/пакеты, нов. двери и ворота, продаётся с мебелью и коврами, 500 тыс. руб., возм. продажа по мат. капиталу. Т. 8-922-6497-785

КЕРАМЗИТОБЛОК
1м³-72 шт. - 2 808 руб.
Ж/б кольца колодезные
АКЦИЯ! кирпич облицовочный «АЛЬТАИР» 9,50 р./шт.
г. Воткинск, ул. Пролетарская, 154 база «СтройДвор»
(8-800-500-42-50, бесплатный звонок)
8-912-015-00-40 www.cementinvest.com
РЕКЛАМА

Дача в СНТ Лесное, п. Волковский, 80 кв. м, участок 14 соток, в дубраве (назв. «Дубки»), оч. красивое и спокойное место, два дома (летний и для круглогод. прожив. - тёплый, вода, эл-во, канализ.), баня, гараж, теплицы, дорога зимой чист., соседи живут постоян., недалеко р. Кама, остановка, магазины, 750 тыс. руб. Т. 8-922-3112-278

Два дома в д. Русалёвка, на зем. уч. 50 соток: 1ый дом 40 кв. м, канализ., тёплый туалет, нов. скважина; 2ой дом 25 кв. м, новый, без внутр. отделки, с надвор. постройками: баня, тёплая конюшня, на зем. уч. 25 соток, 600 тыс. руб., за два дома 1 млн руб. или меняю на 1-комн. кв., СРОЧНО! Т. 8-950-4640-261

Два коттеджа в с.Ольховка, на 2 хоз., свобод. планировка, вода, свет, септик, подвал, 10 соток, 1,2 млн руб., рассм. ипотеку, мат. капитал или меняю на жил. площадь, а/м. Т. 8-922-2418-811

Два дома по Завьялова, 57, зем. участок 10 соток, 1 дом: брус, 150 кв. м, с отл. внутр. отделкой, газ, вода, эл-во, септик, крыша металлочерепица, пл. окна, ламинат, ковролин, оставляем почти всю мебель и кух. гарнитур, гараж с автомат. воротами на 1 а/м; 2 дом: 40 кв. м, газ, вода, эл-во; цена за два дома и зем. участок 5,5 млн руб., торг. Т. 8-922-3093-838

Два зем. участка в р-не биатлона, 1,2 га, под различные виды деятельности (база отдыха, спорт. база, пр-во и т.д.), помощь в переводе земли в необходимое разреш. использ., земля в собствен., докум. готовы, газ, эл-во, асфальт. подъезд, рядом 2 фед. объекта (центр подготовки по зим. видам спорта Снежинка, биатлонный комплекс), обмен на недвижимость, кад. № 59:12:0810101:138, 59:12:0810101:139, 1,95 млн руб. Т. 8-922-3448-844

Два зем. участка в с. Сосново, ул. Луговая, ИЖС, 21 кв. м, кад. № 59:12:0290000:1015, 150 тыс. руб., возм. мат. капитал. Т. 8-922-3115-175, спец. по недвижимости Анастасия

Два зем. участка в черте города, по Орбитальной, по 7,5 соток, ИЖС, газ, эл-во, прописка, соседи уже живут, 1,05 млн. руб./шт. Т. 8-922-3093-838

Два таунхауса по Шлюзовой, по 240 кв. м, пл. окна, все коммуникации: центр. канализация, центр. водопровод, тихое уютно место, по 6,24 млн руб., возм. рассрочка платежа, обмен на ваше жильё. Т. 8-922-2442-222

Дом 54 кв. м, с земельным участком 17 соток, в с. Сосново (Чайковский р-н), тёплая комната 15 кв. м, с холодной кухней, комнатой и кладовкой. Возможна прописка. Есть баня, старый дом под снос, во дворе ёмкость для воды, колодец, большая металлическая теплица. Т. 8-922-6857-185

Дом в г. Ижевск, недалеко от центра, рядом остановка, 3,5 млн руб., обмен на недвижимость в Чайковском. Т. 8-908-2471-920

Дом в г. Камбарка, 34 кв. м, деревян., на фундаменте, 2 комн., кухня, с/у, пл. окна, пол - линолеум, баня, з/у 4,8 сотки, теплица, 1 собствен., докум. готовы, 800 тыс. руб. или меняю на кв. в п. Новый с нашей доплатой. Т. 8-922-2439-469

Дом в д. Альняш, ул. Молчанова, 67, 88,7 кв. м (по факту 110 кв. м), из бруса, ремонт, канализ. (септик), вода центр., бойлер, нов. сантехника, отопление (дрова, эл-во), газ будет, ровный з/у 23 сотки, баня 3х4 (брев.), конюшня 50 кв. м; тихое место, уют, 1,7 млн руб. Т. 8-922-3217-589, Иван

Дом в д. Ваньки, 45 кв. м, 33 сотки, пл. окна, спут. ТВ, гор. вода, печ. отопл., баня, 2 гаража, теплица, хоз. постр. под метпрофилем, рядом остановка, магазины, почта, банк, 590 тыс. руб. Т. 8-992-2224-291

Дом в д. Гаревая, Молодёжная, 14, 45 кв. м, часть 2-кв. дома, к проживанию не пригоден, возм. восстановление и реконструкция, з/у 20 соток, ближ. пригород Чайковского, хор. дорога, 490 тыс. руб. Т. 8-922-3112-278

Дом в д. Гаревая, ул. Медный Лог, 120 кв. м, 1-эт., новый, 2017 г/п, жилой, возведён по проекту из завод. стеновых модулей (каркасное строит-во), внутри утеплитель, обшит металлосайдингом, внутри оштукатуренные стены, частично обои, 3 комн. и бол. кухня, отопл. водяное от печи на дровах, биметалл. радиаторы, 2-камер. пл. окна, душ. кабина и с/у, ж/дверь и охранная система, осенью проводят газ, встр. гараж, зем. участок 15 соток, недалеко от остановки, рядом отл. соседи, 2,4 млн руб. Т. 8-922-3115-175

Дом в д. Дубовая, 41,5 кв. м, благоустр., канализация, вода, газ подведён к дому, теплицы (поликарбонат), баня, хлев 3х4 стайка для животных, много посадок, ухож. зем. участок 17,3 соток; ближ. пригород, хор. бетон. дорога, прямой подъезд к дому, до остановки 100 м, автобус (кажд. 20 минут), рассм. ипотеку, мат. капитал (помощь в реализации этих программ), 2,09 млн руб. Т. 8-922-3112-278

Дом в д. Дубовая, Газовиков, 61, 126 кв. м, бол. простор. жилой дом, отделка не завершена, з/у 15 соток, в центре посёлка, хор. подъезд в любое время года и в любую погоду, рядом магазин, газ по улице, рассм. мат. кап., ипотеку, 2,7 млн руб. Т. 8-922-3112-278

Дом в д. Дубовой, по Сосновой, 2, 41,5 кв. м, благоустр., канализация, вода, газ к дому подведён, теплицы (поликарбонат), баня, хлев 3х4 стайка для животных, много посадок, ухож. з/у 17,3 соток, ближайший пригород Чайковского, хор. бетон. дорога, прямой подъезд к дому, до остановки 100 м (авт. каждые 20 минут), 2,09 млн руб., рассм. ипотеку, мат. капитал (окажем помощь в реализации этих программ). Т. 8-922-3112-278

Дом в д. Кварса, Советская, 34, 29,6 кв. м, зем. уч. 41 сотка, по улице вода, газ. Т. 8-906-8884-774

Дом в д. Лукинцы, ул. Луговая, 45 кв. м, бревенч., печ.-паровое отопл., все хоз. постр., баня, конюшня, навес, 35соток земли, 1 собствен., докум. готовы, 850 тыс. руб. Т. 8-922-6497-785

Дом в д. М. Букор, по Заречной, 2, 12 км до города (15 минут на а/м), 90 кв. м, 2-эт., жилой, новый, оцилиндр. бревно, зем. участок 17 соток, ИЖС, нов. баня, хор. месторасполож., пл. окна, крыша профнастил, веранда, лоджия, эл-во, отопл. конвекторы, вода скважина, газ в скором будущем (проект уже готов), баня 5х3 из осинового бревна (вечная), 1,75 млн руб., торг, обмен на 1-комн. кв. + доплата, рассм. рассрочку платежа, докум. в порядке. Т. 8-922-3123-350

Дом в д. Маракуши, 35 км от города, 72 кв. м, 3 комнаты, теплый туалет в доме, центр. водоснаб., водяное отопление, котел, нов. баня из бруса 3х6, хоз. постр., гараж, эл-во, зем. участок 9 сот., в хор. сост. Т. 8-922-3383-583, 8-922-6402-252

Дом в д. Маракуши, по Заречной, 3, жилой, 60 кв. м, з/у 42 сотки, газ подведён к дому, эл-во, 220 тыс. руб., торг, возм. мат. капитал. Т. 8-922-2442-222

Дом в д. Марково, 50 кв. м, 11 соток земли, пл. окна, космет. ремонт, с/у совм., гор. вода, баня, 2 гаража (один капитальный), 1 взр. собствен., докум. готовы, 1,6 млн руб. Т. 8-922-3467-247

Дом в д. Марково, по Восточной, 26А, 80 кв. м, недостроенный, зем. участок 18 соток, ИЖС, баня 6х3, 1,1 млн руб. Т. 8-922-3448-844

Дом в д. Марково, по Центральной, 50 кв. м, 2-эт., зем. участок 10 соток, дом из шлифов. бруса, скважина, септик, 2 эт. мансардного типа, всё в собств., отопл. (современ. эл/котёл), баня, рядом перелесок, дом на возвышенности, красивый вид, 1,2 млн руб. Т. 8-922-3112-278

Дом в д. Марково, ул. Центральная, 173,4 кв. м, 2-эт., на стадии заверш. строит-ва (незаконч. отделка), з/у 3000 кв. м, мастерская 300 кв. м, скважина, деревня газифицир., 3,6 млн руб. Т. 8-922-3115-175

Дом в д. Нижняя Гарь, 36 кв. м, небол. дом с пилорамой (под отдельным навесом), в хор. сост., возле пруда, з/у 27 соток, обработан, граничит с лесополосой, нов. баня, бол. овощехранилище, 1,6 млн руб. Т. 8-922-3112-278

Дом в д. Оралки, ул. Речная, 13а, 147 кв. м, з/у 23 сотки (граничит с лесополосой), оч. красивое и уют. место, в перспективе присоедин. ещё 10 соток, дом в отл. сост., оч. светлый, без наружной отделки, благоустр., 2012 г/п, 1 эт. газоблок, 2 эт. брус, гараж, баня всё под одним навесом, 1,49 млн руб., рассм. обмен на кв. в г. Чайковском, ипотеку и мат. кап. Т. 8-922-3112-278

Дом в д. Оралки, ул. Речная, 87 кв. м, 50 соток, ИЖС, дом 9х9 бревно, 3 комн., кухня, цокол. этаж (выс. 2,5 м), отопление - котёл длит. горения, печь из кирп. с духовкой, эл-во 220 и 380 В, пл. окна, крыша - профнастил, пол - дерево, хоз. постр., 2 теплицы (8х3, 6х3), посадки, земля ухож., на уч. была пасека, остались улей и медогонка, ниже участка протек. речка, круглогод. подъезд, баня (3х6) с верандой, 2 гаража, 1,15 млн руб. или обмен. Т. 8-922-3368-992

Дом в д. Русалёвка, 2-эт., 6х6, скважина, баня, хоз. постр., 17 соток, 2 теплицы, 1,35 млн руб. Т. 8-922-3007-205

Дом в д. Русалёвка, 67 кв. м, зем. уч. 15 соток, дровяник, баня, скважина, кап. котельная, отопл. дровами и эл-вом, канализация, туалет, ванная в доме, Интернет, цифр. ТВ, меб., 1,68 млн руб. Т. 8-922-3166-724

СДАМ В АРЕНДУ
в п. Марковском
ТЁПЛЫЕ СКЛАДЫ
от 10 до 700 м², от 40 руб./м²
ТЕЛ. 8–919–455–55–53
РЕКЛАМА

ПОДАТЬ ОБЪЯВЛЕНИЕ В «ЧИ» ЛЕГКО! >222-68 КРУГЛОСУТОЧНО (SMS/ЗВОНОК) 8-922-3122-226
Объявления в текущий номер **принимаются до 14:00 вторника**
Купон и правила подачи объявлений **на стр.16**

Дом в д. Русалёвка, 6х6 м, зем. участок 22 сотки, баня, конюшня, теплица, вода в доме, канализация, колодец, запас дров или обмен на 1-2-комн. кв. с нашей доплатой. Т. 8-912-0689-105

Дом в д. Русалёвка, ул. Набережная, 1/1, 160 кв. м, из шлифов. сухого бруса, 2018 года постр., собствен. скважина + колодец, канализация, перспектива газификации, стены покрыты лаком, 2 лоджии, отопление: энергоэф. твёрдотоплев. котёл + электрический, дрова выпис. администрация (беспл.), ровный участок 11 соток, подъезд с двух сторон, 800 м от фед. трассы (остановка Чайковский-Фоки), рядом 2 магазина с продукт. и хоз. товарами; 1 собствен., 3,49 млн руб., рассм. ипотеку, мат. капитал. Т. 8-922-3112-278

Дом в д. Сосновка, Еловский р-н, 50 кв. м, в пригодном сост. для круглогод. проживания, треб. ремонта, зем. участок 40 соток, баня, на уч. течёт речка, родник, рядом р. Кама, удобно для дачи, подсоб. хоз-ва и для рыболовно-охотничьей базы, деревня заселяется и застраивается активно, рассм. газификация, 250 тыс. руб. Т. 8-922-3112-278

Дом в д. Степаново, 39,5 кв. м, уник. место у пруда, сад, 2 бани, теплицы, 860 тыс. руб., торг. Т. 8-922-2421-130

Дом в коттеджном посёлке Долгопрудный, д. Гаревая, 97 кв. м, зем. участок от 6 соток, все коммуник., от 2,2 млн руб., возм. обмен на кв. Т. 8-922-3093-838

Дом в п. Волковский, ул. Советская, 48 кв. м, блоч., треб. кап. ремонт, 12 соток земли, рядом проведён газ, 1,4 млн. руб. Т. 8-922-6497-785.

Дом в п. Волковском, 60 кв. м, тёплый, отопл. печное + электрич. котёл (встр. в печь), зем. участок 10 соток, ИЖС, баня, вид на церковь, до остановки 2 минуты, вся инфраструктура в шаг. доступ., 1,69 млн руб. Т. 8-922-2442-222

Дом в п. Волковском, недостроен, 6,5х8, керамзитоблок, утеплитель, кирпич., эл-во, соседи живут на пост. основе, земля в собств., 1 собств., уч. обрабатывается, есть посадки, теплица, с/т №31, 15 линия, уч. №5, кад. № 59:12:0000000:399, 990 тыс. руб. Т. 8-922-3448-844

Дом в п. Волковском, по Береговой, 26, вода, слив в доме, водонагреватель, зем. участок 13 соток, 2 теплицы, подведён газ, 1,4 млн руб. или обмен. Т. 8-922-6497-785

Дом в п. Засечный, ул. Мира, 28, 123 кв. м, участок 15 соток, печ. отопл., котёл с разводкой водян. отопл. по всему зданию, несколько подсоб. помещений, гараж, ранее дом использ. как торг. точка, но наход. в жил. фонде, до пос. 2 р./день ходит пригород. автобус, дорога грунт., остановка и фельдшер. центр. рядом, 1 взр. собствен., 1,1 млн руб., рассм. ипотеку, мат. капитал. Т. 8-922-3112-278

Дом в п. Марковском, по Трактовой, 17, 51 кв. м, из бруса, обшит кирп., есть мансарда (в эксплуат. не введена), отопл. печное и инверторный котёл с водяным отоплением, камин, туалет в доме, баня, конюшня, дровяник, теплица, з/у 40 соток, задний план примыкает к перелеску, к дому ведёт отдел. дорога (в собствен.), взр. собственники, подходит под ипотеч. кредит. и мат. капитал, 2,79 млн руб. Т. 8-922-3112-278

Дом в п. Новом, загородный «дуплекс» - на 2 семьи, кажд. секция 200 кв. м и с зем. участком 6 соток, газ, свет, вода, канализация, черновая отделка, рядом нов. физкультурно-оздоровит. комплекс, школа, магазины, 23,5 тыс. руб./кв. м или 3,9 млн руб., ипотека, рассрочка, рассм. обмен на кв. Т. 8-922-3093-838

Дом в п. Новый, 5 км от города, новый, 2-секц., каждая секция 200 кв. м, зем. участок 6 соток, все коммуникации подведены: канализация, эл-во, газ, асфальт. подъезд, готов под чистовую отделку, вся инфраструктура: школы, медсанчасть, д/с, парк, освещ. лыжня в лесу, рейс. автобус каждые 5 минут, 4,7 млн руб./секция. Т. 8-922-2442-222

Дом в п. Прикамский, д. 25, 195 кв. м, 2-эт., жилой, блоч. с подвалом, з/у 1102,4 кв. м, гараж, 6,6 млн руб. Т. 8-922-6418-185

Дом в р-не биатлона, 88 кв. м, 2-эт., новый, каркасно-щитовой, благоустр., участок 7 соток, вода скважина, канализация септик, отопл. котёл, крыша профнастил, удоб. подъездные пути, 2,4 млн руб., торг или обмен на 1 или 2-комн. кв. с доплатой. Т. 8-922-6497-785

Дом в с. Альняш, ул. Молчанова, 67, 65 кв. м, 1-эт., брус, з/у 23 сотки, кад. № 59:12:0020000:0302, 3 комн., с/у совм., прихожая, кухня, подвал, 2 пристроя, эл-во, водопровод, 2 автоном. канализации, паровое отопл. с котлом, разводка по дому, тен на 100 л, авт. газоснабж., пл. окна, ремонт, баня, конюшня, отдел. боксы для разведения кур, овец, 1,75 млн руб. Т. 8-922-3150-552

Дом в с. Б. Букор, по Юбилейной, 60 кв. м, блоч., 2-кв., благоустр., з/лоджия, газ. отопл., треб. космет. ремонт, 12 соток земли, баня, гараж, 1,9 млн руб. Т. 8-922-6497-785

Дом в с. Б. Букор, ул. 2-я Зелёная, 120 кв. м, дом из сендвич-панелей, оч. тёплый, сделан лестнич. марш, расплан. 1 эт., 2 эт. - свобод. планировка, з/у 10 соток, улица новая, соседи начали строится, инфраструктура развитая: д/с, почта, Сбербанк, магазины, село газифицир., ипотеку и мат. кап. не рассм., возм. обмен на кв., 1,1 млн руб. Т. 8-922-3112-278

Дом в с. Б. Букор, ул. Луговая, 51, 160 кв. м, на уч. сруб дома, сруб бани, по улице газ, вода централ., эл-во, з/у 16 соток, ровный, удоб. располож., бетон. подъезд с двух сторон (возм. раздела на два уч.), развитая инфраструктура: д/с, почта, Сбербанк, магазины, 1,4 млн руб., рассм. ипотеку и мат. кап. Т. 8-922-3112-278

Дом в с. Б. Уса, ул. Дзержинского, 176 кв. м, 2-эт. кирп., 5 комн., 2 с/у (кафель), 2 гаража, подвал, дровяник, соврем. баня, лет. беседка, теплица, эл-во 380 Вт, центр. водоснабжение, отопл. эл/котел + дров. котёл, ост. част. мебель, пл. окна, пол - паркетная доска дуб, встр. кухня, 20 соток земли (ИЖС), рядом 3 охот. хоз-тва, много ягод, грибов, пруд, 3,5 млн руб. Т. 8-922-3123-350

Дом в с. Б. Уса, ул. Ленина, 36, 53 кв. м, 1-эт., оборуд. сухой чистый подвальный эт., 3 комн., кухня 11,2 кв. м, туалет, душ. кабина, печ. отопл., газ. плита (баллон), водопровод, канализация, эл-во, ухожен. зем. участок 40,6 соток, 2 з/теплицы, 2 гаража, навес, баня, хоз. постр., живописное место рядом с речкой, в шаг. доступ. продукт. магазин, 1 млн руб., торг, СРОЧНО! Т. 8-922-3190-900

Дом в с. Дуброво, Еловский р-н, 31 кв. м, бревенч., жилой, печ. отопл., баня, 38 соток земли, все посадки, 100 тыс. руб. Т. 8-922-6497-785

Дом в с. Елово, по Белинского, 23, 56 кв. м, благоустр., баня, 15 соток земли, 1 млн руб., торг. Т. 8-922-6497-785

Дом в с. Зипуново, 52 кв. м, жилой (обшит сайдингом), бол. кухня-гостиная, комната и гардеробная, возм. сделать ещё одну комн., тёплый пристрой (с печью), пл. окна, печ. отопл., вода в доме, есть возм. установить ванную или душ. кабину, баня (поменяна печь, новая обшивка), все посадки, в селе есть всё: магазины, школа, д/с, почта, продажа в связи с переездом, докум. готовы, 1 собствен., 500 тыс. руб., рассм. все варианты оплаты, мат. капитал. Т. 8-922-3115-175

Дом в с. Кемуль, 30 км от города, 1-эт., бревенчатый, 50 кв.м, на участке 30 сот., в доме 3 комнаты, с/у, пласт. окна, Интернет, ТВ, кочегарка, на улице проведён газ. Есть баня, гараж, сарай, 2 теплицы. Рассматриваем маткапитал, ипотеку, 990 тыс. руб. Т. 8-919-4882-265

Дом в с. Кемуль, 51,4 кв. м, жилой, из бруса, 2004 г/п, цокол. этаж (кухня), хол. вода, тёпл. с/у, канализ., ж/двери, 2 сарая, курятник, конюшня, 2 теплицы, кирп. гараж 4х6 с ов. ямой, баня, колодец, все постр. новые, капитальные, з/у 18 соток, удоб. место для пчеловодства и животноводства, в селе проводят газ. Или меняю на 2-комн. кв. в городе. Т. 8-922-6403-987, 8-922-6400-796

Дом в с. Кемуль, жилой, из бревна, оч. тёплый, бол. лет. комн., погреб, овощ. яма, баня, вода, свет, бол. русская печь, ухож. огород (все посадки), кирп. гараж, з/у 20 соток или меняю. Т. 8-982-2339-899

Дом в с. Крюково, Еловский р-н, 67 кв. м, из силикальцитного кирп. - оч. тёплый, водян. отопл. от твёрдотоплив. котла, в перспективе газ, сост. среднее, окна замен., с/у в доме, овощ. ямы, двор. постр. под навесом, баня, конюшня, дровяник, з/у 23 сотки, разработан, фрукт. деревья и кустарники плодоносят. Посёлок вдоль р. Кама, на фед. трассе, полная инфраструктура: школа, д/с, почта, Сбербанк, поликлиника, библиотека, магазины, рассм. ипотеку, мат. капитал, обмен на недвижимость в Чайковском, 1,39 млн руб. Т. 8-922-3112-278

Дом в с. Ольховка, 20 км от города, по Садовой (центр. улица), 37 кв. м, дерев., зем. участок 12 соток, нов. баня, ухожен. уч., эл-во, вода, газ в 100 м от участка, докум. готовы, 1,2 млн руб. Т. 8-922-2442-222

Дом в с. Ольховка, пер. Зелёный, 2, 70 кв. м, 2-эт., брус, зем. участок 18 соток, печ. отопл., эл-во, треб. незначительных вложений, земля в собствен., кад. № 59:12:0210000:322, 1,4 млн руб. Т. 8-922-3448-844

Дом в с. Ольховка, по Камской, 38 кв. м, 1-эт., бревенч., зем. участок 13 соток, ИЖС, 2 комн., кухня, с/у, пл. окна, печ. отопл., пристрой, баня, дровяник, на уч. небол. пруд с рыбами, колодец, выгребная яма, газ по улице, 1,4 млн руб. Т. 8-922-3368-992

Дом в с. Ольховка, по Камской, 91, 38 кв. м, 1-эт., зем. участок 13 соток, ИЖС, 2 комн., кухня, с/у, пл. окна, печ. отопл., пристрой, баня, дровяник, на участке небол. пруд с рыбами, колодец, выгребная яма, газ по улице, 1,4 млн руб. Т. 8-922-3368-992

Дом в с. Ольховка, ул. Советская, 8 соток, дача, баня, кад. № 59:12:0210000:1897, соседи живут на пост. основе, на берегу р. Кама, идеал. место для рыбака, возм. обмен на кв., а/м, 900 тыс. руб. Т. 8-922-3448-844

Дом в с. Полозово, Большесосновский р-н, приусадеб. участок 42 сотки. Т. 8-902-7990-199, 2-73-66

Дом в с. Сосново, Первомайская, 61 кв. м, печное-пар. отопл., вода и с/у в доме, водонагреватель, пл. окна, крыша - металлочерепица, обшит сайдингом, нов. баня, хоз. постр., 34 сотки земли, 1,1 млн руб. или обмен на м/с или 1 хр. Т. 8-922-6497-785

Дом в с. Сосново, блоч., 2-кв., цокольный эт., мансарда с балконом, в хор. сост., част. с меб., баня, гараж, 22 сотки земли, 1,7 млн руб. или обмен на кв. в г. Чайковском по предложению, можно с нашей доплатой. Т. 8-922-6497-785

Дом в с. Сосново, общая площадь 48,4 кв. м на 3140 кв. м по Советской. По улице проведен газ, в доме центр. водопровод, колодец, много хоз. построек, конюшня, гараж, подсобные помещения, баня, овощ. яма, сад, теплица, в доме печ. отопл., 730 тыс. руб. Т. 8-922-3115-175

Дом в с. Фоки, 25 кв. м, вода хол. и гор. в доме, 2 теплицы, баня 6х7, 23 сотки. Т. 8-922-3048-614, 8-922-3000-372

Дом в с. Фоки, вода, печ. отопл., канализация, з/у 8 соток. Т. 8-950-8203-440

Дом в с. Фоки, по 1 Луговой, 90 кв. м, из бруса, обшит сайдингом, крыша - профнастил, 2 комн. + бол. кухня, гараж 5х13, баня 6х4, 10 соток земли ЛПХ, полнопроф. цокольный эт., отопл.: твёрдотоплив. котёл и эл/котёл, эл-во 380 Вт, скважина 30 м септик, с/у в доме, пл. окна, полы, потолки, двери - все сделано, 2,2 млн руб., торг, рассм. обмен на 1-комн. кв. + ваша доплата. Т. 8-922-3123-350

Дом в черте города, ул. Красная, 45, за ТД Семья, 2-эт., благоустр., гараж 170 кв. м, 6 соток уч., отопл., дрова, эл-во, вода - колодец, насосная станция, прописка, 2,5 млн руб. Т. 8-922-3243-187

Дом вдоль дороги Чайковский-Фоки, Большевистская, 1а, бревно 5х9, зем. участок 12 соток, ИЖС, в доме газ, свет, вода, септик, баня 5х9, здание 16х10х6, гараж 6х8 с овощ. ямой, 4 млн. руб. или обмен на 1-2-комн. кв. Т. 8-922-3093-838

Дом жилой в д. Злодарь, 2-эт., бревенч., новый, 200 кв. м, 1 эт. жилой, 3 комн. и кухня, с/у в доме, вода гор. и хол., печ. отопл., крыша и забор из профнастила, своя скважина, з/у 45 соток, отмежёван, 3 теплицы, огород ухожен и удобрен, новая баня 6х4 (мойка, парилка отдельно), 1,5 млн руб. или обмен на жильё в городе, 1-комн. кв. или большую м/с с доплатой. Т. 8-922-6497-785

Дом на Завьялова, ул. 8 Марта, 71 кв. м, центр р-на, рядом пл. Терешковой, остановки, магазины, дет. площадка, з/у 8 соток, ровный, прямоугол., теплицы, несколько яблонь, вишня, куст. ягоды, газ, вода, водоотведение, дом не новый, на фундаменте, брёвна оч. хор. сост., диаметр от 35, окна замен., с/у в доме, баня, гараж, докум. готовы к ипотеке и мат. кап., 2,55 млн руб. Т. 8-922-3112-278

Дом на Завьялова, ул. Дружбы, 53 кв. м, бревенчатый (брёвна хор.), на фундаменте, баня, теплица, овощ. яма, зем. уч. 8 соток, двор крытый, 2 комн., бол. кухня, с/у в доме, центр. водоснаб., газ. отопл., 2,7 млн руб. Т. 8-922-2439-469

Дом на Завьялова, ул. Набережная, 40 кв. м, жилой, на 2 хоз., бревно-кирпич, обшит сайдингом, треб. ремонта, 4 сотки земли, гараж, баня, яма, с/у, лет. веранда, всё под одной крышей, газ. отопл., 2 жилых комн. и кухня, удоб. подъезд круг. год, 1,1 млн руб. Т. 8-922-3448-844

Дом на Завьялово, 117 кв. м, 2-эт., скважина, печ. отопл., баня в доме, крытый двор, гараж 30 кв. м, з/у 5 соток, рассм. любые варианты, СРОЧНО! Т. 8-922-3028-352

Дом на Завьялово, 56 кв. м, из бруса, благоустр., с/м №6, участок 5 соток, водяное отопл., котёл конвертерный (удобство, ощутимая экономия времени и средств), 2 комн., кухня остаётся, газ привозной, но перспектива подключения есть, своя вода, септик, незаконченная мансарда на 40 кв. м, бани нет, в собствен., с пропиской, 1,6 млн руб., рассм. ипотеку, мат. капитал. Т. 8-922-3112-278

Дом на Завьялово, ул. 40 лет Октября, 31 кв. м, 1-эт., жилой, бревно, 4 сотки земли, ИЖС, дом на 2 хоз. (обшит сайдингом), асфальт. подъезд, вода центр., эл-во 220В, газ. труба в метре от дома, баня, дровяник, конюшня, возм. сделать мансардное помещение жилым, 1,3 млн руб. Т. 8-922-3123-350

Дом на Завьялово, ул. Юбилейная, 6, 54 кв. м, из бревна, обшит сайдингом, влож. не треб., ремонт: пл. окна, натяж. потолки, пол - линолеум, ламинат, стены обшиты, барная стойка, кух. гарнитур, ванная и туалет совм., душ. кабина, водонагр. котел, печ. отопл., газ, крыша - профнастил, эл-во 380, вода центр., подпол для хран. овощей, в подарок ост. всю мебель; з/у 9 соток, ИЖС, кад. № 59:12:0010461:46, ровный, ухоженный, нов. баня с комн. отдыха, хоз. постр., навес над стоянкой для а/м, асф. дорога, рядом магазины, остановки, почта, дет. площадка, центр р-на, 3,25 млн руб., рассм. обмен на 1-комн. кв. + ваша доплата, или на КГТ + доплата. Т. 8-922-3123-350

Дом на Завьялово, ул. Высоковольтная, 15, 83,6 кв. м, 3 комн., бол. кухня, с/у совм., центр. водоснаб., газ, канализация, эл-во, з/у 10 соток, ИЖС, баня, хоз. постр., навес для а/м, улица, 3,3 млн. руб., рассм. обмен на 2-комн. кв. + ваша доплата. Т. 8-922-3123-350

Дом на Завьялово, ул. Набережная, 64 кв. м, жилой на 2 хоз., бревно-кирпич, обшит сайдингом, треб. вложений, 4 сотки земли, гараж, баня, яма, с/у, лет. веранда, всё под одной крышей, газ. отопл., 2 комн. и кухня, удоб. подъезд круг. год, 1,2 млн руб., обмен на кв. Т. 8-922-3448-844, Сергей

Дом на Заре, рядом с д/с № 32, 100 кв. м, 2-эт. + мансарда, баня, зем. участок 12,5 соток, эл-во, вода - скважина, отопл. еврокотёл, есть возм. подключения газа (проект стоит 150 тыс. руб.), ремонт, 4,5 млн руб. Т. 8-922-2442-222

Дом на Заре-2, 2-эт., кирп., благоустр., 6 комн., кухня-столовая, встр. гараж на 2 а/м, встр. мебель, камин, лоджии, полнопроф. подвал, з/у 15,3 соток, баня 4х4, хор. подъезд, все посадки, возм. обмен. Т. 8-922-3112-786

Дом на Заре-2, по Зелёной, 10/1, 103 кв. м, 2-эт. жилой коттедж в городе, 3 комн., керамзитобетон. блок, утеплён, обшит сайдингом, бол. кухня, центр. газоснаб., вода - скважина, эл-во 380 Вт, пл. окна, баня, хоз. постр., утеп. овощ. яма, канализация септик, начато стр-во пристроя, на внутр. отделку есть стройматериалы, забор профнастил, есть место под стр-во гаража, участок, 9 соток, ИЖС, ухожен., с посадками, оч. друж. соседи, хор. подъезд (ул. регулярно чистится), прод. в связи с переездом, 3,7 млн руб., торг, рассм. обмен на 1-2-комн. кв. + доплата. Т. 8-922-3123-350

Дом на Заре-2, по Зелёной, 212 кв. м, 2-эт., цоколь 100 кв. м, евроремонт, нат. потолки, ламинат, встр. кухня, техника, камин в гостиной, отдел. душевая, сауна, з/у10 соток, посадки, теплица, 8,5 млн руб. Т. 8-922-3467-247

Дом на Заре-2, по Калиновой, 440 кв. м, 3 эт. + цоколь, капитальный кирп., зем. участок 15 соток, ИЖС, все коммуникации, 6 комн., 2 лоджии, баня, гараж, престижный р-н, асфальт. подъезд, 8,5 млн руб., торг. Т. 8-922-3123-350

Дом на Заре-2, ул. Зелёная, 212 кв. м, цоколь 100 кв. м, 2-эт., шикарный, евроремонт: натяж. потолки, ламинат. встр. кухня, техника, камин в гостиной, отдел. душевая, сауна, зем. участок 10 соток, посадки, теплица, 8,3 млн руб. Т. 8-922-3467-247, Марина

Дом на Мичуринке, 1 линия, рядом с мичуринским перекрёстком, новый жилой, без внутренней отделки, докум. на присвоение адреса и прописки сданы, дом из бруса 6х6, 33,6 кв. м + пристрой из керамзитоблоков, бол. мансарда, пл. окна, крыша профнастил, эл-во, вода - скважина, 2 септика, нов. баня из бруса 6х5, лет. беседка, з/у 6,5 соток, садоводство, ровный, удоб. подъезд, авт. остановка в 50 м, осмотр по звонку, 1,6 млн руб. или обмен на кв. Т. 8-922-3123-350

Дом на СНТ Орбита, 117,1 кв. м, 2-эт., шикарный, из калибров. бревна, бол. светлая гостиная с панорам. окнами на 1 эт., тёплый пол, туалет, 3 уют. спальни и ванная комн. на 2 эт., з/у 7,6 соток, ровный, своя скважина, канализация, эл-во, баня недостр., тихое живопис. место, рядом с биатлоном, жилая ул., коммуникации, подъезд круг. год, дорога постоянно чистится, рядом соседи, авт. остановка в 5 минутах, кад. № 59:12:0810302:96, возм. прописка, 2,9 млн руб., торг, рассм. ипотеку, мат. капитал, обмен на 4-комн. кв. на Уральской. Т. 8-922-3115-175

Дом на СНТ Орбита, 117.1 кв. м, 2-эт., новый, из бревна, в тихом, живописном месте, рядом с биатлоном, жилая улица, возможна прописка, коммуникации, подъезд круглый год, уч. 7,6 соток, ровный, рядом соседи, своя скважина, канализация, эл-во, недостроенная баня, сруб, кад. № 59:12:0810302:96, 3,2 млн руб., рассм. ипотеку, мат. капитал. Т. 8-922-3115-175, Анастасия

Дом на Уральской, 170 кв. м, кирп., со всеми удобствами, зал, кухня, столовая, 6 комн., выс. 3 м, окна бол. светлые, газ. отопл., хор. сост., в шаг. доступ.: д/с, школа. Т. 8-922-3095-445

Дом на Уральской, в р-не телевышки, 100 кв. м, жилой, новый, из бруса, эл-во, канализ., гор. и хол. вода, з/у 9,5 соток, в собствен., докум. и прописка или обмен на 3-комн. кв. + доплата, рассм. варианты. Т. 8-922-3244-020

Дом на м-ве №6, 54 кв. м, 1-эт., брус, зем. участок 5 соток, в черте города, благоустр., без наружной отделки, скважина, септик, водонагрев. котёл, инвенторное отопление + печь, мансарда сделана для дальнейшего обустройства + ещё 40 кв. м, 1 хоз., докум. готовы, 59:12:0010506:22, 1,6 млн руб. Т. 8-922-3112-278

Дом по Вишнёвой, зем. участок 7 соток, начато строит-во 2-эт. жилого дома из бруса, заведён под крышу (профнастил), есть дом-времянка, посадки, теплица из поликарбоната, сарай, рядом соседи (активно строятся), есть прописка, 1,3 млн руб. Т. 8-922-3115-175

Дом на Заре-2, ул. Кирова, 90 кв. м, жилой, газ. отопл., вода в доме, зем. участок 18 соток, баня, теплицы, бол. гараж, на централ. ул., остановка рядом. Т. 8-906-8884-774

Дом по Восточной, 110 кв. м, жилой 2-эт., 1 эт. из блоков, 2 эт. сэндвич-панели, хор. сост., пл. окна, крыша профнастил, центр. водоснаб., газ, эл-во, ухож. з/у 7,7 соток, баня, гараж, 2 теплицы, хоз. постр. из блоков, хор. соседи, 3,8 млн руб. Т. 8-922-3368-992

Дом по Высоцкого, 17, 240/390 кв. м, 2-эт., блочный/кирп., отопление и канализация центр., в 50 м от авт. остановки и магазина, оч. хор. месторасполож., возм. обмен на кв. с вашей доплатой, рассм. все варианты, 5,9 млн руб. Т. 8-922-2442-222

Дом по Гагарина, 164, 143 кв. м, зем. участок 9 соток, ИЖС, баня из бревна, все коммуникации: газ, вода, канализация, асфальт. дорога, удачное месторасполож., вид на р. Каму, инфраструктура в шаг. доступ., 7,32 млн руб. Т. 8-922-2442-222

Дом по Завьялова, 2А, 60 кв. м, оч. светлый, водоснабж., водоотведение, газ. отопл., баня, гараж, теплица, зем. участок 6 соток, ухожен., ровный, прямоугольный, хор. располож., на центр. улице посёлка, 50 м до остановки и магазина «Пятёрочка», 1 взр. собствен., рассм. ипотеку, мат. капитал, 2,59 млн руб. или обмен на 3 УП. Т. 8-922-3112-278

Дом по Колхозному пер., 2, 29 кв. м, з/у 9,5 соток, выгодное местополож., почти на глав. улице, не первая линия, хор. подъезд, рядом 2 автомагазина - Форсаж и Вираж, отл. подойдёт для постр. автосервиса, магазина, жил. дома (дом, котор. сейчас стоит, под снос), 2,1 млн руб. Т. 8-922-3112-278

Дом по Комсомольской, Заря, 135 кв. м, 1 эт., кирпич + блоки, предчист. отделка, з/у 10 соток, удоб. асфальт. подъезд, строящ. дом - принимаем предварительные заявки, рассм. варианты обмена, рассрочка, 4,2 млн руб. Т. 8-922-3448-844

Дом по Лесозаводской, 91, 51 кв. м, хор. отделка, мебель (нов. диван, кух. гарнитур), водонагреватель, нов. сантехника, канализация - септик, отопл. - эл/котёл, пл. окна, хор. вход. дверь, спутник. ТВ, Интернет, возм. сделать прописку, зем. участок 24 сотки, садоводство, 1,25 млн руб. Т. 8-922-3368-992

Дом по Нагорной, 73 кв. м, 2-кв.: 36,1 и 36,8 кв. м, зем. участок ИЖС, 13 соток и 11 соток соответственно, центр. ул., эл-во, газ, центр. водоснаб., гараж, баня, хоз. постр., 3,5 млн руб., возм. продажа дома целиком или отдельно (по квартирам). Т. 8-922-3368-992

Дом по Подгорной, 7, 83,1 кв. м, 1-эт., жилой, из блоков с утепл. и бревна, обшит ОСВ, эл. и дров. отопл., центр. водоснаб. и канализ., льготное присоед. к эл/сетям, замен. м/к двери, пол - линолеум, обои светлые чистые, с/у совм. с душевой, газ. плита (баллон), ухож. з/у 10,2 соток, деревья, кустарники, теплица, живопис. вид на р. Кама, метал. забор из сайдинга, неск. подъезд. путей на машине, до остановки 15 минут пешком, зимой регуляр. чистка дороги, хор. расположение, 1 собств., докум. готовы, 2 млн руб., торг. Т. 8-922-3190-900

Дом по Сайгатской, 125 кв. м, 1-эт., жилой, панорамное остекление, кондиционер, в/наблюдение (7 камер), ворота на пульте (эл/раздвижные), домик охраны (недостр. гостевой дом из бревна), зем. участок 14 соток, живописное место (берег р. Кама), 4,95 млн руб. или обмен на недвижимость, а/м с вашей доплатой. Т. 8-922-2442-222

Дом по Советской, 60 кв. м, на участке 7,5 соток, на главной улице, угловой, с проездом (доступ к уч. с двух сторон), 100 м до конечной остановки, дом не новый, но в хор. сост., окна поменяны, с/у в доме, баня, ухожен. участок, 2,3 млн руб., рассм. ипотеку, мат. капитал, обмен на 3-комн. кв. в п. Марковском с доплатой. Т. 8-922-3112-278

Дом по Советской, 60 кв. м, угловой на глав. ул., с проездом, доступ к уч. с двух сторон, 100 м до конеч. остановки, не новый, в хор. сост., окна помен., с/у в доме, баня, ухожен. зем. участок 7,5 соток, 2,29 млн руб., рассм. ипотеку, мат. капитал, обмен на 3-комн. кв. в п. Марковском с доплатой. Т. 8-922-3112-278

Дом по Шлюзовой, 10, 200 кв. м, с пристроем 250 кв. м, баня, газ, эл-во, канализация, всё отапливается, 5,5 млн руб. Т. 8-922-2442-222

Дом по Шлюзовой, 46/2, 52 кв. м, 1-эт., зем. участок 4 сотки, ИЖС, 2-комн. кв. в 4-кв. доме, газ, эл-во, канализация центр., туалет, ванная, кухня, пл. окна, баня, теплица, хоз. постр., 1,3 млн руб., рассм. обмен на 2-комн. кв. Т. 8-922-3123-350

Дом по Шлюзовой, в черте города, 80 кв. м, зем. участок 13 соток, ИЖС, асфальт. подъезд, все коммуникации (газ, отопл., канализация), баня, беседка для отдыха, ухожен. участок (посадки, теплица), с/у в доме, 3 раздел. комн., кладовка, овощ. яма, 3,5 млн руб., рассм. обмен на кв. Т. 8-922-3368-992

Дом, 24 кв. м, мобильное помещение, состоящее из двух частей (возм. транспортировать его по автодороге в габарите), полностью готовое, с отделкой, проводкой, документами, подходит для коммерч. использ. как офис или павильон, или как готовый дом для врем. проживания на даче, 280 тыс. руб. Т. 8-922-3112-278

ПОДАТЬ ОБЪЯВЛЕНИЕ В «ЧИ» ЛЕГКО! > НА ЭЛЕКТРОННУЮ ПОЧТУ bochaint@chaint.ru
НА САЙТЕ chaint.ru
В ГРУППЕ ВК vk.com/chaint
В РЕДАКЦИИ ул. Мира, 1А
Объявления в текущий номер **принимаются до 14:00 вторника**
Купон и правила подачи объявлений **на стр.16**

Дом-дача в д. Злодарь, 200 кв. м, 2-эт., бревно, зем. участок 45 соток, недавно построен, крыша профнастил, печ. отопл., 5 комн., бол. мансарда, нов. баня, дом закрыт сайдингом, вода скважина, теплицы, грядки, поливочный водоём, граничит с бол. прудом, огорожен забором, рядом с. Уральское, 5 км, автобусы ходят регулярно, отл. живописное место, 1,5 млн руб. Т. 8-922-3123-350

Дома у воды, р-н Маяка, 180 кв. м и 240 кв. м, 2-эт., гараж, вода, канализация, Интернет, в/наблюдение, набережная, выход к воде, отл. место для отдыха, рыбалки, стоянки катера, в центре города, удивительной красоты место, свой пляж, 20 тыс. руб./кв. м. Т. 8-922-2442-222

Зем участок на Заре-2, по центр. асфальт. ул. Кирова, 59, кад. № 59:12:0010759:30, ИЖС, прописка, 1518 кв. м (15 соток), прямоугольный, жилой дом (под снос), эл-во 380 В, по улице газ, 1 собствен., докум. в порядке, осмотр по звонку, 1,69 млн руб. Т. 8-922-3123-350

Зем. уч. в п. Волковский, ул. Чайковского, 24/1, 908 кв. м, ЛПХ, все коммуникации: газ, эл-во, центр. водоснаб., круглогод. подъезд (асфальт), 450 тыс. руб. Т. 8-922-3093-838

Зем. участки в Заринском Логу, Суколда, 1 линия, удач. место для бизнеса, коммерч. деят., для дачи или бани, удоб. подьезд круг. год, 5 соток, 300 тыс. руб.; 3,5 сотки, 250 тыс. руб., рассрочка или обмен на а/м, коммунал. комн. Т. 8-922-3448-844

Зем. участки в Чайковском р-не (с. Фоки, д. Русалёвка, д. Степаново, Букор), под мат. капитал, с разреш. на стр-во, оформление сделки, от 100 тыс. руб. до 200 тыс. руб. Т. 8-922-3448-844

Зем. участки в д. М. Букор, Заречная-2, 24 и в д. Б. Букор, Восточная, 21, 13 соток, под стр-во жилого дома, кад. № 59:12:0080000:289, 59:12:0070000:635, 150 тыс. руб., возм. мат. капитал. Т. 8-922-3448-844

Зем. участки в д. Русалёвка, 18 км от города (10 минут езды), ИЖС, 13 и 15 соток, ровные, рядом с асфальт. дорогой, 1 линия, рядом построены жилые дома, 15 тыс. руб./сотка, торг; зем. участки в д. Степаново, по Митинской, 6, рядом пруд, улица жилая, 16 соток земли, ИЖС, баня, 170 тыс. руб., торг. Т. 8-922-3123-350

Зем. участки в коттедж. пос. «Солнечный Город», между Завьялово и Завокзальным (за баней №3), ИЖС, удоб. асфальт. подъезд, газ и эл-во в 2019 году, все з/у стоят на кад. учёте и имеют выписку из ЕГРН, 1 млн руб. Т. 8-922-3093-838, агент по недвижимости Владимир

Зем. участки в п. Мичуринский, ул. Орбитальная, 2 уч. по 7,5 соток, ровные, ИЖС, коттедж. посёлок, газ, эл-во, прописка, соседи уже живут, 1,05 млн руб./уч. Т. 8-922-3093-838

Зем. участки в п. Новом, ул. Энергетиков, 12 соток, ИЖС, 750 тыс. руб., 6 соток, 480 тыс. руб., кад. № 18:04:162001:4392. Т. 8-922-3448-844

Зем. участки в центре города, коттедж. посёлок «Солнечный город», между Завокзальным и Завьялово, за баней №3, ИЖС, ровные, от 6 соток, со всеми коммуникациями, в собствен., стр-во уже началось; от 1,02 млн руб. (170 тыс. руб./сотка). Т. 8-922-3123-350 (круглосуточно)

Зем. участки вдоль дороги на Биатлон, 1,2 га (120 соток), кад. № 59:12:0810101:138 и 139, в собствен., докум готовы, асфальт. подъезд круг. год, эл-во, газ, удач. подойдёт для бизнеса и для жил. комплекса, рассм. варианты: продажа по частям, обмен на недвижимость, а/м, спецтехнику и т.д., 1,75 млн руб. Т. 8-922-3448-844

Зем. участки по Декабристов (за гаражами Точмаша), 15 соток, 12 соток, 14 соток, садоводство, эл-во, соседи строятся, газ рядом, 50 тыс. руб./сотка, торг. Т. 8-906-8884-774

Зем. участок СНТ №1 «Южное», 15 соток, кад. № 59:12:0810301:194, сад. уч. для дачи (садоводство), ровный, сухой, прямоугол., неб. домик (треб. ремонт), эл-во, 180 тыс. руб. Т. 8-922-3112-278

Зем. участок в Б. Букоре, 5 соток, под коммерцию (раньше там была столовая), фундамент, коммуникации, докум. готовы, 250 тыс. руб. Т. 8-922-3115-175, спец. по недвижимости Анастасия

Зем. участок в Большебукорском пос., 22 га, сост. из 3 уч., кад № 59:12:0740009:1480, 1481, 1482, эл-во рядом. Т. 8-922-3544-294

Зем. участок в Большебукорском пос., 5,5 га, кад № 59:12:0740009:1482, эл-во рядом, возм. увелич. уч. на 40-60 га, 100 тыс. руб. Т. 8-922-3544-294

Зем. участок в Большебукорском с/п, урочище Лог Симофонтов, заезд в районе с. Фоки, 19,5 га, СХ, приватиз., в собствен., кад. № 59:12:0740005:861, 59:12:0740005:862, 380 тыс. руб. или обмен на а/м. Т. 8-922-3448-844

Зем. участок в Завокзальном, около Сосновой, 33, 10,5 соток, нач. работы по строит. многоэт. дома на участке, прилегающем к этой стройке, будет асфальт. подъезд и все коммуникации, возм. использ. как под строит-во дома, дачи, гаражей, автомойки, 300 тыс. руб. Т. 8-922-3112-278

Зем. участок в Завокзальном, рядом с Сосновым бором, 7,5 соток, под коммерч. деятельность, использ.: многофункц. общественно-жилые здания, коммуникации рядом, асфальт. подъезд, 1,5 млн руб., торг при осмотре. Т. 8-922-3368-992

Зем. участкив п. Волковском, 4 шт., от 10 до 15 соток, ИЖС, находятся на закрытой тер-рии, газ, вода, канализация, 100 руб./сот. Т. 8-922-2442-222

Зем. участок в СНТ №3, по дороге от Азина на Марково, 15 соток (СНТ, ДНП) вдоль дороги (нормал. подъезд), сделана планировка, кад. № 59:12:0010571:9, задний план уч. к лесу, рядом ещё 3 уч. на продажу, 120 тыс. руб. Т. 8-922-3112-278

Зем. участок в СНТ №37, по Гагарина, №227, 7 соток, кад. № 59:12:0010260:30, с небол. домиком, подходит под строит. дома, обременений нет, канализация, на улице газ, вода, эл-во, круглогод. бетон. подъезд, 100 м до р. Камы, не подтопляемый, не водоохранная зона, 500 тыс. руб., рассм. рассрочку и обмен. Т. 8-922-3112-278

Зем. участок в СНТ Орбита, 6,5 соток, для дачи или дома, эл-во, шир. расчищ. подъезд, на сосед. уч. строятся и живут, есть посадки: яблони, терновник, смородина, вишня, построек нет, 230 тыс. руб. Т. 8-922-3112-278

Зем. участок в СНТ Простор, Ольховская сельская тер-рия, 13,2 соток, кад. № 59:12:0810403:29, СХ с разреш. использ. - садоводство, ровный, эл-во (по договору присоед. к эл/сетям), фундамент 3х5 м, рядом ведётся постр. жил. домов, газораспред. станция, не асфальт. дорога, 450 тыс. руб. Т. 8-922-3190-900

Зем. участок в СНТ Южное, 14 соток, граничит с лесополосой, кад. № 59:12:0810301:134, ровный, эл-во, рядом проходит биатлонная трасса, оч. красивое место для дачи, 180 тыс. руб. Т. 8-922-3112-278

Зем. участок в Фокинском с/п, недалеко от д. Каменый Ключ, 130 соток, СХ, хорош для создания пасеки, зоны отдыха, вокруг лес, рядом протекает ручей, 120 тыс. руб. Т. 8-922-2442-222

Зем. участок в Фокинском с/п, у дороги Фоки - Каменный Ключ, 6 га, КФК, отлич. место для ведения бизнеса по выращиванию с/х культур, 300 тыс. руб. Т. 8-922-2442-222

Зем. участок в Фокинском с/п, у дороги Фоки - Каменый Ключ, 4,7 га, СХ, 150 тыс. руб. Т. 8-922-2442-222

Зем. участок в г. Ижевске, Завьяловский район, в СНТ Октябрь, по окружной дороге за д. Хохряки на выезде на Воткинское шоссе, 15 минут от ул. 9 Января, 5 соток, отмежёван, кад. № 18:08:022002:1090, асфальт. подъезд, свет, водопровод, автобус до массива, 1 собствен., 185 тыс. руб. Т. 8-922-3093-838

Зем. участок в г. Чайковском, СНТ №3, дорога от Азина на Марково, 60 соток, уч. вдоль дороги с нормальным подъездом, сделана планировка, подходит под автостоянку с кемпингом, 59:12:0010571:9; 10; 11; 12. Четыре св-ва по 15 соток, 490 тыс. руб. Т. 8-922-3112-278

Зем. участок в г. Чайковском, ул. Кирова, 54, 7,5 соток, ИЖС, подходит под ипотечное кредитование, газ, эл-во, бетон. подъезд, разрешение на стр-во (можно использ. мат. капитал), центр. улица мкрн, 200 м до конечной остановки, 1,14 млн руб., рассм. варианты обмена. Т. 8-922-3112-278

Зем. участок в д. Б. Букор, 10 сот. в комплекс. застройке (более 100 домов), С/Х (ведётся переоформ. назначения земель), все коммуникации рядом, хор. подъезд, от 50 тыс. руб. Т. 8-932-3348-588

Зем. участок в д. Б. Букор, по Садовой, 46/2, в 20 км от города, в экологически чистом, красивом, живописном месте, кад. № 59:12:0070000:598, участок окружен сосновым лесом, ровный, ИЖС, 10 соток, баня 6х9, эл-во, выгребная яма, 480 тыс. руб., рассм. вариант обмена на а/м. Т. 8-922-3093-838

Зем. участок в д. Б. Букор, ул. Восточная, 16, 12 соток, ЛПХ, возм. подвести газ, эл-во, удоб. подъезд круг. год, кад. № 59:12:0070000:628, 210 тыс. руб. Т. 8-922-3217-589, Иван

Зем. участок в д. Дубовая, ул. Ветеранов, 6, 27 соток, ИЖС, кад. № 59:12:0220000:43, улица жилая, тыл уч. обращён к лесу, возм. раздел. на два, перед. план более 50 м, 390 тыс. руб. Т. 8-922-3112-278

Зем. участок в д. Дубовая, ул. Ветеранов, 6а, 10 соток, ИЖС, коттедж. пос. газифицирован, благоустроен, центр. водоотвед., водоснабж., эл-во, 220 тыс. руб., рассм. ипотеку, мат. капитал. Т. 8-922-3112-278

Зем. участок в д. Дубовая, ул. Газовиков, 33, 1430 кв. м (14,3 сотки), садоводство, возм. подключить газ, эл-во, подъезд круг. год, кад. № 59:12:0220000:615, 150 тыс. руб., торг. Т. 8-922-3217-589, Иван

Зем. участок в д. Дубовой, по Лесной, 5, 17 соток, эл-во, вода централ., газ вдоль уч., улица газифицир., ЛПХ, невозделанный: треб. вырубка леса и выравнивание, недалеко от остановки, кад. № 59:12:0220000:642, 260 тыс. руб. Т. 8-922-3467-247

Зем. участок в д. Дубовой, по Нефтяников, 6, 25 соток, садоводство, удобный подъезд, 300 тыс. руб. Т. 8-922-3448-844

Зем. участок в д. Дубовой, по Нефтянников, 25 соток, садоводство, удобный подъезд, 250 тыс. руб. Т. 8-922-3448-844

Зем. участок в д. Дубовой, по Фермеров, 17 соток, земли населённых пунктов, садоводство, деревня активно строится, центр. водоснаб., газ, по улице уже живут и строятся соседи, красивый живописный вид, 150 тыс. руб. Т. 8-922-2442-222

Зем. участок в д. Дубовой, по Фермеров, 17 соток, ровный, садоводство, рыночная стоимость 200 тыс. руб., продам за 100 тыс. руб., СРОЧНО! Т. 8-922-2442-222

Зем. участок в д. Засечный, 10 соток, ИЖС, разрешение на стр-во, можно использ. мат. капитал для стр-ва, кад. № 59:12:0110000:355, 100 тыс. руб. Т. 8-922-3112-278

Зем. участок в д. Костоваты, 20 соток. Т. 8-922-6481-677

Зем. участок в д. М. Букор, 6 га, СХ, кад. № 59:12:0740005:202, докум. готовы к продаже, 500 тыс. руб. Т. 8-922-2442-222

Зем. участок в д. М. Букор, ул. Первомайская, 22, 3 км от фед. трассы, 21,5 соток, ИЖС, кад. № 59:12:0080000:163, ровный, прямоугольный, газ, эл-во, есть продовольств. магазины, д/с в сосед. селе, детей в шк. возит автобус, 840 тыс. руб. Т. 8-922-3112-278

Зем. участок в д. Марково, 10 соток, возм. расшир., кад. № 59:12:0250000:722, под стр-во жил. дома, удоб. подьезд круг. год, соседи живут на пост. основе, на уч. фундамент и небол. сруб под баню, 295 тыс. руб. Т. 8-922-3448-844

Зем. участок в д. Марково, 10 соток, под ИЖС с пропиской, на берегу пруда, есть дорога, эл-во, 300 тыс. руб. Т. 8-922-0724-307

Зем. участок в д. Марково, Центральная, 800 кв. м, ровный, садоводство, кад. № 59:12:0250000:788, рядом п. Марковский с собств. инфраструктурой: школа, д/с, спорт. комплекс, универмаги; 155 тыс. руб. Т. 8-922-3093-838, Владимир

Зем. участок в д. Марково, по Лесной, 22 сотки земли, ИЖС, 300 тыс. руб. Т. 8-922-6497-785

Зем. участок в д. Марково, по Северной, 600 кв. м, кад. № 59:12:0250000:409, садоводство, 80 тыс. руб. Т. 8-922-346-72-47

Зем. участок в д. Марково, по Северной-2, 9 соток, ЛПХ, 1 собствен., пустой, не ограждён., ровный, удобное месторасполож., садили на нём только картошку, на участке оч. хор. малинник, 160 тыс. руб. Т. 8-922-3467-247

Зем. участок в д. Моховой под мат. капитал, 10 соток, есть разрешение на стр-во, 70 тыс. руб. Т. 8-922-2440-402

Зем. участок в д. Ошья, Куединского района, 25 соток, ЛПХ, разреш. на строит-во, 100 тыс. руб. Т. 8-906-8884-774

Зем. участок в д. Русалёвка, 20 соток, рядом с асфальт. дорогой, садоводство, можно перевести под ИЖС, до города ездят рейс. и проход. автобусы, 350 тыс. руб. Т. 8-922-2442-222

Зем. участок в д. Русалёвка, ул. Трактовая, 14 соток, ЛПХ, 200 тыс. руб., торг. Т. 8-922-6497-785

Зем. участок в д. Русалёвка, ул. Трактовая, 14 соток, ЛПХ, ровный, улица жилая, круглогод. подъезд, эл-во, 140 тыс. руб., возм. по мат. капиталу. Т. 8-922-3368-992

Зем. участок в д. Степаново, по Митинской, 6, ЛПХ, 16 соток, эл-во, вода, баня, фундамент 8х10, центр. улица, 59:12:0130000:81, 160 тыс. руб. Т. 8-922-3123-350

Зем. участок в д. Степаново, по Центральной, 18,5 соток, ЛПХ, 30 тыс. руб., СРОЧНО! Т. 8-922-2442-222

Зем. участок в д. Степаново,12 соток, ЛПХ, уч. рядом с центр. дорогой, ровные, эл-во в 20 м, разрешение на стр-во, возм. с использ. мат. капитала. Т. 8-922-3123-350

Зем. участок в д. Харнавы, по Центральной, 30/1, ровный, кад. № 59:12:0270000:327, 3000 кв. м (30 соток), от города 9 км, подъезд круглогодично, газ вдоль уч., эл-во, рядом живут соседи круглый год, 400 тыс. руб. Т. 8-922-3093-838

Зем. участок в д. Чумна, до города 20 км, под стр-во жил. дома, дорога асфальт., улица жилая, эл-во, соседи строятся, 25 соток, 250 тыс. руб. Зем. участки в д. Карша, на берегу пруда по 25 соток, все коммуникации, 700 тыс. руб. Рядом 6 га под КФХ, эл-во, 600 тыс. руб. Т. 8-922-3123-350

Зем. участок в деревне, рядом п. Марковский, 8 соток, в начале деревни, ИЖС, отл. участок для постройки загородного дома, удачное место для бани, вдоль участка ручей, вся инфраструктура: школа, д/с, спорт. комплекс, универмаги, 100 м до остановки, 290 тыс. руб. Т. 8-922-3112-278

Зем. участок в п. Мичуринский, ул. Орбитальная, 14, 10,4 сотки, на возвышенности, коттедж. посёлок, соседи живут пост., все коммуникации, кад. №59:12:0010617:85, 1,2 млн руб., без торга. Т. 8-922-3448-844

Зем. участок в коттеджном п. Прибрежный (с. Елово), ул. Морская, 10, кад. № 59:19:1203001:215, 98 км до города (асфальт. дорога), 11,6 соток, ИЖС, оч. красивое место для отдыха или дома для пост. проживания с регистрацией, эл-во, возм. подключ. к сети газоснабж., документы все готовы, разрешения на строит-во получены, 575 тыс. руб.; в продаже 29 участков, ровные, можно подобрать уч. по вашему вкусу (с видом на залив р. Кама, с собствен. пляжем), партнеры-застройщики могут построить дом по вашим желаниям и потребностям, цена участков в зависимости от площади, 50 тыс. руб./сотка, рассм. обмен на вашу недвижимость, а/м. Т. 8-922-3123-350

Зем. участок в п. Волковском, по Береговой, 42 соток, ИЖС, с начатым строит-вом, кад. № 18:04:000000:1484 и 18:04:162015:318, задняя часть участка граничит с перелеском, оч. красиво, 100 м до остановки с магазинами, 1 взр. собствен., 1,5 млн руб., рассм. мат. капитал, ипотеку. Т. 8-922-3112-278

Зем. участок в п. Марково, 17 соток, ЛПХ, ровный, огорожен, вода - скважина, э/э 380 В, 350 тыс. руб. Т. 8-952-3248-951

Зем. участок в п. Новом, Заповедная, ИЖС, 9 соток, все коммуникации рядом, 570 тыс. руб., торг. Т. 8-922-6497-785

Зем. участок в п. Новом, по Еловой, уч. 2, квадрат., 9 соток, ИЖС, кад. № 18:04:162001:4354, рядом лес, есть школа, д/с, муз. школа, отл. место для постоян. прожив., на машине 10 минут до г. Чайковского, автобусы регулярно, 650 тыс. руб., рассм. ипотеку (можем помочь в оформлении, сопровождении). Т. 8-922-3112-278

Зем. участок в п. Новый, Калашникова, 53, кад. № 18:04:162001:4248, 12 соток, ИЖС, размежёван, эл-во, рядом лес, соседи строятся, рассм. ипотеку (поможем в оформлении, сопровождении), 590 тыс. руб., торг. Т. 8-922-3112-278

Зем. участок в п. Прикамский, 8 соток, ИЖС, ровный, в собствен., все коммуникации рядом, рядом школа, остановка, магазины, 800 тыс. руб., обмен, рассрочка. Т. 8-922-3448-844

Зем. участок в п. Прикамский, рядом с фед. компл. «Снежинка», 15 соток, ИЖС, ровный, без построек, кад. № 59:12:0260000:90, все коммуникации (газ, вода, эл-во, канализ.), асфальт. дорога к уч., улица жилая, 1 из послед. свобод. уч. в данном р-не, 1,45 млн руб. Т. 8-922-3368-992

Зем. участок в п. Прикамский, ул. Сосновая, 6, 30 соток в черте города, замечат. место, все коммуникации (газ, вода, канализ., эл-во), нов. бол. баня, отделка свежая, делали для себя, всё дорогое и оч. качеств., продажа в связи с переездом в др. город, отл. место для стр-ва дома, кад. № 59:12:0260000:449, 6 млн руб. Т. 8-922-3217-589, Иван

Зем. участок в п. Прикамском, 14 соток, ИЖС, все коммуникации: газ, вода, эл-во, канализация, вся инфраструктура рядом, 1,3 млн руб. Т. 8-922-2442-222

Зем. участок в п. Прикамском, 14 соток, ИЖС, вся инфраструктура рядом, 1,3 млн руб. Т. 8-922-2442-222

Зем. участок в п. Снежинка, от 6 соток в комплекс. застройке (20 домов), С/Х (ведётся переоформ. назначения земель), все коммуникации рядом, от 300 тыс. руб., торг. Т. 8-932-3348-588

Зем. участок в р-не Полуострова, 24 сотки, садоводство, живописное место для строит-ва дома, дачи, бани, рыбацких домиков, подъезд до участка асфальт. круглый год, вода, эл-во, всё рядом, докум. готовы, 350 тыс. руб. Т. 8-922-2442-222

Зем. участок в с. Б. Букор, 20 соток, ЛПХ, кад. № 59:12:0070000:410, 550 тыс. руб., рассм. обмен на а/м или недвижимость. Т. 8-922-3368-992

Зем. участок в с. Б. Букор, Восточная, 7, 16,5 соток, 27 км до города, живописное место, ЛПХ, рядом пруд, хор. подъезд, соседи строятся, разреш. на стр-во, в селе школа, больница, д/с, автобусы регулярно, рассм. любые варианты оплаты, 250 тыс. руб. Т. 8-922-3123-350

Зем. участок в с. Б. Букор, Зелёная, 14 соток, рядом газ, свет, ЛПХ, 370 тыс. руб. Т. 8-922-6497-785

Зем. участок в с. Б. Букор, по Зелёной-2, 57, садоводство, 10,27 соток, кад. № 59:12:0740009:1314, 200 тыс. руб. Т. 8-922-2442-222

Зем. участок в с. Букор, 6 га, СХ. Т. 8-922-6497-785

Зем. участок в с. Кемуль, начало ул. Заречная, 12 соток, есть разреш. на строит-во, недалеко пруд, 130 тыс. руб., торг, любая форма оплаты, мат. капитал, обмен на доски. Т. 8-922-3202-837

Зем. участок в с. Ольховка, 15 соток, садоводство, ровный, 260 тыс. руб. Т. 8-922-2442-222

Зем. участок в с. Ольховка, по Молодежной, 15 соток, ЛПХ, ровный, 550 тыс. руб. Т. 8-922-2442-222

Зем. участок в с. Ольховка, ул. Камская, 13 соток, у подножия горы, кад. № 59:12:0210000:1005, под стр-во жил. дома, подъезд круг. год, 500 тыс. руб. Т. 8-922-3448-844

Зем. участок в с. Ольховка, ул. Советская, 14/1, кад. № 59:12:0210000:2224, ровный, 8 соток, ЛПХ, соседи живут на пост. основе, круглогод. подъезд, газ по улице, отл. вид на Каму, 550 тыс. руб. Т. 8-922-3368-992

Зем. участок в с. Ольховка, ул. Соколинская, 13 соток, ровный, сухой, вид на р. Кама, эл-во, рядом живут соседи, динамика застройки района положительная, 59:12:0810107:177, 350 тыс. руб., торг. Т. 8-922-3112-278

Зем. участок в с. Сосново, 25 соток, ЛПХ, эл-во 380 В. Т. 8-922-3546-742

Зем. участок в с. Сосново, ул. Октябрьская, 9, 16 соток, есть часть жилого дома, 59,3/44/11 кв. м, 3 комн., водопровод, канализация, водяное отопл., баня, гараж, 1,1 млн руб. Т. 8-922-6418-185

Зем. участок в с. Фоки, 14 соток, ИЖС, на поле для многодетников, рядом с дорогой, за кафе ВДВ, после школы, ровный, 100 тыс. руб. Т. 8-922-3112-278

Зем. участок в с. Фоки, 14 соток, уч. на поле за кафе ВДВ в сторону Камен. Ключа, кад. № 59:12:0390001:816, ИЖС, ровный, прямоугольный, 1 линия от дороги, подъезд с двух сторон, рядом подстанция, есть построенные дома, есть возм. раздела на 2 уч. по 7 соток, эл-во, 180 тыс. руб., возм. использ. мат. капитал. Т. 8-922-3112-278

Зем. участок в с. Фоки, Кирова, 3,5 сотки, 70 тыс. руб. Т. 8-922-6497-785

Зем. участок в с. Фоки, ул. Рагузинская, 112, 40 соток, ИЖС. Т. 8-922-3204-195

Зем. участок в с/о кооперативе «Майский», 15,5 соток, есть домик, баня, поменяны трубы, есть возм. проведения эл-ва, подъездные пути широкие, 600 тыс. руб. Т. 8-922-2439-469

Зем. участок в центре города, 29 соток, возм. перевод под торг. центры, администр. здания, бол. парковоч. место, 8,2 млн руб. Т. 8-922-2442-222

Зем. участок вдоль трассы Ольховка-Харнавы (место нов. коттедж. застр.), 9 км от города, 12 соток, удоб. подъезды, эл-во, рядом живут, в собствен., отмежёван, докум. готовы, 240 тыс. руб. Т. 8-919-7048-794

Зем. участок на Завьялово, Благодатный пер., 13, 9 соток, ИЖС, подъезд с трёх сторон, раньше был прилег. тер-рией производств. гаража (не разработан), забор из бетон. плит с трёх сторон, газ, возм. подключения к центр. водоснабжению и водоотведению, рассм. ипотеку, мат. капитал, 990 тыс. руб. или обмен на а/м. Т. 8-922-3112-278

Зем. участок на Завьялово, в р-не телевышки, 934 кв. м (9 соток), садоводство, кад. № 59:12:0010546:33, отмежёван, столбы вкопаны, к уч. два подъезда, соседи построились, оч. красивый вид на город и на залив р. Камы, 290 тыс. руб. Т. 8-922-3123-350

Зем. участок на Завьялово, по Назарова, 63, 14 соток, кад. № 59:12:0010555:118, ИЖС, рядом построились, эл-во на участке, не под ЛЭП, хор. заезд с дороги на Марковский, 900 тыс. руб. Т. 8-922-3112-278

Зем. участок на Завьялово, ул. М. Н. Назарова, 68, (за трубой, где выдав. уч. для многодет.), 14 соток, ровный, ИЖС, кад. № 59:12:0010555:134, соседи строятся, удоб. подъезд, 1 млн руб. Т. 8-922-3123-350

Зем. участок на Завьялово, ул. Назарова, 15 соток, все коммуникации, кад. № 59:12:0010556:46, ровный, соседи строятся, шикарный вид на город, ГЭС, Снежинку, 1,1 млн руб. Т. 8-922-3448-844

Зем. участок на Завьялово-4, ул. Цветаевой, 13, 14 соток, ИЖС, ровный, недостр. дом 9,8х9,8 м, мансарда 9х4,5 м, септик, возм. подключить эл-во, газ, удоб. подъезд, соседи активно строятся, кад. № 59:12:0010556:61, 1,61 млн руб. Т. 8-922-3217-589, Иван

Зем. участок на Заре, по Речной, 96А, 10 соток, за солдатским домом, небольшие трудности с зимним подъездом, в собствен., незначит. склон, соседи живут на пост. основе, кад. № 59:12:0010765:72, 300 тыс. руб. Т. 8-922-3448-844

Зем. участок на Заре-1, ул. Речная, 8, 28 соток, кад. № 59:12:0010758:9, баня, эл-во, все посадки, 500 тыс. руб. Т. 8-922-6497-785

Зем. участок на Заре-2, 15 соток, ИЖС, есть возм. разделить уч. на два, недостр. дом (есть проект дома), гараж (ворота с автоматич. подъёмником), по улице газ, эл-во, подъезд круг. год, ул. жилая, 2 млн руб. или обмен на вашу недвижимость. Т. 8-922-2442-222

Зем. участок на Заре-2, Вишнёвая, 44, ИЖС, ухожен. уч. 13 соток, поделён на два по 6,5 соток, на каждом уч. стоят дома: один под снос, во втором живут, есть все докум, прописка, улица жилая, эл-во, газ по улице, вода - скважина, баня, гараж, 1,9 млн руб., торг или обмен на 2-комн. кв. на Основном или в Завокзальном, на 2-3 эт. Т. 8-922-3123-350

Зем. участок на Заре-2, Солнечная, 7/2, 15 соток, кад. № 59:12:0010757:19, незакончен. стр-во: 1-эт. дом из блоков 109 кв. м, есть проект дома, под крышу не заведён, гараж, все коммуникации, 2,15 млн руб. или обмен на кв. Т. 8-922-3448-844

ПОДАТЬ ОБЪЯВЛЕНИЕ В «ЧИ» ЛЕГКО! >222-68 КРУГЛОСУТОЧНО (SMS/ЗВОНОК) 8-922-3122-226
Объявления в текущий номер **принимаются до 14:00 вторника**
Купон и правила подачи объявлений **НА СТР.16**

Зем. участок на Заре-2, в р-не тепличного комбината, 15 соток, красивое тихое место, эл-во 380В, уч. выровнен, лес с 4-сторон, соседи живут круглый год, до р. Камы 200 м, кад. № 59:12:0010704:29, 1,2 млн руб. Т. 8-922-3448-844

Зем. участок на Заре-2, по Комсомольской, 1, 14 соток, ИЖС, газ по краю участка, подъезд с двух сторон, 1 линия, рядом с дорогой Чайковский-Фоки, 2,2 млн руб., торг. Т. 8-922-3123-350

Зем. участок на Суколде, Звёздная, 21, ИЖС, 14 соток, рядом с коттеджным пос. Мичуринский, между р-нами Заринский, Завокзальный и Завьялово, за газовой заправкой, участки выделены для многодетных семей, все коммуникации за счёт государства по фед. программе, самое перспективное место в черте города, кад. № 59:12:0010612:39, 1,15 млн руб. Т. 8-922-3093-838

Зем. участок на Суколде, по ул. Звёздная, 39, 6 соток, огородничество, хор. место для постройки дома, дачи, возм. провести эл-во, подъезд круг. год, кад. № 59:12:0010612:174, 205 тыс. руб. Т. 8-922-3217-589, Иван

Зем. участок на Суколде, по ул. Звёздная, 5 соток, огородничество, возм. провести эл-во, подъезд круг. год, кад. № 59:12:0010612:20533, 150 тыс. руб. Т. 8-922-3217-589, Иван

Зем. участок на Уральской, 7 соток, под стр-во жилого дома, приватиз., 160 тыс. руб. Т. 3-51-19

Зем. участок на Уральской, за улицей Гагарина, 9 соток, 59:12:0010241635, садоводство, земля населённых пунктов, в двух шагах р. Мутнушка, газ в 20 м, в собствен., докум. готовы, 700 тыс. руб. Т. 8-922-3467-247

Зем. участок на Уральской, пер. Гагарина, 5,3 сотки, ИЖС, старый домик, 250 тыс. руб. Т. 8-922-6497-785

Зем. участок на Уральской, пер. Свободы, 8,4 соток, садоводство, 500 тыс. руб., торг. Т. 8-922-6497-785

Зем. участок на Уральской, с/т №14, за СУ-4, 13 соток, кад. № 59:12:0010231:132, круглогод. подъезд, соседи живут на пост. основе, земля обрабатывается, рядом р. Кама, сосед. улица - коттеджная застройка, 500 тыс. руб. Т. 8-922-3448-844

Зем. участок на берегу р. Кама, 20 соток, 1 линия, от г. Перми 10 минут езды. Т. 8-922-3123-350

Зем. участок на м-ве №14, за СМУ-4, 6 соток, есть небол. домик, банька, свой колодец, круглогод. эл-во, неплохой подъезд, но не первая линия, яблони, ягоды, по садоводческой книжке, 150 тыс. руб., торг. Т. 8-922-3112-278

Зем. участок на м-ве №3, в р-не стадиона Энергия, 1323 кв. м, 2-эт. блоч. дом, 20,5 кв. м, эл-во, скважина, баня, можно провести газ, 750 тыс. руб. Т. 8-922-6418-185

Зем. участок на м-ве Ветеран-50, слева по дороге на Прикамский, 7 соток, ровный, обработ., есть посадки, домик для инструмента, боль. бочка для воды или обмен на а/м с доплатой, рассрочка до полугода, торг за нал., 150 тыс. руб. Т. 8-922-3448-844

Зем. участок на м-ве Дачник, 6,5 соток, 59:12:0810303:176, ровный, вокруг все соседи постр. дома, разработан, эл-во, вода садоводческая, газ в планах, круглогод. хор. подъезд со стороны отворота на биатлон, 320 тыс. руб. Т. 8-922-3112-278

Зем. участок на м-ве Орбита, 10 соток, ровный, кад. № 59:12:0810302:276, в собствен., подъезд круг. год, 190 тыс. руб. Т. 8-922-3448-844

Зем. участок по Взлетной, 42, 6 соток, садоводство (возм. перевода в ИЖС), прямоугольный, кад. № 59:12:0010610:169, на уч. несколько сосен, ул. жилая, перспектива подключ. воды, газа и центр. канализации, располож. оч. удоб., 700 м от остановки «Мичуринка», рядом коттедж. пос. Мичуринский, не рассм. ипотеку, мат. капитал, 650 тыс. руб. Т. 8-922-3112-278

Зем. участок по Гагарина, 14 соток, разреш. на стр-во, граничит с таунхаусами. Т. 8-906-8884-774

Зем. участок по Гагарина, 149а, кад. № 59:12:0010263:93, ИЖС, 5,5 соток, нов. баня 6х4, подъезд круг. год, эл-во, газ, в собствен., 580 тыс. руб. Т. 8-922-3448-844, Сергей

Зем. участок по Гагарина, 172, ИЖС, 6 соток, эл-во, централ. вода, вдоль уч. газ, септик, дом (под снос), докум. на все коммуникации имеются, 59:12:0010267:22, 1 собствен., 650 тыс. руб. Т. 8-922-3093-838

Зем. участок по Гагарина, на тер-рии таунхаусов, 13,5 соток, кад. № 59:12:0010226:184 и 186, ИЖС, гараж, 2,2 млн руб. Т. 8-922-3448-844

Зем. участок по Гагарина, на тер-рии таунхаусов, ИЖС, 13,5 соток, жилая пл. примерно 10-11 соток, построен гараж, кад. № 59:12:0010226:184 и 186, 2,2 млн руб. Т. 8-922-3448-844

Зем. участок по Декабристов, 24а, кад. № 59:12:0010751:41, 14 соток, расположен в зоне Ж-1 (зона многокв. жил. домов в 5-9 этажей и выше), центр. улица р-на, возм. использ. под коммерч. деятельность, все коммуникации рядом, отл. пешеход. и автомобил. трафик, 4,9 млн. руб. Т. 8-922-3123-350

Зем. участок по Декабристов, 37/1, 12 соток, кад. № 59:12:0010803:16. Т. 8-922-2435-522

Зем. участок по Есенина, 66, 9,5 соток, ИЖС, ровный, строений нет. Т. 8-906-8884-774

Зем. участок по Завьялова, 107, в коттедж. р-не, 11 соток (25х45), ИЖС, кад. № 59:12:0010548:6, все коммуникации: газ, вода, водоотвод, эл-во, ул. жилая, до остановки 800 м, ипотеку и мат. капитал на стр-во приветствуем, 1,09 млн руб. Т. 8-922-3112-278

Зем. участок в с/м «Майский», 15 соток, уч. ровный, 600 тыс. руб. Т. 8-922-2439-469

Зем. участок по Подгорной, 1Б (конечная Уральской), 11,3 соток, ровный, прописка, докум. на дом и землю готовы, 1 собствен., кад. № 59:12:0010264:87, 59:12:0010264:72, отл. располож., живописный вид на р. Каму, на уч. дом (коробка), 60 кв. м, сделана яма под септик, эл-во, 800 тыс. руб. Т. 8-922-3093-838

Зем. участок по Промышленной, 3/1, 10 соток, садоводство (с/м №4), передний план участка (31 кв. м) возм. перев. в ИЖС, уч. с видом на Завокзальный, бетон. подъезд, 750 тыс. руб., поможем с ипотекой, можно использ. мат. капитал на стр-во дома. Т. 8-922-3112-278

Зем. участок по Речной, 9 соток, ИЖС, кад. № 59:12:0010758:402, соседи живут на пост. основе, 600 тыс. руб. Т. 8-922-3093-838

Зем. участок по Суколде, 4 линия, 14 соток земли, садоводство, можно помен. на ИЖС, дом, баня, все посадки, 800 тыс. руб. Т. 8-922-6497-785

Зем. участок по Цветаевой, 15, отличный, ровный, кад. № 59:12:0010555:112, 1500 кв. м (15 соток), ИЖС, центр. улица, подъезд круглогод., газ вдоль з/у, эл-во, рядом живут соседи круг. год, недалеко от остановки, 1,2 млн руб. Т. 8-922-3368-992

Комната в с. Б. Уса, по Советской, 18 кв. м, 2/2 эт., многокв. бревенч. дом, печ. отопл., 150 тыс. руб. Т. 8-922-6497-785

Коттедж в 20 км от г. Чайковского, в элит. коттеджном п. Карша, по Береговой, 32, 2-эт., 350 кв. м, земля 24 сотки, ЛПХ, живописное место, на берегу пруда, полноценный цоколь, 6 комн., 2 с/у, эл-во 380В, скважина под воду, канализация, охраняемая тер-рия со шлагбаумом и КПП, хор. соседи, до города 15 мин езды по асфальт. дороге, есть вся инфраструктура, связь МТС с 4G Интернет, 9,5 млн руб., торг. Т. 8-922-3123-350

Коттедж в п. Новом, 235 кв. м, 2-этаж., 7 комнат, вода и канализация центр., газ. отопл., в доме гараж, зем. уч. 12 соток, сад, баня, 6 млн. руб., рассм. обмен на 2-комн. кв. в г. Чайковский, р-н любой. Т. 8-906-8884-774

Коттедж в п. Новый, до города 5 км, 250 кв. м, зем. участок 15 соток, все коммуникации: центр. канализация, газ, центр. водопровод, хор. современ. ремонт, уч. ухожен., тёплый гараж, капитал. забор, 7,5 млн руб. Т. 8-922-2442-222

Коттедж в п. Прикамский, ул. Нагорная, 27, 503,4 кв. м, 2-эт. кирп., цокол. этаж и мансарда, газ. отопл., центр. водоснаб., канализация, хор. соврем. ремонт, встр. кух. гарнитур, 3 с/у, сауна, бассейн, ухожен. з/у 15,6 соток, 2 теплицы по 29,3 кв. м, тёплый гараж на два а/м 94,2 кв. м, навес 68,7 кв. м, ограждение - кирп. столбы, хор. соседи, 14,8 млн руб. Т. 8-922-3190-900

Коттедж в п. Прикамском, Пионерская, 26, шикарный 2-эт. кирп., газ. отопл., центр. водоснаб., канализация, сауна, тренажёр. зал, 2 с/у, зем. участок ухожен., 7,8 млн руб., торг. Т. 8-922-3093-838

Коттедж в п. Прикамском, по Пионерской, 26, 2-эт. кирп. дом, шикарный, газ. отопл., центр. водоснабж., канализация, сауна, тренажерный зал, 2 с/у, зем. участок ухожен, 9,9 млн руб. Т. 8-922-3093-838

Коттедж на Завьялово, в центре, 2-эт., из эколог. чистых стройматериалов, постр. на совесть, полнопроф. подвал, гостиная, гардеробная, 5 комн., все коммуникации, рядом остановка. Т. 8-908-2471-920

Таунхаус на Уральской, 260 кв. м, с мансардой, 5 уровней, подвал, 5 соток, на участке ландшафтный дизайн, 12 млн руб., торг. Т. 8-906-8884-774

Таунхаусы в городе Сочи, на Соболевке, по Пятигорской, Немецкий Квартет, 3 таунхауса, все центр. коммуникации, барбекю, парковка, закрытая терр-ия, все удобства, по 170 кв. м, сданы, проводим раздел, этап отделки фасадов, 55 тыс. руб./кв. м. Т. 8-922-3093-838

Часть дома в с. Дуброво, Еловский р-н, 2-комн. кв. в 2-кв. кирп. доме, 55 кв. м, вода, канализ., туалет, печ. отопл., газ, плита, з/у 13 соток, посадки, конюшня, баня, лет. домик, 930 тыс. руб. Т. 3-28-51, 8-922-3224-352, 8-922-6497-010

3.2 КУПЛЮ

Дом в Ольховке, на Уральской, в п. Прикамском, жилой, до 3,5 млн руб. Т. 8-922-3448-844

Дом в городе или за городом, в любом состоянии, недорого, СРОЧНО! Т. 8-922-2442-222

Дом в городе, либо в деревне, недорого, можно зем. участок с разреш. на строит-во. Т. 8-922-3123-350

Домик в деревне, в пределах 40 км от города, небольшой, до 250 тыс. руб. Т. 8-950-4777-210

Зем. участок в черте города, под стр-во. Т. 8-922-3368-992

Зем. участок с просроченной арендой. Т. 8-922-3112-278

Зем. участок с разреш. на строит-во. Т. 8-922-3123-350

Помогу приобрести садовый участок с домом по мат. капиталу. Т. 8-922-3093-838

С/о в черте города, с хор. подъездом, желат. с эл-вом. Т. 8-922-2442-222

С/о на м-ве Прогресс. Т. 8-922-3368-992

3.3 МЕНЯЮ

Два коттеджа в с.Ольховка, на 2 хоз., свобод. планировка, вода, свет, септик, подвал, 10 соток - на жил. площадь, а/м или продам, 1,2 млн руб. Т. 8-922-2418-811

Дом в г. Камбарка, 34 кв. м, деревян., на фундаменте, 2 комн., кухня, с/у, пл. окна, пол - линолеум, баня, з/у 4,8 сотки, теплица, 1 собствен., докум. готовы - на кв. в п. Новый с нашей доплатой или продам, 800 тыс. руб. Т. 8-922-2439-469

Дом в д. Маракуши, 35 км от города, 72 кв. м, 3 комнаты, теплый туалет в доме, центр. водоснаб., водяное отопление, котел, нов. баня из бруса 3х6, хоз. постр., гараж, эл-во, зем. участок 9 сот., в хор. сост. + допл. - на 1-комн. кв. или м/с. Т. 8-922-3383-583, 8-922-6402-252

Дом в д. Марково, 10 соток земли, есть домовая книга, прописка, будут проводить газ в след. году и КГТ 12.7 кв. м, по Кабалевского, 4 эт., солн. сторона, пл. окно, хорошая новая входная дверь, чистая, теплая, сделан ремонт, пл. трубы, санузел в кафеле, душ - на 2-комн. кв. в б/д, кроме 1 этажа. Т. 8-922-6456-172

Дом в д. Русалёвка, Набережная, 45 кв. м, печ. отопл., газ в перспективе, баня, участок 10 соток, ровный, земля оч. плодород., хор. подъезд, недалеко минимаркет - на 2-комн. кв. с нашей доплатой или а/м Опель Корса 2013 г/в, или продам, 1,1 млн руб. Т. 8-922-3112-278

Дом в д. Русалёвка, Набережная, 45 кв. м, печ. отопл., газ в перспективе, баня, участок 10 соток, ровный, земля оч. плодород., хор. подъезд, недалеко минимаркет, 1,1 млн руб. или обмен на 2-комн. кв. с нашей доплатой или а/м Опель Корса 2013 г/в. Т. 8-922-3112-278

Дом в р-не биатлона, 88 кв. м, 2-эт., новый, каркасно-щитовой, благоустр., участок 7 соток, вода скважина, канализация септик, отопл. котёл, крыша профнастил, удоб. подъездные пути - на 1-2-комн. кв. с доплатой или продам. Т. 8-922-6497-785

Дом в с. Гамицы, Осинский р-н, 7 км от центра, 100 кв. м, 28 сот. земли, 3 жилые комн., кухня, душ. кабинка, газ, центр. водоснабж., канализация - септик, ремонт: нат. потолки, линолеум, пл. окна, нов. баня 2016 г/п, ухожен. земля, 2 бол. теплицы, 1 собствен., вся инфраструктура: д/с, школа, магазины, ФАП, почта, ДК - на 2-комн. кв. в г. Чайковском или продам, 2,25 млн руб., торг, рассм. любые ипотечные программы, мат. капитал. Т. 8-922-3093-838, 8-922-3309-090

Дом в с. Кемуль, 51,4 кв. м, жилой, из бруса, 2004 г/п, цокол. этаж (кухня), хол. вода, тёпл. с/у, канализ., ж/двери, 2 сарая, курятник, конюшня, 2 теплицы, кирп. гараж 4х6 с ов. ямой, баня, колодец, все постр. новые, капитальные, з/у 18 соток, удоб. место для пчеловодства и животноводства, в селе проводят газ - на 2-комн. кв. в городе или продам. Т. 8-922-6403-987, 8-922-6400-796

Дом в с. Сосново, блоч., 2-кв., цокольный эт., мансарда с балконом, в хор. сост., част. с меб., баня, гараж, 22 сотки земли - на кв. в г. Чайковском по предложению, можно с нашей доплатой, или продам 1,7 млн руб. Т. 8-922-6497-785

Дом жилой в д. Злодарь, 2-эт, бревенч., новый, 200 кв. м, 1 эт. жилой, 3 комн. и кухня, с/у в доме, вода гор. и хол., печ. отопл., крыша и забор из профнастила, своя скважина, з/у 45 соток, отмежёван, 3 теплицы, огород ухожен и удобрен, новая баня 6х4 (мойка, парилка отдельно) - на жильё в городе, 1-комн. кв. или большую м/с с доплатой, или продам, 1,5 млн. руб. Т. 8-922-6497-785

Дом на Заре-2, ул. Осинская, новый, 2-эт., кирпич + блок, предчист. отделка, все коммуникации, газ - на кв. или а/м с доплатой, внутрен. рассрочка, 4,2 млн руб. Т. 8-922-3448-844

Зем. участок вдоль трассы Ольховка-Харнавы (место нов. коттедж. застр.), 9 км от города, 12 соток, ровный, прямоугольный, эл-во, рядом живут - на а/м. Т. 8-919-7048-794

Зем. участок, 12 соток, в собствен. - на доски. Т. 8-922-3202-837

Коттедж в д. Гаревая, коттедж. пос. Долгопрудный, комфорт., эколог. чистое место, 10 минут езды до города - на город. кв., расходы по обмену за наш счёт, выгодная ипотека от Сбербанка. Т. 8-922-3093-838, агент по недвижимости Владимир

С/ОГОРОДЫ

4.1 ПРОДАМ

Зем. участок на с/м №4 в Завокзальном, 6 соток, в собственности, есть помещение для хранения инвентаря, 195 тыс. руб. Т. 8-922-3601-717

Дача в черте города, все посадки, ухожен, 2-эт. дом, 2-эт. баня, эл-во, удоб. подъезд, бол. парковка, приватиз. Т. 8-922-3262-296

Дача по Якорной, 23, 35 кв. м, тёплая, баня, отдел. камен. гараж, туалет на улице, вода - колодец, 7,5 соток, на берегу залива, за коттедж. пос. Рассвет, кад. № 59:12:0010704:2, хор. расчищаемая дорога круг. год, соседи живут на пост. основе, 1 взр. собствен., не рассм. ипотеку, мат. капитал, 990 тыс. руб., рассрочка или обмен на а/м. Т. 8-922-3112-278

Зем. участок в СНТ Мичуринка, №138, 7,5 соток, садоводство, эл-во, имеет склон, рядом ведётся постр. жил. домов, дорога с выходом на СОШ №8, подготовлена схема располож. уч. на кад. плане тер-рии, 210 тыс. руб. Т. 8-922-3190-900

Зем. участок в СНТ Простор, Ольховская сельск. тер-рия, 13,2 соток, садоводство, кад. № 59:12:0810403:29, ровный, идеал. спланирован, эл-во, фундамент 3х5 м, рядом постройка жил. домов, газораспред. станция, неасфальтир. дорога, 450 тыс. руб. Т. 8-922-3190-900

Зем. участок в СТ №1, в черте города за стадионом Гидростроитель, 13 соток, садоводство, кад. № 59:12:0010566:13, рядом строятся, есть жилые дома, подходит для прописки, подъезд круглогод. с ул. Советская, эл-во, садовый 2-эт. дом, баня, возм. размежевать на 2 полноцен. уч., рядом всё для полноценной жизни: школа, магазины, пл. Чайковского, ДК Гидростроитель, 680 тыс. руб., торг. Т. 8-922-3115-175

Зем. участок в СТ Ветеран, 8 соток, садоводство, ровный, хор. место для строит-ва дома, дачи, возм. подключ. э/э, подъезд круг. год, кад. № 59:12:0010595:271, 380 тыс. руб. Т. 8-922-3217-589, Иван

Зем. участок в д. Гаревая, 10 соток в комплексной застройке (35 домов), ЛПХ (можно построить дом и оформить право собственности), эл-во на уч., газ рядом, хор. подъезд, 200 тыс. руб. Т. 8-932-3348-588

Зем. участок в д. Русалёвка, 14 соток, ИЖС, 100 тыс. руб., СРОЧНО! Т. 8-922-3354-878

Зем. участок в с. Б. Букор, по ул. Советская, 15 соток, ИЖС, есть возм. подключения: газ, вода, эл-во, 350 тыс. руб., торг, рассм. ипотеку, мат. капитал. Т. 8-922-3112-278

Зем. участок в с. Кемуль, 20 соток, сухой, плодоносная земля (чёрная). Т. 8-982-2339-899

Зем. участок в с. Степаново, ул. Центральная, 23А, 1870 кв. м, кад. № 59:12:0130000:232, ровный, ЛПХ, 60 тыс. руб. Т. 8-922-3093-838

Зем. участок в с. Фоки, 2 теплицы, земля удобренная, сад, рядом асфальт. Т. 8-922-3048-614, 8-922-3000-372

Зем. участок на Завъялово-4, ул. Высотная, 15 соток, кад. № 59:12:0010556:12. Т. 8-922-2435-522

Зем. участок на СНТ №43 Майский, 15,5 соток, ровный, в собствен., докум. готовы, баня, эл-во. Т. 8-922-3387-470

Зем. участок на Уральской, р-н мясокомбината, 15 соток, эл-во, газ рядом, подъезд круг. год, 170 тыс. руб. Т. 8-912-8870-933

Зем. участок на берегу р. Кама, до г. Перми 10 минут езды, 2 км от д. Берег Камы, кад. № 59:32:3410001:1096, садоводство, 20 соток, прямоугольный, оч. хор. место для строит-ва жилого дома либо дачи, с видом на реку, 1,8 млн руб. Т. 8-922-3123-350

Зем. участок на м-ве № 2, рядом с Завьялово, 5,63 сотки, рядом строится нов. посёлок, подъезд круглый год с 2 сторон, эл-во, нов. баня, домик для отдыха и инвентаря, много посадок, теплица, идеал. место для отдыха и жилья, 380 тыс. руб., торг. Т. 8-922-3217-589, Иван

Зем. участок на м-ве Южный, 7,2 соток, ИЖС, ровный (почти квадрат. форма), бол. перспектив. р-н, коттедж. застр., 690 тыс. руб. Т. 8-922-3112-278

Зем. участок по 40 лет Октября, 12 соток, част. под ЛЭП, можно разделить, 220 тыс. руб., обмен. Т. 8-908-2471-920

Зем. участок по Суколде, 14 соток, дом, баня, надвор. постр., все посадки, в огороде речка - на 1-комн. кв. Т. 8-965-5746-555

С/о в черте города, 6 сот., ухожен, кирпич. домик с мансардой, все посадки. Т. 8-982-4895-345

С/о на Уральский, за стадионом Энергия, 6 соток, домик, хор. подъезд, эл-во, соседи живут, 400 тыс. руб. Т. 8-922-6454-397

С/о на м-ве № 28 Прогресс, 5.2 сотки, домик, посадки. Т. 8-902-8078-323

С/о на м-ве № 6, конечная ост. на Завьялова, 6 сот., 130 тыс. руб., торг, возм. обмен на а/м, или гараж. Т. 8-922-3182-545

С/о на м-ве №1, домик, баня, теплица, все посадки, 150 тыс. руб. Т. 8-922-3378-985

С/о на м-ве №28, домик с печкой, баня, 7 соток, все посадки. Т. 8-922-3202-659

С/о на м-ве №37 в Сайгатке, 3 сотки, в собствен., в жилом секторе, дорого. Т. 8-982-4522-611

С/о на м-ве Золотые пески, ул. Зелёная, 3,5 сотки, бревенч. 2-эт. домик (обшит сайдингом, внутри вагонкой), 2 теплицы, 2 веранды, баня, колодец, посадки, беседка, эл-во, парковоч. место, 350 тыс. руб. Т. 8-922-2439-469

С/о на м-ве Орбита, 6,5 соток, рядом с управлением, подъезд круг. год, эл-во, в собствен., 100 тыс. руб. Т. 8-922-3025-219

4.2 КУПЛЮ

С/о в черте города, желат. с баней. Т. 8-922-3123-350

4.3 МЕНЯЮ

С/о на м-ве № 9, 6 соток, хор. подъезд, вода, не под ЛЭП - на а/м или продам. Т. 8-922-3048-614, 8-922-3000-372 (с. Фоки)

ГАРАЖИ

5.1 ПРОДАМ

А/к № 2, п. Новый, 24 кв. м, яма овощ., юж. сторона, линия 4. Т. 8-906-8884-774

А/к № 2, п. Новый, овощ. яма, юж. сторона, 160 тыс. руб. Т. 8-906-8884-774

А/к № 5, по Вокзальной, 24 кв. м, все стороны соседствуют с другими гаражами, пол дерев., крыша перекрыта ж/б плитами, нов. эл/счётчик, стены оштукатурены, бетон. дороги в а/к, чистятся, 180 тыс. руб. Т. 8-922-3112-278

А/к № 8, солн. сторона, овощ. и смотр. ямы, эл-во 380В, калорифер встр., стеллажи встр. Т. 8-922-3129-381

А/к №1, 13 линия, 25 кв. м, овощ. яма, дерев. пол, верстак, стеллажи. Т. 8-922-3657-962

А/к №1, у горбатого моста, линия 5, 17 кв. м, круглосут. охрана, бетонир. дороги, пол - бетон., овощ. яма, эл-во, крыша не течёт, 140 тыс. руб. Т. 8-922-3123-350

А/к №11, 6х4, есть смотр. и овощ. ямы, стеллажи, верстак, 150 тыс. руб., торг. Т. 8-922-3093-838

А/к №18, 6 линия, №11, крыша - плиты перекрытия, стены ровные, пола нет и треб. ремонт кровли, 30 тыс. руб. Т. 8-922-2435-259

А/к №18, 9 линия, №7, крыша - плиты перекрытия, кирп. стены ровные, надёж. замок с «колоколом», юж. сторона, 40 тыс. руб. Т. 8-922-2435-259

А/к №18, охраняемый, кирпичный, 150 кв. м, помещение бывш. авторазбора, капитальный 1 эт., 2 эт. из бруса, пригоден для проживания, есть прилегающая тер-рия с отдельным заездом, нов. баня, 500 тыс. руб. или меняю, рассм. все варианты. Т. 8-922-3112-278

А/к №2, 24 кв. м, 8 линия (за бывшим Виватом по Советской), дерев. пол, овощ. яма 3,6 кв. м, смотр. яма, эл-во 220В, удоб. расположение, круглосут. охрана, подъезд круг. год, в собствен., 150 тыс. руб. Т. 8-922-3150-552

А/к №23, Завокзальный р-н, 1 линия, 20,4 кв. м, смотр. и овощ. ямы (сухие круг. год), ворота утепл., стены оштукатур., в собствен., без долгов, 230 тыс. руб., торг. Т. 8-922-2402-224

А/к №27, Заря, эл-во, смотр. и овощ. ямы. Т. 8-922-3120-764

А/к №3, на Уральской, за рестораном Прикамье, 30 кв. м, охраняемый, эл-во, дороги чистятся, крыша бикрост, не течёт, овощ. яма кирп., 9х4 кв. м, прод. в связи с переездом, 170 тыс. руб. Т. 8-922-3123-350

А/к №3, ул. Шоссейная, 23/1, за рестораном, бокс №110, 20,8 кв. м, смотр. и овощ. ямы, пол - бетон, эл-во, крыша - бикрост, в собств., охрана. Т. 8-922-3662-201

А/к №34, возле ТЦ Акварель, 23 кв. м, смотр. и овощ. ямы, 100 тыс. руб. Т. 8-922-3093-838

А/к №36, 6х4, 1 линия, сразу возле сторожки, видеонаблюдение, круглогод. подъезд, смотр. и овощ. ямы, 220 тыс. руб. Т. 8-922-3093-838

А/к №37 САХ, 30,5 кв. м, в собствен., овощ. яма, хор. подъезд, дорога чистится, удобное место, охрана, 165 тыс. руб., торг. Т. 8-922-3264-210

ПОДАТЬ ОБЪЯВЛЕНИЕ В «ЧИ» ЛЕГКО! > НА ЭЛЕКТРОННУЮ ПОЧТУ bochaint@chaint.ru
НА САЙТЕ chaint.ru
В ГРУППЕ ВК vk.com/chaint
В РЕДАКЦИИ ул. Мира, 1А
Объявления в текущий номер **принимаются до 14:00 вторника**
Купон и правила подачи объявлений **на стр.16**

А/к №40 в Завокзальном, 4х6, пол - бетон, ворота обшиты вагонкой, солн. сторона, 1 линия, рядом со сторожкой, 270 тыс. руб. Т. 8-922-3368-992

А/к №40, линия 3Б, №53, 6х4, крыша - бикрост, сигнализ., косм. ремонт, верстак, полки, шкаф, без ям. Т. 8-922-2407-342

А/к №5, 5 линия, 36 кв. м, потолки 2,80 м, ворота 2,30х2,7, большой на 2 а/м, двое ворот, кровля перекрыта бикростом, эл-во 220/380В, 450 тыс. руб., торг. Т. 8-922-3123-350

А/к №5, напротив ЗАГСа, 1 линия, солн. сторона, бетон. пол, две ямы, охрана, докум. готовы, 280 тыс. руб. Т. 8-982-4638-281

А/к №6, за шлюзом, рядом с управлением, ж/ворота, рядом колодец, эстакада. Т. 8-922-3069-710

А/к №6, рядом с правлением, крыша треб. ремонта. Т. 8-922-6411-268

А/к №7 по Вокзальной, 24 кв. м, приватиз., хор. овощ. яма, смотр. яма, дерев. полы, солн. сторона, 270 тыс. руб. Т. 8-922-3368-992

А/к №7, без ям, эл-во, цена договор., СРОЧНО! Т. 8-922-3493-840, 8-922-3174-130

А/к Водник, 2-эт., смотр. и овощ. ямы,, пол бетон., бол. ворота под ГАЗель, 6х5,5, стеллаж, верстак, 330 тыс. руб., торг, СРОЧНО! Т. 8-919-4512-749

А/к Гагаринский, с местом, разборный, металлический, 60 тыс. руб. Т. 8-922-3212-795

А/к Гермес, напротив Храма Георгия Победоносца, капитальный, 6х6 м, соед. 2 гаража (можно разделить), пол бетон., смотр. и овощ. ямы, погреб, отопление, торг. Т. 8-922-3259-697

А/к Гермес. напротив храма, 6х4. Т. 8-922-3332-355

А/к Импульс, ул. Вокзальная, 400 тыс. руб. Т. 8-922-3202-931

А/к Маяк, 11 линия, 24 кв. м, благоустр., собств. пирс, безопас. спуск к воде, смотр. и овощ. ямы, приватиз., 275 тыс. руб. Т. 8-922-3448-844

А/к Маяк, 11 линия, свет, охрана, пол дерев., свой пирс, 230 тыс. руб. Т. 8-922-6463-279

А/к Маяк, линия 1, 24,2 кв. м, выход к воде, яма овощ. Т. 8-922-2459-479, 8-922-6410-532

А/к Мечта, Ленина, 85, капитальный, № 83, 24 кв. м (6х4), хор. месторасполож., в центре города, въезд асфальт, круглосут. охрана, пол дерев., освещение, эл/щиток, крыша бикрост, ворота метал., овощ. яма. Т. 8-902-7942-282

А/к Надежда, по Вокзальной, в центре города, отличный, 22,4 кв. м, дерев. пол, овощ. яма, стеллаж, 1 собствен., 250 тыс. руб. Т. 8-922-3093-838

А/к Паритет, в Завокзальном, большой, 32 кв. м, 4 линия, № 2, 350 тыс. руб., возм. рассрочка. Т. 8-922-3448-844

А/к РМЗ, 6х4 м. Т. 8-922-3383-772

А/к САХ по Промышленной, 30 кв. м, под ГАЗель, смотр. и овощ. ямы, эл-во, плиты перекрытия, отл. для коммерческих нужд, рассм. рассрочку, по гаражной книжке, 240 тыс. руб. Т. 8-922-3112-278

А/к САХ, по Промышленной, 30 кв. м, можно под ГАЗель, смотр. и овощ. яма со светом, эл-во, плиты перекрытия, отлично и для коммерч. нужд, 240 тыс. руб., возм. рассрочка. Т. 8-922-3112-278

А/к Стройдеталь, Промышленная, 4, за военкоматом, 24 кв. м, бикрост, юж. сторона, эл-во, пол - бетон, охрана, смотр. и овощ. ямы, оштукатурен, долгов по гаражу нет, в собствен., 190 тыс. руб. Т. 8-922-2437-254

А/к Стройдеталь, за военкоматом, 8 линия, 2 ямы, пол - бетон, эл-во, 150 тыс. руб. Т. 8-922-6447-800

А/к Уралец, на пересеч. ул. Гагарина и Камской, металлич., эл-во, пол дерев. Т. 8-912-4836-515

А/к Факел, 1 линия, смотр. и овощ. ямы, стеллажи, эл-во, высокий (под ГАЗель), пол бетон., стены оштукатур., 110 тыс. руб., торг. Т. 8-922-6470-632

А/к на конечной ост. Уральской, за клубом Прикамье, мкрн Сайгатский, 24 кв. м, кооператив живой, много мастерских по покраске, кузов. ремонту, автосервисы, работы с металлоконструкц., гараж на въезде, в прямой видимости от сторожки, солн. сторона, бетон. подъезд, треб. замена пола, перекрытия - плиты, бикрост, овощ. яма, 90 тыс. руб. Т. 8-922-3112-278

Гараж в п. Марковский. Т. 8-922-6454-171

Гараж за военкоматом, пол - бетон, смотр. и овощ. ямы, 330 тыс. руб. Т. 8-922-3202-931

Гараж на Заре-2, р-н «Куба», большой, на 2 а/м, 9х6, выс. ворот 3 м, отл. сост., смотр. и овощ. ямы, 1 собствен., докум. готовы, 250 тыс. руб. Т. 8-922-3109-208

Гараж на тер-рии базы Меркурий, 41,5 кв. м, 550 тыс. руб., торг. Т. 8-922-3095-445

Гараж-бокс 86 кв. м, право собственности, видеонаблюдение, удобный подъезд, 2 кирп. эстакады, 1 эл/подъёмник, собственная котельная, возм. провести газ, недостроенный 2 эт., комн. отдыха, использовался под автосервис, есть оборудование (компрессор, полуавтомат), 900 тыс. руб. Т. 8-922-3467-247

Эллинг на Маяке, 1 линия у Камы, возм. использовать как для постоянного проживания, так и для проведения отдыха, фасад из жёлтого кирпича, стены - газоблок, 1,5 млн руб., СРОЧНО! Т. 8-932-3348-588

Эллинг на Маяке, 1 линия, 125 кв. м и 150 кв. м (блок, утеплитель, кирпич), два эт., потрясающий вид, собств. пирс, рассм. варианты обмена на недвижимость, а/м, рассрочка, 1,85 млн руб. и 2,15 млн руб. Т. 8-922-3448-844

Эллинг на л/с Восход, выход к воде, овощ. яма. Т. 8-902-8078-323

Эллинг на л/с Восход, овощ. яма, пол - дерево, свет, стеллажи. Т. 8-922-3040-899

5.2 КУПЛЮ

А/к № 18, недорого. Т. 8-922-2442-222

А/к № 6, за шлюзом. Т. 8-902-4781-171, 8-922-3130-457

А/к №18, можно в аварийном сост., без пола и света. Т. 8-922-6466-969

А/к №40, Паритет, а/к №23, в Завокзальном, по ул. Сосновая. Т. 8-922-3538-933

А/к Маяк, с выходом к воде, до 120 тыс. руб. Т. 8-922-6446-360

А/к Маяк, с выходом к воде, до 150 тыс. руб. Т. 8-922-6466-969

А/к Маяк, с выходом к воде, за 120 тыс. руб., деньги сразу. Т. 8-922-6447-800

Гараж в черте города, для груз. а/м, дл. не менее 10 м, выс. въезд. ворот не менее 3,8 м, Зарю не предлагать. Т. 8-922-3300-310

5.4 СДАМ

А/к № 5. Т. 8-922-3003-534

А/к №40, Завокзальный р-н, 24 кв. м, овощ. яма, 1,5 тыс. руб./мес. + предоплата за 3 мес. Т. 8-922-2467-355

А/к Маяк, 11 линия, свободен, свет, охрана, предоплата за 2 мес., 2000 руб./мес. Т. 8-922-6463-279

А/к РМЗ, 60 кв. м, отаплив., смотр. яма. Т. 8-922-3383-772

Боксы в автопарке ДОСААФ (Шлюзовая, проезд 6), шир. 6 м, дл. 18,5 м. Обр. в приёмную ДОСААФ (Мира, 1а). Т. 3-57-72

Боксы гараж. по Приморскому б-ру, 30А, за зданием Газпром, 46, 92, 138, 184 кв. м, 3 смотр. ямы, четверо ворот под груз. а/м, потолки 4 м, автоном. отопл., хор. подъезд с 2 сторон, под любую деятельность, недорого. Обр. в приёмную ДОСААФ (Мира, 1а). Т. 3-57-72

Гараж по Вокзальной, 2, рядом с прокуратурой, 41 кв. м, смотр. яма, можно под 2 а/м, высок. потолки, не отапливается, охрана, 5 тыс. руб./мес. + предоплата. Т. 8-922-3307-515

Гараж тёплый, выс. ворот 4 м. Т. 8-922-3425-860

ЭЛЕКТРОНИКА
БЫТОВАЯ ТЕХНИКА

6.1 ПРОДАМ

ADSL-модем ICxDSL 5633 E, (Интеркросс), б/у, отл. сост., есть коробка и докум., 190 руб. Т. 8-922-3098-058

Samsung Galaxy J2 Prime 2017 г., 2 sim, новый, куплен в дек. 2018 г., гарантия 1 год, 6500 руб. Т. 8-922-3156-566

Акустическая система Кливер АС-232, 2000 руб., приставка цветомуз. Электроника ЦМП-02. Т. 8-922-3179-896

Аппарат пончиковый (фритюрница). Т. 8-922-3204-195

Видеокассеты с фильмами, хор. сост., ок. 100 шт., за все 200 руб. Т. 8-982-4941-875

Газ. плита Дарина, хор. сост., 2000 руб. Т. 8-922-3259-135

Жёсткие диски Ide для ПК 60 и 40 Гб, 300 руб., оперативная память DDR-2 Kingston haper x, частота 1066 мГц, по 1 Гб, 2 шт., 400 руб. Т. 8-982-4941-875

Микроволновка Samsung, управл. простое, работает отл., 1500 руб. Т. 8-902-6305-004

Микроволновка Supra, управл. механич., работает отл., 1500 руб., или обменяю на неисправ. с доплатой. Т. 8-902-6305-004

Мультиварка Philips, отл. сост., 2000 руб. Т. 8-922-3259-135

Ноутбук Packard Bell EasyNote TE, отл. сост., память 2 ГБ, Windows 10, жёсткий на 500 ГБ, цвет серебристый, 9000 руб., торг. Т. 8-928-4526-174

Оверлок МКБ-1; машинка швейная Подольск, со столом. Т. 8-922-3204-195

Оверлок бытовой, в отл. сост., пользовались немного, 10 тыс. руб. Т. 8-932-3348-588

Плита газовая Дарина, 4 горелки, белая (вароч. панель, без духовки), хор. сост., 2 тыс. руб. Т. 8-922-3193-436

Пылесос Бош, Германия, с мешками, 1.5 тыс. руб. Т. 8-922-3432-370

Радиатор масляный напольный Zanussi, 2000 руб. Т. 8-982-2599-727

Стир. машина Beko, загруз 5 кг, все функц. работают, 4500 руб. Т. 8-922-3020-553

Стир. машина Beko, управл. механич., 2500 руб. Т. 8-902-6305-004

Стир. машина-автомат Candy, загрузка 3,5 кг, оч. маленькая, низкая, 6000 руб. Т. 8-922-6405-220

Стир. машина-автомат Samsung, 5 кг, большая, 5000 руб.; Малютка, маленькая, 1500 руб.; холодильник Орск, 2-камер. 5000 руб., всё в идеал. сост. Т. 8-922-3219-724

Стир. машина-автомат Zanussi (итальянская), загр. 5 кг, механика, 7000 руб. Т. 8-922-6405-220

Стир. машина-автомат на 3 кг; газ. плита, 4-конфор., недорого. Т. 8-922-6477-245, 4-63-95

Стир. машина-автомат, отл. сост., 7000 руб. Т. 8-922-6405-220

Телевизор LG, цветной, диаг. 51 см, хор. сост. Т. 8-950-4788-146

Телевизор Panasonic в серебр. корпусе, диаг. 107 см, отл. сост., родной пульт, шнур питания, настен. кронштейн, инструкция по эксплуат. на рус. яз. Т. 8-922-3264-210

Телевизор Sharp кубик, 54 диаг., 2500 руб.; Samsung, 37 диаг., 1700 руб. Т. 8-922-3219-724

Телевизор Самсунг, диаг. 51, 2 тыс. руб. Т. 8-922-3821-937

Телевизор ж/к, диаг. 41 см, отл. сост., недорого. Т. 8-922-6486-206

Телевизор плоский пр-во Англия-Россия, диаг. 80 см. Т. 8-922-6495-553

Телевизор, диаг. 51 и 37 см, 1700 руб. Т. 8-922-3221-479

Телефоны проводные, стационарные Panasonic KX-TS2350, Panasonic KX-TS2365 (с громкой связью), Telta-217-9, в отл. сост., по 390 руб. Т. 8-922-3098-058

Ультрабук-трансформер Chuwi Surbook с экраном Retina (разреш. 2К), 6 GB RAM, 128 GB ROM, стилус 1024 степени касания, клавиатура с подсветкой, отл. сост., б/у полгода, 25 тыс. руб., торг. Т. 8-999-5670-331

Фотоаппарат Зенит, объектив Helios-44M-4; комплект удлинит. колец, портатив. штатив. Т. 8-922-3179-896

Холодильник Stinol RF 305A.008, 2-камер., в рабоч. сост., 4,5 тыс. руб. Т. 8-922-2437-254

Холодильник Stinol, 2-камер., выс. 170 см, работает отл., 5500 руб. Т. 8-922-3020-553

Холодильник Полюс, выс. 140 см, 2500 руб. Т. 8-902-6305-004

Шкаф жарочный Дарина. Т. 8-922-3048-614, 8-922-3000-372 (с. Фоки)

6.2 КУПЛЮ

PSP, в раб. сост., 1500 руб. Т. 8-922-3672-593, 8-922-3677-982

Газ. плиты, холодильники, стир. машины, микроволовки сломанные, ненужные, вынесем, вывезем сами, без выходных, всё по 100 руб. Т. 8-922-3858-477

Микроволновку (работ., неработ.), до 500 руб., дороже от состояния. Т. 8-922-2437-254

Ноутбук, нетбук, планшетный ПК, неисправные. Т. 8-922-6466-446

Платы, телефоны, в любом состоянии. Т. 8-922-2450-033

Стир. машину-автомат на запчасти, самовывоз. Т. 8-922-6405-220

Стир. машины «Сибирь», «Белка», «Кама». Т. 8-922-6448-023

Телевизор, плазму или ЖК, ноутбук, неисправные. Т. 8-922-3219-724

Телевизоры, мониторы и др. старые. Т. 8-922-6448-023

Холодильник на запчасти, до 500 руб., дороже от состояния. Т. 8-922-2437-254

Холодильник, стир. машины, газ. плиты, по 100 руб., вывезу сам. Т. 8-922-2450-033

Холодильники, стир. машины, газ. плиты, СВЧ, др. сгоревшую, ненужную быт. технику, вывезу сам. Т. 8-908-2595-624

МЕБЕЛЬ

7.1 ПРОДАМ

Диван кожзам, светло-коричн., импортный, качественный, новый, 10 тыс. руб. Т. 8-982-2599-727

Кресло раскладное. Т. 8-922-3872-815

Кровать 1-спал. из ЛДСП, 194х84, цвет бежевый, с одной стороны высокая спинка, матрац пружинный 190х80х20, все в отл. сост., доставлю по городу. Т. 8-922-6456-172

Кровать дерев., 1-спал., с матрасом и 3 подкроват. ящиками. Т. 8-922-3204-195

Кровать детская (подростк.), фирма Шкап, цв. бежевый, матрац ортопедический в комплекте, б/у 2 года, в хор. сост., 5 тыс. руб. Т. 8-922-3272-720

Полка книжная со стёклами, б/у, 100 руб. Т. 8-922-6416-990

Прихожая Наташа, пр-во Иж-мебель, цв. светло-коричневый, в отл. сост., 8 тыс. руб. Т. 8-922-3573-584

Стенка в прихожую. Т. 8-922-2469-967

Стол журнальный, на колесах, 73х73 см, 500 руб. Т. 8-922-3432-370

Стол стекл. обеденный, хор. сост., без сколов и царапин, 3000 руб. Т. 8-908-2791-705

Стол стеклянный, 1500 руб.; мебель для спальни; стол компьютерный; 2 полки и комод, цвет слоновой кости, 3000 руб., отл. сост. Т. 8-932-3326-149

Стол-книжка обеденный, б/у, 550 руб. Т. 8-922-6416-990

Стулья барные, отл. сост., цвет чёрный, хром, 4 шт., 1500 руб./шт. Т. 8-932-3326-149

Тумба кухонная, 700 руб. Т. 8-922-3872-815

Уголок детский: стол (снизу), шкаф для шк. принадлежностей, шкаф платяной, спальное место (сверху), 6 тыс. руб. Т. 8-951-9510-942

7.2 КУПЛЮ

Табурет, б/у, 2 шт., можно дерев., до 100 руб./шт. Т. 8-922-3202-735

ОДЕЖДА

8.1 ПРОДАМ

Валенки, новые, цвет серый, р-р 41-43, 700 руб. Т. 8-922-3072-799

Дублёнка, б/у, цвет «какао с молоком», р-р 46, капюшон и манжеты из песца, хор. сост., 3 тыс. руб. Т. 8-922-3334-621

Костюмы жен., в отл. сост., из костюмной ткани, р-р 54-56, тройка, микровелюр и двойка, кост. ткань, юбка-годе (отдельно). Т. 8-919-4815-894

Куртка муж., р-р 52-54, рост 170-176, б/у немного (стала мала), хор. сост., торг. Т. 8-922-6419-652

Норды муж., р-р 42-43, съёмный чулок, б/у. Т. 8-922-2427-084

Пальто болоньевое, коричн., б/у, р-р 48-50, притал., ворот. из чернобурки, 3,5 тыс. руб. Т. 8-922-3334-621

Пальто жен. на синтепоне, на пуговицах, р-р 48-50, оч. лёгкое, удоб., б/у оч. мало, 1500 руб., торг. Т. 8-922-6419-652

Платье свадебное, 3000 руб., фата в подарок. Т. 8-922-3300-025

Полусапоги, д/с, р-р 38, новые, цв. серый, голенище украшено стразами, каблук-шпилька, натур. замша, 1.5 тыс. руб. Т. 8-982-4506-048, 8-922-3573-584

Пуховик-пальто с капюшоном, цвет серый, р-р 48-50, недорого. Т. 8-922-6497-010

Сапоги женские, 2 пары, р-р 37, черные и коричневые, кожа натуральная, на каблуке, на худую ногу, черные 700 руб., коричневые 400 руб. Т. 8-922-3001-075

Сапоги резиновые советские, новые, р-ры 36-46. Т. 8-912-4974-509

Спецодежда, р-р 48; спецобувь, р-р 40, 43; валенки, р-р 30; сапоги болотные, р-р 40, 43; плащи, р-р 48-50; рукавицы. Т. 8-922-3388-024

Унты мужские, р-р 42. Т. 8-908-2592-198

Унты фабрич. (г. Казань), б/у, р-р 42-44. Т. 8-922-2427-084

Унты чёрные, б/у мало, р-р 44, 1500 руб. Т. 8-922-3701-127

Унты, новые, натур. мех. Т. 8-922-3098-802

Шуба мутон., трапеция, р-р 54, в идеал. сост., 20 тыс. руб. Т. 8-919-4815-894

РЕКЛАМА
Лавка добра
добрые вещи от 10 до 100 руб.
charity shop
«Лавка добра»
Покупая у нас, вы помогаете другим!
ул. Промышленная ,11
ТД «Хозяин», 2 этаж.

ИЩЕМ НОВЫЙ ДОМ

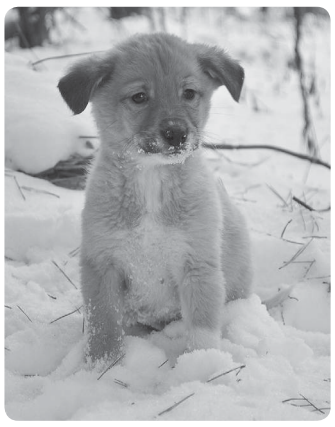

Щенки ищут дом! Возраст примерно 1,5-2 месяца, 4 мальчика, 2 девочки. Мама дворняжка, папа охранный пёс, метис овчарки. Будут среднего роста.

Т. 8-922-301-79-72, Маша

Немолодой кот ищет дом. Когда-то шикарный перс, а ныне просто старичок. Был найден на улице. Очень ласковый, лоточек знает, покушать любит, видимых проблем со здоровьем не имеет. Возьмите старичка на дожитие.

Т. 8-922-330-45-54, Анна

Еще больше кошек (собак) вы найдёте в группах помощи бездомным животным:
https//vk.com/bezdoma_chaik
https://vk.com/druzya_chaik

ЖИВОТНЫЕ

10.1 ПРОДАМ

ОБЪЯВЛЕНИЯ О ПРОДАЖЕ ЖИВОТНЫХ ЯВЛЯЮТСЯ ПЛАТНЫМИ:
– ЭЛИТНЫЕ ПОРОДЫ С РОДОСЛОВНОЙ И БЕЗ;
– БЕЗ УКАЗАНИЯ КОЛИЧЕСТВА

Бычок, 4 мес. Т. 8-922-3063-697

Коза, возр. 9 мес. (с. Зипуново). Т. 8-922-3049-618, 5-54-58

Козы молодые, дойные, цена договор. Т. 4-85-27, 8-922-3232-534

Куры-несушки, 1,5 года, 20 шт., 75 руб./шт.; петух в придачу (беспл.). Т. 8-919-7019-597

Палочники: рогатые, краснокрылые, неожиданные, филиппинские, вездешип ужасный. Т. 8-922-6403-050

Поросята (с. Фоки). Т. 8-950-4572-592

Щенки эстонской гончей и русской пегой, с докум. Т. 8-902-7970-701

10.2 КУПЛЮ

Закупаем БЫЧКОВ, ТЁЛОЧЕК на мясо Т. 8-950-4689-999

10.4 ОТДАМ

Котик бежевый с белым бантиком на груди, оч. красивый, 2,5 мес., в добрые руки. Т. 4-36-93

Собака для охраны част. дома, возр. 1 год, прививки сделаны, стерилизованная, пристраивается в связи с болезнью хозяйки и отъездом на длит. лечение в др. город. Т. 8-922-3016-231, Татьяна

Щенки от небол. дворовой собачки, милые, хор. лают, 1,5 мес. Т. 8-922-3365-844

ПОДАТЬ ОБЪЯВЛЕНИЕ В «ЧИ» ЛЕГКО! >222-68 КРУГЛОСУТОЧНО (SMS/ЗВОНОК) 8-922-3122-226
Объявления в текущий номер **принимаются до 14:00 вторника**
Купон и правила подачи объявлений **НА СТР.16**

ЦЕНТР ЗАНЯТОСТИ НАСЕЛЕНИЯ информирует жителей Чайковского района об имеющихся вакансиях

Агент страховой
Аппаратчик аппретирования
Бетонщик-каменщик
Бухгалтер-калькулятор
Вальцовщик
Ветеринарный врач
Водитель автомобиля
Водитель автобуса
Водитель вилочного погрузчика
Водитель погрузчика
Воспитатель (семейной воспитательной группы)
Врач-фтизиатр
Врач-психиатр
Врач психиатр-нарколог
Врач-эндокринолог
Врач-рефлексотерапевт
Врач травматолог-ортопед, невролог, рентгенолог
Врач-оториноларинголог
Врач скорой медицинской помощи
Врач-хирург, по лечебной физкультуре и спортивной медицине
Врач-стоматолог
Врач-стоматолог детский
Врач невролог, хирург, травматолог-ортопед, эндокринолог
Врач-педиатр участковый
Врач-терапевт участковый
Врач ультразвуковой диагностики
Гальваник
Гальваник (ученик)
Гардеробщик
Главный инженер проекта
Главная медицинская сестра
Главный специалист по моделированию и конструированию
Грузчик
Дефектоскопист по неразруш. методам контроля
Дворник
Дизайнер
Животновод
Заместитель главного врача по медицинской части
Зоотехник
Зубной техник
Изготовитель пищевых полуфабрикатов (пельменщица)
Инженер газовой службы
Инженер-гидравлик
Инженер-конструктор
Инженер-механик
Инженер по контрольно-измерительным приборам и автоматике
Инженер-программист
Инженер по промышленной и пожарной безопасности
Инженер-строитель
Инженер по лесопользованию
Инженер-проектировщик
Инженер-технолог
Инженер-технолог по сварке
Инженер-энергетик
Инженер-химик
Инспектор ДПС
Инструктор-методист по лечебной физкультуре
Инструктор по лечебной физкультуре
Кастелянша
Кондитер
Кондуктор
Конструктор одежды
Контролер газового хозяйства
Контролер качества
Контролер материалов, металлов, полуфабрикатов и изделий
Контролер ОТК
Корректировщик ванн
Корректировщик ванн (ученик)
Кровельщик
Кузнец-штамповщик
Логопед
Маляр по металлу
Массажист
Мастер
Мастер КИПиА
Мастер строительных и монтажных работ
Мастер швейных машин
Мастер-энергетик
Машинист бульдозера
Машинист бурильно-крановой машины
Машинист моечных машин (автомойщик)
Машинист экскаватора
Машинист электрического оборудования
Медицинская сестра процедурной
Монтажник сетей связи
Монтажник технологического оборудования и связанных с ним конструкций
Моторист
Музыкальный руководитель
Наладчик оборудования в производстве пищевой продукции
Начальник лабораторно-испытательного центра
Начальник производства
Овощевод (тепличница)
Огнеупорщик
Полицейский ППСП
Помощник воспитателя
Помощник мастера
Почтальон
Преподаватель музыкально-теоретических дисциплин
Преподаватель по классу фортепиано
Преподаватель по классу баяна, аккордеона
Преподаватель (Сооружение и экспл. газонефтепроводов и газонефтехранилищ)
Преподаватель (Фармация)
Преподаватель (Лечение пациентов детского возраста)
Преподаватель (ОМУ в терапии)
Прессовщик-вулканизаторщик (ученик)
Прессовщик-вулканизаторщик
Провизор
Программист
Продавец-кассир
Продавец-консультант-кассир

По всем вакансиям обращайтесь по адресу:
ул. Кабалевского, 25, или по телефону: 3-58-28.
Режим работы: ПН-ПТ 8.00-17.00

Медицинская сестра (палатная)
Медицинская сестра
Менеджер корпоративных продаж
Менеджер по продажам
Менеджер по тендерам (нефтепродукты)
Младшая медицинская сестра по уходу за больными (сиделка)
Монтажник
Монтажник наружной рекламы
Монтажник-отделочник
Монтажник-пусконаладчик
Оператор 1С
Оператор машинного доения
Оператор связи
Оператор станков с программным управлением
Оператор швейного оборудования
Отбельщик
Отделочник
Охранник
Парикмахер
Педагог-психолог
Пекарь
Плотник
Повар
Преподаватель информационные технологии
Преподаватель (Техническая эксплуатация и обслуживание электрического и электротехнического оборудования)
Преподаватель (Оказание акушерско-гинекологической помощи)
Преподаватель (ОМУ при инфекционных заболеваниях)
Преподаватель (ОМУ неврологии и психиатрии)
Преподаватель (Лечение пациентов хирургического профиля)
Продавец продовольственных товаров
Производитель работ (прораб)
Птицевод
Рабочий плоскостных сооружений
Рамщик
Резчик металла на ножницах и прессах
Руководитель службы АХЧ
Санитарка (рабочий по уходу)
Сварщик-монтажник
Свиновод
Следователь-дознаватель
Слесарь-гидравлик
Слесарь-сборщик
Слесарь КИПиА
Слесарь механосборочных работ
Слесарь по ремонту и обслуживанию систем вентиляции и кондиц.
Слесарь по ремонту оборудования котельных и пылеприготовител. цехов
Слесарь по ремонту сельскохозяйственного оборудования
Слесарь по эксплуатации и ремонту подземных газопроводов
Слесарь по эксплуатации и ремонту газового оборудования
Слесарь-инструментальщик
Слесарь-ремонтник
Слесарь-электрик
Слесарь-электрик по ремонту электрооборудования
Сотрудник по наблюдению и уходу
Специалист научно-исследовательского отдела
Специалист по взысканию дебиторской задолженности
Специалист по реабилитации инвалидов
Специалист по охране труда
Сторож
Станочник широкого профиля
Станочник деревообрабатывающих станков
Столяр
Стропальщик
Судебный пристав-исполнитель
Термист
Техник по монтажу и наладке систем ОПС и видеонаблюдения
Технолог
Токарь
Токарь-расточник
Токарь-универсал
Торговый представитель
Тракторист
Тракторист Т-150
Тракторист-машинист
Транспортёрщик
Уборщик пр/служебных помещений (санитарка)
Уборщик пр/служебных помещений
Управляющий животноводческим комплексом
Участковый уполномоченный полиции
Учитель рус. языка и литературы
Учитель английского языка
Учитель географии, математики, биологии
Учитель-дефектолог
Фармацевт
Фельдшер
Фрезеровщик
Шлифовщик
Швея
Швея-мотористка (портной)
Штукатур-маляр
Штукатур (строитель-отделочник)
Экономист
Электрогазосварщик
Электромонтажник по кабельным сетям
Электромонтажник по освещению и осветительным сетям
Электромонтёр (дизелист)
Электромонтёр по испытаниям и измерениям
Электромонтёр по ремонту обмоток и изоляции электрооборудования
Электромонтёр по ремонту и обслуживанию электрооборудования
Электромонтёр по ремонту и обслуживанию электрооборудования (автоэлектрик)
Электросварщик ручной сварки
Электросварщик на автоматических и полуавтоматических машинах
Энергетик по ОВиК

Щенки разные (мать - гладкошёрст., чёрный окрас с бел. подпалинами, сред. роста; отец - крепкий сторож. пёс, пушистый, рыжевато-серый, рост немн. выше средн.), в добрые руки. Т. 8-922-3561-830

Щенки таксы (помесь), возр. 2 мес., 2 шт., чёрные, едят всё, в добрые руки. Т. 8-922-2417-939

10.6 ЗООЗАГС

Кобель длинношерстный немецкой овчарки для вязки, 3 года, с родословной. Т. 8-922-3573-584, Альмира

Лабрадор, окрас белый, возр. 4 года, породистый, ищет подружку. Т. 8-922-3000-382

10.7 ПОТЕРЯЛИСЬ

Собака Той-терьер, маленькая чёрная, в Завокзальном, в р-не родника. Просьба вернуть за вознаграждение. Т. 8-922-2440-554

ПРОДУКТЫ

11.1 ПРОДАМ

Грибы (рыжики) солёные, 700 руб./ 3 л. Т. 8-912-4981-730

Картофель свежий, капуста кваш. бочковая. Т. 8-951-9510-942

Картофель, 150 руб./ ведро 10 л. Т. 8-922-6469-319

Картофель, 20 вёдер, кабачки, 20 кг. Т. 8-912-0689-105

Картофель, 30 вёдер, 12 л/ведро. 8-912-8829-116, с 21:00 до 23:00

Мёд цветочный со своей пасеки, 3 л, 1500 руб. Т. 8-922-3321-006

Мёд, 750 руб./ 3 л. Т. 8-912-4981-730

Чеснок зимний, 500 руб./кг. Т. 8-912-4974-509

Чеснок, 100 руб./кг. Т. 8-922-3016-309

Ягоды замороженные, разные, 200 руб./кг. Т. 8-912-4974-509

Яйца домаш. куриные, 60 руб./десяток. Т. 8-952-6447-142

11.2 КУПЛЮ

Морковь, свёклу. Т. 8-982-2599-727

РАЗНОЕ

12.1 ПРОДАМ

ДОСТАВКА ВОДЫ ДОМОЙ И В ОФИС: Увинская Жемчужина, от 130 руб., АкваАргентум, от 110 руб., Кристальная, от 100 руб./19.2 л. Т. 8 (34241) 6-73-73, 8-922-3130-457

ДРОВА колотые, горбыль. Т. 8-922-3344-373

ДРОВА. Т. 8-922-2416-598

ДРОВА
колотые, чурками, смешанные, 800-1200 руб./куб. м
Т. 8-922-6914-027

Дрова берёзовые, смешанные: колотые, чурками. Опил, горбыль. Вывоз мусора, снега. **Грузоперевозки КамАЗ. Т. 8-922-6447-015**

ДРОВА БЕРЕЗОВЫЕ, СМЕШАННЫЕ, СУХАРА, ТЮЛЬКИ, ОТЛЕТ, ГОРБЫЛЬ, ОПИЛ, КамАЗ 10-15 т. ВЫВОЗ СНЕГА, МУСОРА. Рассрочка. Т. 8-922-3098-717

ДРОВА колотые, сухара, берёза. Доставка от 1 куб. м. **ПИЛОМАТЕРИАЛ** из сухостоя, 6 тыс. руб./куб. м. **Т. 8-922-3037-667**

Аквариумы, б/у, 70 л, 200 л. Т. 8-922-3063-697

Баллон газ. (пропан), 50 л, 800 руб. Т. 8-922-6494-698

Баллон газовый, 27 л, 700 руб.; 50 л, 1000 руб. Т. 8-902-6305-004

Баллоны газовые, пустые, 50 кг. Т. 5-64-93

Банки 3 л, 15 шт., по 20 руб. Т. 8-922-3034-157

Батут надувной «Весёлый городок», 5х10 м, «Городок с аркой», 5х6 м. Т. 8-922-3204-195

Бензопила Husqvarna 445, отл. сост. Т. 8-922-3320-442

Бытовка жилая, утепленная, на колесах. Т. 8-950-4476-821

Ваза напольная, гжель, большая, дёшево; посуда, новая, дёшево; хрусталь. Т. 8-922-6486-206

Веники берёз., 10 пар, 60 руб./шт. Т. 8-922-3866-304

Веники берёз., 20 пар, 50 руб./шт., торг. Т. 8-922-2421-130

Два аквариума на мет. стойке-кронштейне, 70 и 160 л, спец. подсветка (светодиоды и люмин. лампы для растений, б/у полгода, в отл. сост., 17 тыс. руб. Т. 8-912-4844-877

Дверь деревянная. Т. 8-922-3048-614, 8-922-3000-372 (с. Фоки)

Дверь м/к из новостройки, новая, с петлями, ручками, коробкой и наличниками, «канадка», 0,7х2 м, 2 шт., 1000 руб. Т. 8-922-3034-157

Дрова берёз., смешан., сухара (колотые, тюльками), 5 куб. м. Т. 8-922-3178-435

Дрова колотые и чурками, сухие, от 1 куб. м. Т. 8-922-3015-291

Дрова колотые, 7 куб. м, 1200 руб./куб. м. Т. 8-922-3635-302

Духи на розлив, 380 руб./100 мл, Eclat, Императрица, мужские Happy. Т. 8-922-3573-584

Книги: Морис Дрюон - Проклятые короли (3 тома), библиотека приключений (12 томов). Т. 8-922-3179-896

Котёл отопления медлен. горения «Барин-Аква 200», б/у, хор. сост., высок. КПД, отл. вариант для частн. дома, 17 тыс. руб. Т. 8-922-3193-436

Котёл самодельный твёрдотоплив., длит. горения, с вертик. загрузкой, 15 тыс. руб., торг. Т. 8-922-3635-302

Ламели для жалюзи белые, новые, ткань, шир. 9 см, дл. 1 м, 21 шт., 1600 руб. Т. 8-922-6447-800

Массажер Casada, пр-во Германия, 10 тыс. руб. Т. 8-919-4815-894

Матрас антипролежневый, новый, недорого. Т. 8-922-3078-520

Микросхемы, платы, 10 руб./кг. Т. 8-922-2450-033

Наждак самодельный на подставке (стойке), 1500 руб. Т. 8-922-6466-969

Обогреватель теновый на 380 В. Т. 8-922-3204-195

Обогреватель, дистанц. управление. Т. 8-922-3048-614, 8-922-3000-372 (с. Фоки)

Оборудование «Нуга Бест»: кровать, матрац, жилетка, куплены в 2014 г., отл. сост., польз. 1 чел. Т. 8-919-4425-541

Перфоратор. Т. 8-922-3048-614, 8-922-3000-372 (с. Фоки)

Печь для бани с баком из нерж., новая. Т. 8-950-4474-138

Пластинки виниловые, 100 шт., зарубеж. и совет. эстрада 70-х гг. Т. 8-902-7990-199, 2-73-66

Подгузники Seni, 30 шт./упак., р-ры M (2), L (3), XL (4), от 790 руб.; пелёнки Сени, Дейли, Тена 90х60, от 550 руб. Т. 8-922-3766-013

Подгузники для взр. Seni Standart Air, 30 шт./упак., р-ры 2 (M), 75-110 см, 3 (L), 100-150 см, 4 (XL), 130-170 см, от 850 руб. Т. 8-922-6498-440

Подгузники для взр. Seni, 30 шт./упак., р-ры 2, 3, 4, от 850 руб., пелёнки одноразовые, 60х90, от 550 руб., доставка. Т. 8-922-3040-393, 8-922-6408-964

Подгузники для взр., р-р №3, 3 упак. по 30 шт., 600 руб./упак. Т. 8-922-3179-564

Раковина с пьедесталом, новая, 1500 руб. Т. 8-922-3036-192

Резак в сборе (баллон кислород., пропан, редукторы, шланги более 10 м). Т. 8-922-3320-442

Сейф для хранения оружия, с замком. Т. 8-922-3243-944, после 14:00

Сейф. Т. 8-922-3204-195

Сено в рулонах, 50 шт. Т. 8-922-3003-558

Сено, разнотравье, урожай 2018 г., хранится в ангаре, вес рулона 350-400 кг. Т. 8-922-3300-310

Солярий вертикальный, отл. сост. Т. 8-922-6448-023

Средства по уходу за стомой (фирма Колопласт), не вскрытые (закуп. лишнее). Т. 8-922-3140-996

Сруб 3х4, хвоя. Т. 8-922-3003-558

Створки ворот, 4 м, выс. 3,6 м, из толст. профиля, утепл. сэндвич-панелью, 10 тыс. руб., без торга. Т. 8-922-6466-969

Стремянка 188 см, на 5 ступеней, металлич., 1.2 тыс. руб., зеркало подвесное с полкой, 120х40 см, 500 руб., турманиевый массажер длдя стоп «Второе сердце», пр-во Корея, новый, 1 тыс. руб. Т. 8-922-3432-370

Чехлы для барабанных палочек: Paiste, Meinl. Т. 8-902-4747-597

Шишки сосновые и еловые, сухие, для новогодней флористики, от 3 до 5 руб./шт. (с. Б. Букор). Т. 8-982-4780-855

Шкурки рыж. лисы, выделанные. Т. 8-922-3579-731

Штендер рекламный арочный, уличный, 1500 руб. Т. 8-982-2599-727

Шторы нов., тюль, ламбрекен, на 4 окна, один комплект 3 тыс. руб., торг реальному покупателю. Т. 8-919-4815-894

12.2 КУПЛЮ

Отечественные радиодетали, платы, приборы, в любом состоянии. Материнские платы, процессоры. **Т. 8-922-3009-496**

Аппарат сварочный самодельный. Т. 8-922-6448-023

Баллон кислородный, в любом сост. Т. 8-922-6448-023

Батареи чугун., б/у, 3 шт. по 10 секц., 200 руб./секц., СРОЧНО! Т. 8-822-3224-255

Батареи, ванны, мет. двери, по 100-200 руб. Т. 8-908-2595-624

Ванны, мет. двери, батареи и др. сломанное, ненужное, вынесем, вывезем сами в день обращения, всё по 100 руб. Т. 8-922-3858-477

Головку расточную на фрезерный станок. Т. 8-922-5200-120

Конденсатор КМ, К52-1,2, транзистор КТ. Т. 8-922-3009-496

Манекены детские. Т. 8-922-2427-084

Платы, телефоны, в любом состоянии. Т. 8-922-2450-033

Холодильник, газ. плиту, стиральную машину, старые, сломанные, вывезу сам. Т. 8-922-2450-033

Холодильник, стир. машину, чугун. ванну, чугун. батарею, ж/дверь, газ. и эл/плиту, старые, сломанные, вынесу, вывезу сам, 100 руб. Т. 8-922-3166-778

Холодильники, микроволновки, стир. машины, плиты и др. метал. предметы быта, старые, сломанные, вынесем, вывезем в удобное для вас время. Т. 8-902-6305-004

Электродвигатели автоматические, выключатели, пускатели, трансформаторы, кабель любой. Т. 8-952-6489-518

12.3 МЕНЯЮ

Ваши карнавальные костюмы - на продукцию Фаберлик или парфюм на розлив. Т. 8-922-3573-584

ДЕТСКИЕ ТОВАРЫ

13.6 ПРОДАМ

Автолюлька, ручка и ремни регулир., съём. тент, использ. от 0 до 1 г. по назначению и вместо коляски (оч. удоб.), хор. сост., 1500 руб., возм. скидка. Т. 8-922-6419-652

Блузка белая, рост 122, crockid, 250 руб. Т. 8-922-3573-584, 8-982-4506-048, 8-902-8022-882

Ботинки зимние, на мальчика-подростка, р-р 40, Юничел, черные, кожа натуральная, мех иск., отличное состояние, 1000 руб. Т. 8-922-3001-075

Валенки дет., самокатки, с калошами, р-р 16-17, 300 руб. Т. 8-922-3824-335

Валенки-самокатки с калошами, хор. сост., р-р 17 (23-25); валенки дет. на подошве, новые, для девочки, на широк. ножку, р-р 27, по 500 руб. Т. 8-922-3671-736

Вещи для новорожденных, б/у, в хор. сост.: распашонки 20 руб., пеленки фланелевые 40 руб., уголки 30 руб., царапки 20 руб., носочки 20 руб., чепчики 20 руб., простые пеленки 30 руб., ползунки 30-40 руб. Пододеяльник новый, 100 руб. Т. 8-922-3573-584

Вещи на мальчика-подростка, р-р 146-152: штаны спортивные на подкладе, 200 руб., цв. синий; ветровка спортивная на молнии, подклад-сеточка, цв. синий, 200 руб.; рубашка Tom Tailor, короткий рукав, х/б, 150 руб.; рубашка белая, длин. рукав, х/б, 100 руб.; рубашка светло-бежевая, длин. рукав, нарядная, 100 руб.; куртка-ветровка на молнии, легкая, цвет синий, карманы, 350 руб.; куртка-ветровка, спортивная, с капюшоном, цв. темно-синий/голубой, удобная и просторная, на подкладке, 400 руб. Т. 8-922-3001-075

Велосипед 3-колесный для ребенка от 1 года до 3 лет, можно возить, можно самому, розовый с черным, 2800 руб., качественный. Т. 8-922-3300-025

Видеоняня, б/у очень мало, 2900 руб. Т. 8-922-3300-025

Кенгуру-переноска Задоринки, для ребёнка 3-15 кг, 3 положения, новый, в упак., 1100 руб. Т. 8-922-3300-025

Кенгуру-переноска Задоринки, три положения, 550 руб. Т. 8-922-3300-025

Книги музыкальные, для детей 1-2 года. Т. 8-922-3300-025

Коляска дет. прогулочная Capella S-802WF, красный/чёрный, 3 положения, перекид. ручка, бол. корзина, тёплый конверт, 7,5 тыс. руб., без торга. Т. 8-922-3300-025

Комбинезон демисезонный, новый, длина штанины по внутренней стороне ноги 45 см, длина изделия 82 см, 280 руб. Т. 8-922-3300-025

Комбинезон зим. для девочки 5-6 лет, р-р 110-116, новый; комбинезон зим., фирма Lassie, р-р 98+, по 2500 руб., торг. Т. 8-922-3671-736

Конверт розовый, с ручками, для реб. 0-4 мес., на овчине, 700 руб. в хор. сост., торг при осмотре. Т. 8-922-2440-402

Конструктор и пазлы, цена договорная. Т. 8-922-3300-025

Корсет Orto, грудо-поясничный, р-р M, на рост 135-140. Т. 8-922-3573-584

Костюм белого мишки, 300 руб. Т. 8-922-3843-057

Костюм зим. для девочки, р-р 76-96, хор. сост., 1500 руб. Т. 8-922-3671-736

Куртка для девочки crockid, рост 116-122, 1000 руб. Т. 8-922-3573-584, 8-982-4506-048, 8-902-8022-882

Куртка зим. на девочку 5-8 лет, 280 руб. Т. 8-922-3300-025

Куртка зимняя, на мальчика, р-р 146, Батик, цвет серый с рисунком, капюшон с иск. мехом, молния, карманы, очень удобная и теплая, 700 руб. Т. 8-922-3001-075

Матрац ортопедический в дет. кроватку, длина 120 см, б/у мало, 500 руб. Т. 8-922-3300-025

Мягкие бортики в кроватку + балдахин, 400 руб. Т. 8-922-3300-025

Носочки вязаные для новорождённых, ручная работа, 100 руб. Т. 8-922-3672-656

Плакат звуковой с животными, небол. повреждение (надорван, но работает), 300 руб. Т. 8-922-6453-496

Платье для девочки, на возраст примерно 7-11 лет, очень красивое. Т. 8-922-2440-402

Платье на девочку, нарядное, цвет белый, подойдет на выпускной (5-7 лет), 380 руб. Т. 8-922-3300-025

Платье, в отл. сост., на реб. 5-7 лет, 380 руб. Т. 8-922-3300-025

Платья на выпускной в д/с, есть белое и нежно-розовое, розовое, ростовка на 122. Т. 8-922-3573-584

Подставка для ванночки (для купания новорожд. ребёнка), складная, новая (ошибочно заказ. с опт. базы), 1000 руб. Т. 8-922-6419-652

Полуботинки на мальчика, весна-лето, натур. кожа, черные, на липе, спортивного фасона, очень удобные, в отл. состоянии, 550 руб. Т. 8-922-3001-075

Ролики в хор. сост., раздвижные, размер 38-41, цвет бело-синий, 500 рублей. Т. 8-922-3118-231

ПОДАТЬ ОБЪЯВЛЕНИЕ В «ЧИ» ЛЕГКО! > НА ЭЛЕКТРОННУЮ ПОЧТУ bochaint@chaint.ru | НА САЙТЕ chaint.ru В ГРУППЕ ВК vk.com/chaint В РЕДАКЦИИ ул. Мира, 1А | Объявления в текущий номер **принимаются до 14:00 вторника** Купон и правила подачи объявлений НА СТР. 16

реклама
★★★★★ автосалон АВТОМИР
г. Чайковский, ш. Космонавтов, ул. Энтузиастов, 17
р-н Мичуринка со стороны Аэропорта
(34241) 25-200
vk.com/club112243431
АВТОКРЕДИТ, АВТОСТРАХОВАНИЕ, ПОКУПКА, ПРОДАЖА, АВТО С ПРОБЕГОМ, ОБМЕН, ТРЕЙД-ИН, ПРИЕМ НА КОМИССИЮ, СРОЧНЫЙ ВЫКУП.
НОВЫЕ АВТО

Санки-коляска складная, цвет розовый, есть всё, б/у 3 мес. Т. 8-922-3670-685

Сапожки демисезонные, 19 см по стельке, сапожки дем. 21 см по стельке, 400 руб. каждые. Т. 8-922-3300-025

Сарафан школьный, из бордового микровильвета, рост 116-128, 500 руб. Т. 8-922-3573-584, 8-982-4506-048, 8-902-8022-882

Форма школьная для девочки, для Гимназии, жилетка бордовая, 2 шт., жилетка серая, 2 шт. (одна с шевроном), юбка серая, сарафан серый. Т. 8-922-2440-402

Штаны демисез., цв. синий, новые, дл. штанины по внутренней стороне ноги 45 см, длина изделия 82 см, 250 руб. Т. 8-922-3300-025

13.7 КУПЛЮ

Санки детские, б/у, недорого. Т. 8-922-3157-248

СПОРТТОВАРЫ

13.8 ПРОДАМ

Ботинки горнолыжные Dolomite Omega6, р-р 29 (43), 3000 руб. Т. 8-902-7908-682

Ботинки лыжные Адидас, коньковый ход, цвет чёрный, р-р 8, б/у, отл. сост., 5000 руб. Т. 8-922-6447-800

Велотренажёр Pro-Form 425 ZLX, пр-во Америка, новый, горизонтал., 18 программ, от сети, вес пользоват. до 125 кг, комфорт. спинка, монитор сердеч. ритма, кардиотренажёр. Т. 8-922-6495-553

Коляска-трансформер для двойни Valco Baby Zee Spark Duo, пр-во Испания, в хор. сост., цвет красный, лёгкая, компактная, 15 тыс. руб. Т. 8-932-3348-588

Комплект горнолыжный: лыжи, выс. 170 см, ботинки, палки, б/у, хор. сост., 8 тыс. руб., без торга. Т. 8-922-6485-872

Коньки хоккейные для мальчика, р-р 37-40, раздвиж., б/у 1 сезон, 1300 руб. Т. 8-982-4736-356

Лыжи беговые, дл. 1,9 м; палки, 1.6 м; ботинки, р-р 48 (маломерки). Т. 8-922-3701-127

Палки лыжные, 110 см, 150 руб. Т. 8-922-3821-937

Снаряжение для подводной охоты, новое и б/у. Т. 8-922-3212-795

Сноуборд с креплением, 130 см + шлем + ботинки, хор. сост., 7000 руб., торг. Т. 8-909-1040-154

ТЕХОБОРУДОВАНИЕ

14.1 ПРОДАМ

РУБРИКА ПЛАТНАЯ

Вилочный погрузчик, дизель, г/п 1.5 тонны. Т. 8-965-5556-895

АВТОТРАНСПОРТ

15.1 ПРОДАМ

ОБЪЯВЛЕНИЯ О ПРОДАЖЕ/ОБМЕНЕ/ПОКУПКЕ/АРЕНДЕ ИНОМАРОК БЕЗ ПРОБЕГА ПО РФ, БОЛЬШЕГРУЗНЫХ АВТОМОБИЛЕЙ, А ТАКЖЕ А/М ГАЗЕЛЬ ВСЕХ МОДЕЛЕЙ – ПЛАТНЫЕ

Chevrolet Lanos, 06 г/в, дв. 1.5, бензин, передн. привод, седан, 4 двери, 8 клапанов, второй хозяин, подвеска и двиг. в порядке, комплект зим. колес, сигнализация. Т. 8-922-3319-343

Chevrolet Niva 2003 г/в, пробег 230 тыс. км, цвет белый, 2 ЭСП, ГУР, состояние хорошее, 150 тыс. руб., торг уместен, или меняю на гараж на Основном. Т. 8-922-3017-875

Chevrolet Niva 2012 г/в, цв. серебристый металлик, пр. 72 тыс. км, дв. 1,7 л (80 л. с.), ГУР, 2ЭСП, ЦЗ, муз. MP3 + USB, эл/зеркала с подогревом, локеры, антикор, отл. сост. Т. 8-902-7942-282

Audi A5 2010 г/в, спортбек, в отл. сост., дв. 2,0 л (179 л. с.), пр. 69 тыс. км (родной, сервис. книжка), АКПП, ГУР, климат-контроль, ЦЗ, 2ЭСП, ABS, ESP, ASR, ПТФ, светодиод. ход. огни, эл/зеркала с подогревом, подогрев сидений, кож. салон, литьё R17, 8 под. безоп., сигн., штат. мультимедия CD MP3 + USB + SD, лифт пер. сидений, датчики света и дождя, парктроник, зим. резина Nokian Hakka-7 + нов. лет. Maxxis 245/45 R17 MAZ4S 99W, кож. оплётка руля и рычага АКПП, тонировка, 2 компл. ключей, 2 компл. ковриков (резина + ворс.), в подарок нов. дворники лобов. стекла, своеврем. ТО у ОД г. Ижевск, чистый ухожен. салон, кожа в идеал. сост., вложений не треб., береж. экспл., юридич. чистый. Т. 8-902-7942-282

Chevrolet Lacetti 2011 г/в, хэтчбек, 1 собств., родной ПТС, дв. 1,4 л (95 л. с.), пр. 76 тыс. км, цвет беж. металлик, борт. комп., ГУР, ABS, 2ЭСП, кондиционер, 2 под. безопас., муз. MP3 + USB, регулир. рул. колонки, регулир. водит. сиденья, велюр. салон, тонировка, защита двиг., ЦЗ, сигнал. с а/з и о/с Starline, 2 компл. ключей, резина зима-лето, отл. сост., кузов в родной краске, без покрасов, ход. и двиг. в идеал., никаких вложений, юрид. чистый, любые проверки. Т. 8-922-3013-671

Chevrolet Niva 2003 г/в, ярко-белый цвет, дв. 1,7 л (80 л. с.), пр. 155 тыс. км, ГУР, 2ЭСП, борт. комп., муз. Pioneer, рейлинги, фаркоп, тонировка, без вмятин и коррозии, тех. часть в прекрасном сост., вложений не треб. Т. 8-922-3013-671

Chevrolet Niva 2008 г/в, цвет «сочи», дв. 1,7 л (80 л. с.), пр. 100 тыс. км, ГУР, 2ЭСП, эл/зеркала с обогревом, борт. комп., муз. Pioneer MP3 + USB, фаркоп, береж. эксплуат., чистый салон, антикор, ход. часть в полн. порядке, ухоженный, обслуженный, не участвовал в ДТП, родной ПТС. Т. 8-922-3013-671

Chevrolet Niva 2011 г/в, цвет серебро, дв. 1,7 л (80 л. с.), пр. 72 тыс. км, ГУР, 2ЭСП, кондиционер, ЦЗ, музыка MP3 + USB, эл/привод зеркал, локеры, антикор, не битая, чистый ухожен. салон. Т. 8-922-3013-671

Chevrolet Niva 2012 г/в, пр. 79 тыс. км, дв. 1,7 л (80 л. с.), цвет серебро, ЦЗ, антикор, локеры, защита двигателя, музыка MP3. Т. 8-902-7942-282

Chevrolet Niva 2012 г/э, 1 хоз., цвет чёрный металлик, дв. 1,7 л, (80 л. с.), пр. 68 тыс. км, ГУР, кондиционер, 2ЭСП, эл/зеркала с подогревом, ЦЗ, сигнал. с а/з, литые диски R15, тонировка, музыка MP3 + USB, фаркоп, парктроник, локеры, антикор, отл. сост. Т. 8-902-7942-282

Chevrolet Niva 2018 г/в, дв. 1,7 л (80 л. с.), от 623 тыс. руб., новый, без пробега, ПТС в наличии, ГУР, 2ЭСП, эл/зеркала с подогрев., защита двиг., антикор, локеры, ЦЗ, коврики в салон и багажник. Т. 8-922-3013-671

Chevrolet Niva, куплен в конце 2013 г., 1 хоз., пр. 56 тыс. км, цвет серебристый металлик, дв. 1,7 л (80 л. с.), ГУР, 2ЭСП, эл/зеркала с обогрев., муз. MP3 + USB, сигнал. с а/з и о/с, иммобилайзер, ЦЗ, антикор, локеры, тонировка, фаркоп, чистый ухожен. салон, береж. эксплуат., вложений не треб. Т. 8-922-3013-671

Daewoo-Espero 1997 г/в, 2 л, МКПП, зелёный, 85 тыс. руб.; WV Passat variant 1990 г/в, 1,8 л, зелёный, 80 тыс. руб. Т. 8-922-3219-724

Datsun ON-DO 2015 г/в, 1 хоз., дв. 1,6 л (87 л. с.), пр. 40 тыс. км, МКПП, ЭУР, ABS, 2ЭСП, 2 под. безопас., эл/зеркала с обогрев., подогрев перед. сидений, муз. MP3 + USB, парктроник, фаркоп, тонировка, лит. диски, отл. сост., береж. эксплуат., без вложений, без ДТП. Т. 8-922-3013-671

Lada Kalina 2008 г/в, цвет серый, дв. 1,6 л (81 л. с.), пр. 107 тыс. км, кондиционер, борт. комп., ГУР, 4ЭСП, муз., ЦЗ с ДУ, тонировка, защита двиг., локеры, антикор. Т. 8-922-3013-671

Hyundai Creta 2018 г/в, новый, без пробега, комплект. Active, дв. 1,6 л (121 л. с.), 6-ступ. АКПП, кондиционер, ЭУР, ПТФ, борт. комп., ЭСП пер. и задн. дверей, мультимедиа USB и AUX Bluetooth, эл/привод и обогрев внеш. зеркал задн. вида, управ. магнитолой на руле, аудиосистема (радио, 4 динамика), подогрев сидений, фронтал. подушки безопас. водителя и перед. пассажира, ABS + EBD, ESC с функц. помощи при старте в гору и спуске с горы, устройство вызова экстр. оператив. служб Эра-Глонасс, дисковые тормоза спереди и сзади, VSM, система мониторинга давления в шинах, пульт управ. ЦЗ в ключе, регулир. сиденья водит. по высоте, регулир. руля по высоте, шумоизоляция капота. Т. 8-922-3013-671

Hyundai Solaris 2016 г/э, цвет чёрный металлик, дв. 1,6 л (123 л. с.), пр. 49 тыс. км (сервис. книжка), 6-ступ. МКПП, борт. комп., ГУР, 2ЭСП, КОНДИЦИОНЕР, ABS, ПТФ, 2 под. безопас., эл/зеркала с обогревом, подогрев сидений, ЦЗ, иммобилайзер, муз. Pioneer MP3 + USB, тонировка, резина зима-лето на дисках, сервис. обслуж., отл. сост., чистый ухож. салон, юрид. чистый. Т. 8-922-3013-671

Hyundai i X35 2015 г/в, 1 хоз., дв. 2,0 л (150 л. с.), пр. 36 тыс. км, комплект.: борт. комп., АКПП, 4 WD, ЭУР, кондиционер, круиз-контроль, 4ЭСП, ABS, ESP, ПТФ, 2 подушки безопас., блокировка полн. привода, ЦЗ, штат. мультимедиа с управ. на руле, эл/зеркала с подогревом, подогрев перед. и задн. сидений, лифт водит. сидения, лит. диски R17, тонировка, защита двигателя, идеал. сост. Т. 8-902-7942-282

Kia Rio 2011 г/э, цвет яркий бежевый металлик, дв. 1,4 л (95 л. с.), пр. 47 тыс. км, комплект.: борт. комп., ГУР, 4ЭСП, эл/зеркала с обогрев., 2 под. безопас., штат. аудиосистема, кондиционер, сигнал. с а/з и о/с Starline, 2 компл. ключей, отл. сост., кузов в завод. краске, без сколов и царапин, чистый непрокур. салон, береж. эксплуат., все опции работают как надо, эконом. и надёж. двигатель, тех. часть в полн. порядке, вложений не треб., любые проверки. Т. 8-922-3013-671

Kia Rio 2012 г/в, цвет голубой, 1 хоз., родной ПТС, пр. 62 тыс. км, дв. 1,4 л (107 л. с.), МКПП, борт. комп., ГУР, ABS, кондиционер, 2ЭСП, ЦЗ, сигнал. с а/з, эл/зеркала, муз. Sony USB + AUX, лифт водит. сидения, тонировка, чистый ухож. салон, своеврем. ТО, сервис. книжка, вложений не треб., литьё R15, не битая, не крашеная. Т. 8-902-7942-282

Kia Rio 2018 г/в, новый, без пробега, дв. 1,6 л (123 л. с.), компл. комфорт + тёплые опции: ГУР, 2ЭСП, ABS, ESP, ЦЗ, ПТФ, ход. огни, муз. MP3 + USB, кондиционер, эл/зеркала с обогрев., 2 под. безоп., подогрев перед. сидений и зоны дворников, подогрев руля, регулир. сидения по высоте, склад. задн. ряд сидений. Т. 8-922-3013-671

Lada Granta 2014 г/в, 1 собствен., пр. 39 тыс. км, комплект. «норма»: 2ЭСП, ЭУР, муз. MP3 + USB, локеры, антикор, сигнал. с а/з Starline, борт. комп., отл. сост., своеврем. ТО. Т. 8-922-3013-671

Lada Granta 2017 г/в, лифтбэк, 1 хоз., цвет чёрный, пр. 19 тыс. км, ЭУР, 2ЭСП, 1 подушка безопас., ЦЗ, сигнализ., музыка USB, тонировка, локеры, антикор, отл. сост., сервис. обслуж. Т. 8-902-7942-282

Lada Granta лифтбек, 2014 г/в, белый цвет, дв. 1,6 л (82 л. с.), 1 хоз., пр. 57 тыс. км, комплект. «норма»: борт. комп., ЭУР, 2ЭСП, подушка безопас. водителя, ход. огни, ЦЗ, сигнал. с о/с, муз. Kenwood MP3 + USB, лит. диски, тонировка, антикор, локеры, отл. сост., береж. эксплуат., без аварий, без залогов и запретов, бол. вместит. багажник, склад. задн. ряд сидений, чистый, ухож. салон. Т. 8-922-3013-671

Lada Kalina 2013 г/в, дв. 1,6 л (106 л. с.), пр. 57 тыс. км, ABS, 4ЭСП, эл/зеркала с подогревом, борт. комп., ход. огни, 2 подушки безопас., подогрев перед. сидений, муз. MP3 + USB, датчик света и дождя, кондиционер, ТО у оф. дилера, защита двигателя, антикор, локеры. Т. 8-902-7942-282

Lada Kalina 2013 г/в, цвет белый, 1 хоз., пр. 91 тыс. км, дв. 1,6 л (87 л. с.), ЭУР, кондиционер, 2ЭСП, ЦЗ, борт. комп., муз. MP3 + USB, локеры, антикор, отл. сост., не битая, не крашеная, любые проверки, чистый ухож. салон. Т. 8-922-3013-671

Lada Kalina Cross 2016 г/в, дв. 87 л. с., пр. 23 тыс. км, отл. сост., 390 тыс. руб. Т. 8-922-6433-740

Lada Kalina-2 универсал 2015 г/э, цвет белый, 1 хоз., пр. 23 тыс. км, дв. 1,6 л (87 л. с.), ЭУР, кондиционер, 2ЭСП, ЦЗ, сигн., подушка безоп. водителя, ход. огни, борт. комп., муз. MP3 + USB, лит. диски R14, локеры, антикор, в отл. сост., не битый, не крашеный, любые проверки, чистый ухожен. салон, своеврем. ТО. Т. 8-922-3013-671

Lada Priora 2010 г/в, цвет серебристый металлик, дв. 1,6 л (98 л. с.), пр. 118 тыс. км, кондиционер, ЭУР, 2ЭСП, ПТФ, ABS, 1 под. безопас., подогрев сидений, эл/зеркала с подогревом, ЦЗ, сигнал. с а/з, чехлы, муз. MP3 + USB + акустич. колонки, резина зима-лето на лит. дисках R14, тонировка, локеры, антикор, отл. сост. Т. 8-902-7942-282

Lada Vesta 2016 г/в, пр. 43 тыс. км, дв. 1,6 л (106 л. с.), цвет коричневый, кондиционер, ГУР, ABS, ESC, 2 подушки безопас., 2ЭСП, эл/зеркала с подогревом, ЦЗ с ДУ, музыка, подогрев перед. сидений, антикор, защита двигателя. Т. 8-902-7942-282

Lada XRay 2017 г/в, новый, без пробега, дв. 1,6 л (106 л. с.), цвет серо-беж., компл. Optima + Advanced: ГУР, 4ЭСП, эл/зеркала с обогрев., мультимедиа с управ. на руле, ABS + BAS, ESP, EBD, TCS, HSA, система Эра-Глонасс, ЦЗ, 2 под. безоп., кондиционер, подогрев сидений, легкосплавные диски R15, от 614 990 руб. Т. 8-922-3013-671

Lada Веста 2017 г/в, 1 хоз., дв. 1,6 л (106 л. с.), пр. 44 тыс. км, цвет красный, комплект.: кондиционер, ГУР, ABS, ESC, 2 ПБ, 2 ЭСП, Эра-Глонас, эл/зеркала с подогревом, борт. комп., лифт водит. сидения, парктроник, ЦЗ с ДУ, сигнал. с а/з Starline, штат. музыка, защита двигателя, антикор, резина зима-лето, чистый ухож. непрокур. салон, отл. сост., без ДТП. Т. 8-902-7942-282

Lifan x60, 2014 г/в, серый металл, пр. 50 тыс. км, 1 хоз., сост. нового, не бит, не крашен 100%, полный эл/пакет, парктроник, люк. Т. 8-922-3657-962

Mazda 3 хэтчбэк, 2005 г/в, собствен. (3 г.), японская сборка, АБС, 8 под. безопас., ЭСП с автодовод., ГУР, кондиционер, подвеска перебрана, 259 тыс. руб. Т. 8-902-8333-998

Mitsubishi Mirage Dingo 2001 г/в, цвет серебристый, дв. 1,5 л (105 л. с.), сборка Япония, АКПП, ГУР, 4ЭСП, кондиционер, эл/зеркала с подогрев., эл/люк, муз. Pioneer MP3 + USB, 2 подушки безопас., чистый ухожен. салон, своеврем. обслуж., простор. багажник. Т. 8-922-3013-671

Nissan Qashaqai 2008 г/в, 4WD, АКПП, дв. 2,0 (140 л. с.), пр. 100 тыс. км, ГУР, ABS, ПТФ, 4ЭСП, ЦЗ, климат-контроль, омыватели фар, 6 подушек безопас., эл/зеркала с подогревом и функц. складыв., муз. MP3 + NAVI + USB, подогрев перед. сидений, сигнал. с а/з, камера задн. вида, тонировка, защита двигателя, лит. диски R1. Т. 8-902-7942-282

Opel Zafira 2013 г/э, 7 мест, 1 хоз., дв. 1,8 л (140 л. с.), пр. 80 тыс. км, цвет серебр. металл, ЭУР, климат-контроль, 4ЭСП, ABS, ЦЗ, сигнал. с а/з, штат. аудиосистема, эл/зеркала с подогревом, лит. диски R16, 4 подушки безопас., отл. сост., сервис. обслуж. у ОД. Т. 8-902-7942-282

ЗАМЕРЗАЕТ ЛОБОВОЕ СТЕКЛО?

ЗИМНЯЯ ЭКСПЛУАТАЦИЯ АВТОМОБИЛЯ – ЭТО ВСЕГДА ИСПЫТАНИЕ ДЛЯ ВОДИТЕЛЯ И САМОГО АВТОМОБИЛЯ. ОДНОЙ ИЗ НЕПРИЯТНОСТЕЙ ЯВЛЯЕТСЯ БОРЬБА СО СНЕГОМ И НАЛЕДЬЮ.

Если автомобиль хранится на улице, автомобилистам приходится ежедневно бороться со снегом и замерзшими стеклами. И если снег удаляется без труда при помощи щетки, то со льдом и обледеневшими окнами все намного сложнее. Удалить даже тонкий слой ледяной корки специальным скребком зачастую бывает непросто, на это уходит много времени и сил. Причем следует отметить, что такой метод не позволяет удалить 100% морозной корки, а на стекле, что немаловажно, после работы скребком остаются царапины.

Использование штатного отопителя (печки) – прекрасное решение в вопросе размораживание лобового стекла, но есть одно большое «НО». Пока мотор прогреется и воздуховоды начнут «дышать» теплом, потребуется очень много времени. С учетом того, что стекло замерзает в основном снаружи, то процесс разморозки будет проходить медленно.

Автомобильный обогреватель салона: этот гаджет является альтернативой штатной печки. Работает такой девайс от прикуривателя, имеет небольшие габариты, ускоряет прогрев салона, экономя при этом ваше время. Недостаток автономного обогревателя в том, что работает он от АКБ, поэтому при длительных прогревах батарей может разряжаться. Также к минусам следует отнести еще и локальность прогрева: из-за небольших размеров поток теплого воздуха обогревателя воздействует лишь на небольшой участок замерзшего стекла.

Одеяло – метод старый, как свет, однако многие до сих пор используют его. Одеяло или просто кусок плотной ткани не дает образоваться наледи, к тому же задерживает весь снег. В итоге даже в самый лютый мороз вам не придется думать, как очистить лобовое стекло – всё, что вам нужно сделать – это снять одеяло. Из недостатков этого метода борьбы с наледью можно выделить: неэстетичность, вероятность замерзания самого одеяла в случае, если оно промокнет.

Наиболее эффективными в вопросе борьбы с наледью считаются так называемые размораживатели стекол. Средства представляют собой состав, который вступает в реакцию со льдом, превращая его в воду, которую можно без труда удалить дворниками или мягкой щеткой без вреда для покрытия стекла. Размораживатель стекол автомобиля, как правило, содержит в себе спирт, который и выполняет основную работу. Кроме этого, в подобных составах содержатся различные химические добавки, способствующие ускорению процесса растворения льда. Преимущество такого способа удаления льда в том, что вам не приходится потеть, соскребая лед пластиковым скребком. Вам не придется переживать о царапинах, которые, так или иначе, оставит такой скребок. Также к плюсам следует отнести эффективность и простоту использования этих средств.

Напоследок хотим напомнить о том, что если у вас замерзло лобовое стекло, ни в коем случае не используйте горячую воду! Из-за перепада температур стекло, скорее всего, лопнет, помните об этом.

Источник: http://avtopulsar.ru

Авто с пробегом
мкр. Основной за ТЦ "Джамбо" ул. Ленина, 85/1
пн-сб: 9.00-18.00
вс: 9.00-15.00
ПОКУПКА, ПРОДАЖА, ОБМЕН
АВТОКРЕДИТ, ПРИЁМ НА КОМИССИЮ
АВТОСТРАХОВАНИЕ, СРОЧНЫЙ ВЫКУП
8-902-47-89-929; 8-902-79-42-282
автосалон АСТЭК г. Чайковский
44-2-88
реклама

ПОДАТЬ ОБЪЯВЛЕНИЕ В «ЧИ» ЛЕГКО! >222-68 КРУГЛОСУТОЧНО (SMS/ЗВОНОК) 8-922-3122-226
Объявления в текущий номер **принимаются до 14:00 вторника**
Купон и правила подачи объявлений **НА СТР.16**

Nissan Qashqai 2013 г/э, дв. 1,6 л (117 л. с.), сборка Британия, пр. 69 тыс. км, цвет белый, АКПП, ГУР, 4ЭСП, омыватели фар, 4 под. безопас., борт. комп., датчики дождя и света, склад. эл/зеркала с подогр., лифт и подогрев перед. сидений, кондиционер, ABS, ASR, ESP/ ESC/ DSC, EBD/ EBV, муз. MP3 + AUX + CD с упр. на руле, ЦЗ, сигнал. с а/з Scher-Khan, чистый ухож. салон, без залогов и пр. обременений, идеал. тех. сост., вложений не треб. Т. 8-922-3013-671

Opeal Corsa 2013 г/э, дв. 1,2 л (86 л. с.), пр. 48 тыс. км, цвет голубой, ГУР, 2ЭСП, ABS, 2 подушки безопас., кондиционер, муз. MP3 с управ. на руле, подогрев сидений, ЦЗ с ДУ, сигнал. с а/з, тонировка, защита двигателя, резина зима-лето. Т. 8-902-7942-282

Opel Astra 2012 г/э, седан, цвет серый металлик, 1 собствен., родной пр. 80 тыс. км (есть подтвержд. докум.), надёжный, мощный дв. 1,8 л (140 л. с.), МКПП, в комплект.: борт. комп., климат-контроль, круиз-контроль, ГУР, ABS, ESP, EBD, EBA, 4ЭСП, 4 под. безопас., аудиосистема MP3 с управ. на руле, подогрев пер. сидений и лобов. стекла, эл/зеркала с обогрев., ЦЗ с ДУ, сигнал. с а/з, датчик света, датчик дождя, тонировка, защита двиг., сервис. книжка, все ТО пройдены по регламенту, полн. комплект докум., отл. сост., не треб. вложений. Т. 8-922-3013-671

Opel Astra 2013 г/в, 1 хоз., пр. 83 тыс. км, дв. 1,6 л (116 л. с.), МКПП, цвет белый, комплект.: борт. комп., кондиционер, ГУР, ABS, ESP, EBD, EBA, 2 под. безопас., муз. MP3 с управ. на руле, подогрев перед. сидений, 4ЭСП, эл/зеркала, ЦЗ с ДУ, датчик света, датчик дождя, литьё R16, защита двигателя, чистый ухож. салон, береж. эксплуат., вложений не треб. Т. 8-902-7942-282

Opel Mokka 2014 г/в, цвет серый металлик, 1 хоз., пр. 80 тыс. км, дв. 1,8 л (140 л. с.), борт. комп., МКПП, ГУР, кондиционер, круиз-контроль, 2ЭСП, эл/зеркала, салон ткань, обогрев задн. и бок. зеркал, ЦЗ, сигнал. с а/з, 4 подушки безопас., ABS, ASR, ESP/ ESC/ DSC, EBD/ EBV, мультимедиа CD/ DVD/ Blu-ray управ. на руле, лет. резина на лит. дисках R16, комплект в подарок, береж. эксплуат., отл. сост., чистый ухож. салон, не битый, не крашеный, любые проверки, юридич. чистый. Т. 8-902-7942-282

Opel Vectra 1999 г/в, цвет синий, дв. 1,6 (101 л. с.), ГУР, ABS, 2ЭСП, кондиционер, эл/зеркала, подогрев задн. стекла, регулир. руля по выс., лифт водит. сиденья, муз. MP3, сигнал. с а/з, тонировка. Т. 8-922-3013-671

Renault Logan 2015 г/в, дв. 1,6 л (16-клап., 102 л. с.), пр. 70 тыс. км, комплект. Privilege: ГУР, кондиционер, 4ЭСП, ABS, ПТФ, 2 под. безопас., круиз-контроль, эл/зеркала с подогрев., подогрев сидений, ЦЗ, сигнал. с а/з Starline A94, штат. магнитола MP3 + USB с управ. на руле, лит. диски R15, локеры, антикор, отл. сост., своеврем. ТО, вложений не треб., чистый ухож. салон, береж. эксплуат., без ДТП, 1 собствен. Т. 8-922-3013-671

Renault Logan 2018 г/в, новый, без пробега, дв. 1,6 л (82 л. с.), 2ЭСП, ГУР, ABS, светодиод. ход. огни, муз. Pioneer MP3 + USB, тонировка, коврики в салон. Новые а/м, ПТС в наличии, гарантия 3 года или 100 тыс. км пробега, бол. модельный ряд, интересующие вопросы к менеджеру автосалона, продажа от оф. дилера, различная цвет. гамма и комплектации. Т. 8-922-3013-671

Renault Sandero Stepway 2018 г/в, новый, без пробега, дв. 1,6 л (84 л. с.), ГУР, кондиционер, 2 ЭСП, ABS, ПТФ, круиз-контроль, эл/зеркала с подогревом, подогрев пер. сидений, бол. модельный ряд а/м, различная цвет. гамма и комплект., интересующие вопросы к менеджеру автосалона, продажа от оф. дилера, ПТС в наличии. Т. 8-922-3013-671

Subaru Forester 2013 г/в,1 хоз., цвет тёмно-серый металлик, дв. 2,0 л (150 л. с.), 4WD АКПП, пр. 54 тыс. км (сервис. книжка), обслуж. у ОД в г. Ижевск, комплект.: ЭУР, 4ЭСП, ПТФ, ЦЗ, сигнал. с а/з, эл. системы безопас. и контроля движения: ABS, EBD, BAS, ESP, HAC, DAC, 7 под. безопас., кож. мультируль: управ. магнитолой и телеф. на руле, климат-контроль, круиз-контроль, ориг. штат. магнитола AM/ FM/ CD/ MP3/ USB/ AUX, штат. камера задн. вида, эл/привод и обогрев сидений, эл/привод зеркал с обогревом и функц. склад., омыватели фар, ориг. лит. диски R17, рейлинги, идеал. сост., комплект зим. резины на лит. дисках, береж. эксплуат., без ДТП 100%. Т. 8-902-7942-282

Suzuki SX4 2011 г/э, дв. 1,6 л (112 л. с.), компл.: МКПП, ГУР, ABS, 2ЭСП, эл/зеркала, музыка, ЦЗ, кондиционер, сигн., регулировка сиденья по высоте. Т. 8-922-3013-671

Suzuki SX4, 2013 г/э, цвет бело-перламутр. металлик, 1 хоз., пр. 96 тыс. км, ПТС оригинал, сборка Венгрия, дв. 1,6 л (112 л. с.), МКПП, кондиционер, ГУР, ABS, 2ЭСП, 2 под. безопас., эл/зеркала с обогр., штат. аудиосистема с упр. на руле, подогрев сидений, штат. сигнал., ЦЗ с ДУ, регулир. сиденья по выс., защита двигателя, рейлинги. Т. 8-902-7942-282

Suzuki Grand Vitara 1998 г/в, рамный внедорожник, дв. V-6, 2,5 л (144 л. с.), кузов после кап. ремонта, ход. в хор. сост., 300 тыс. руб., торг. Т. 8-922-3069-200

Toyota RAV 4 2013 г/в, 1 хоз., сборка Япония, цвет бронз. металлик, родной ПТС, пр. 87 тыс. км (родной), комплект. Prestige+ : дв. 2,2 л (150 л. с.), АКПП, 4WD, 7 под. безопас., борт. комп., ГУР, ABS, EBD, EBA, ESP, система помощи при трогании в гору и при спуске, кнопка старт-стоп, система контроля давления в шинах, кож. салон, кож. мультируль, ход. огни, светодиод. фары, ПТФ, датчики дождя и света, круиз-контроль, 2-зон. климат-контроль, затемняющ. зеркало задн. вида, 4ЭСП, эл/зеркала с подогревом, подогрев перед. сидений, складывание зеркал, эл/привод перед. сидений, обогрев лобов. стекла и рулев. колеса, штат. аудиосистема с CD и MP3, штат. навигац. система, эл/привод багажника, многофункц. цв. дисплей, штат. парктроник, камера задн. вида (вывод на монитор), ЦЗ, иммобилайзер, сигнал. с а/з, резина на литьё R17. Т. 8-902-7942-282

Volkswagen Polo 2016 г/в, цвет белый, 1 аккурат. владелец, комплект. Allstar: дв. 1,6 л (110 л. с.), 6-ст. АКПП, пр. 32 тыс. км (сервис. книжка), ЭУР, кондиционер, борт. комп., 4ЭСП, ABS, EPC, ПТФ, эл/зеркала с обогревом, 2 подушки безопас., штат. мультимедиа CD MP3 + USB с управ. на руле, ЦЗ с ДУ, сигнал. Starline, лифт водит. сидения, регулир. руля в 2 положениях, склад. задн. ряд сидений, защита двигателя, локеры, антикор, идеал. сост., чистый ухож. салон, береж. эксплуат., без ДТП 100%, резина зима-лето. Т. 8-902-7942-282

ВАЗ - 21310 2010 г/в, пр. 98 тыс. км, цвет серебро, дв. 1,7 л (80 л. с.), ГУР, локеры, антикор, лит. диски, хор. сост. Т. 8-902-7942-282

ВАЗ 111730 Lada Kalina Универсал, дв. 1,6 л, 8-клап., ЭУР, пр. 93 тыс. км, цвет бело-жёлтый перламутр., ЭСП, локеры, сигнал. с а/з, муз. MP3,USB, борт. комп., дв. и ходовая без нареканий, в отл.сост., возм. обмен. Т. 8-922-3014-577

ВАЗ 21043, 2005 г/в, тёмно-зелёный, пр. 90 тыс. км, влож. не треб., зим. и лет. резина с дисками, магнитола. Т. 8-922-3657-962

ВАЗ 21053 1995 г/в, легковой седан, пр. 37442 км, цвет бежевый (коричневый), 45 тыс. руб. Т. 8-922-3190-900

ВАЗ 2131 (Нива), 2015 г/в, 1 хоз., ГУР, фаркоп, муз., сигнал. с а/з, противотуманки, пр. 48 тыс. км, 390 тыс. руб. Т. 8-922-6479-128

ВАЗ-21061, 1995 г/в, легк. седан, пр. 100 тыс. км, цвет красный, цена при осмотре. Т. 8-922-3242-805

ВАЗ-2107, 2005 г/в, цвет «баклажан», пр. 100 тыс. км, ДВС 0,6, тех. сост., в завод. краске, салон чистый, агрегаты исправны, ТО пройден, 70 тыс. руб., торг. Т. 8-922-3600-015

ВАЗ-2114, 2010 г/в, дв. 1,6 л (81 л. с.), пр. 125 тыс. км, цвет «кварц», комплект. Люкс: салон велюр, 2ЭСП, ПТФ, подогрев сидений, борт. комп., сигнал. с а/з, муз. Sony, чехлы, лит. диски R14, без вложений, без ржавчины и дыр, пороги и днище как новые, тех. часть в отл. сост. Т. 8-922-3013-671

ВАЗ-21214 Нива 2014 г/э, 1 хоз., цв. белый, дв. 1,7 л, (80 л. с.), пр. 33 тыс. км, сигнализ., ГУР, антикор, локеры, лит. диски, фаркоп, отл. сост., не битая, не крашеная. Т. 8-902-7942-282

ВАЗ-21310 2006 г/в, двиг. 1,7 л (81 л. с.), пр. 139 тыс. км, музыка, защита двиг., коврики, локеры, антикор, тонировка, ЭСП перед. дверей, фаркоп, вложений не треб. Т. 8-922-3013-671

Газ-21, 64 г/в, пр. 87 тыс. км родной, цвет черный, салон комбинированный (кожа-ткань) светлый, гаражное хранение, фото на Авито Дром № 826704922, на ходу, возможен обмен на авто или земельный участок по предложению. Т. 8-912-0153-554

Калина Гросс 2017 г/в, цвет «пламя», есть всё, 1 хоз., пр. 25 тыс. км, 430 тыс. руб., торг, возм. обмен на а/м Гранта. Т. 8-922-2421-130

Лада Гранта 2016 г/в, в отл. сост., норма, 350 тыс. руб., СРОЧНО! Т. 8-982-4522-611

Лада Гранта, седан, цвет серебристый, 1 хоз., пр. 80 тыс. км, отл. сост., дв. 1,6 (87 л. с.), муз., ЦЗ, лит. диски. Т. 8-922-3332-355

Лада Приора 2011 г/в, хор. сост., есть рыжики, без кондиционера, комплект лет. резины на литьё, 2 владельца, пр. 94413 км, 197 тыс. руб. Т. 8-922-6462-376

Нива 4х4 2015 г/в, 1 хоз., сост. отл., дв. 1,7 л (83 л. с.), пр. 15 тыс. км, двигатель и раздатка в идеал. сост., вложений не треб., кузов на «5». Т. 8-922-3013-671

15.2 КУПЛЮ

ВАЗ, ГАЗ, УАЗ, иномарки, битые а/м, деньги сразу. Т. 8-902-4789-929, 8-902-7942-282

СРОЧНЫЙ ВЫКУП АВТО
Битые, кредитные, целые на запчасти, горелые. Т. 8-965-5555-549

Toyota Rav-4 2011 г/в, цвет серый, не битый, не крашенный, отл. сост., 895 тыс. руб. Т. 8-922-6446-360 {в 50}

ВАЗ, ГАЗ, УАЗ, иномарки, битые а/м, деньги сразу. Т. 8-902-4789-929, 8-902-7942-282

ВАЗ, иномарку, деньги сразу. Т. 8-922-6446-360

Выкуп авто. Дорого, в любом сост. (целые, битые, проблемные, кредитные). Выкуп мотоциклов, квадроциклов, снегоходов, лодок, моторов. Т. 8-902-8331-818

Мотоцикл б/у, ИЖ Юпитер-5, в хорошем состоянии, можно без документов, недорого. Т. 8-987-4866-279

Нива, 5-дверн., от 2011 г. Т. 8-922-3332-355

ЗАПЧАСТИ

16.1 ПРОДАМ

ОБЪЯВЛЕНИЯ О ПРОДАЖЕ/ОБМЕНЕ/ПОКУПКЕ/АРЕНДЕ БОЛЬШЕГРУЗНЫХ АВТОМОБИЛЕЙ, КОМПЛЕКТУЮЩИХ И ЗАПЧАСТЕЙ К НИМ – ПЛАТНЫЕ

А/резина УАЗ 225х85х15, всесезон., б/у, 3 шт., 600 руб./шт. Т. 8-922-2421-130

А/резина зим. шипов. Viatti R17 215/55, комплект, в отл. сост., б/у 2 мес. Т. 8-922-3406-625

Авторезина Dunlop лет. R18 225/55, 1 шт., б/у, в отл. сост., 8500 руб. Т. 8-922-6447-800

Авторезина новая, ЗИЛ-131, 2 шт., 8 тыс. руб./шт.; авторезина шоссейная, б/у, износ 30%, ЗИЛ-131, 2 шт., 3 тыс. руб./шт. Т. 8-922-3877-090

ГБЦ от ВАЗ 2107, хор. сост., фары перед., фонари задн., капот, багажник, эл/распределитель зажигания. Т. 8-922-3313-434

Дефлектор капота (мухобойка) на ВАЗ 2113, 2114, 2115, цвет чёрный, 290 руб. Т. 8-922-3098-058

Дефлекторы боковых окон на ВАЗ 2109, 21099, 2114, 2115, цвет чёрный, 290 руб. Т. 8-922-3098-058

Диски литые с гайками R17 5х114,3, 4 шт., б/у, в отл. сост., 15 тыс. руб. Т. 8-922-6447-800

Для ВАЗ-21074: лев. задн. дверь в сборе, регулятор давления (новый), пружины, подшипники переход., ЗУ, крестовина, компрессор, багажник, жилет, недорого. Т. 8-922-6443-763

Для ВАЗ: лит. диски с лет. резиной R-13, Amtel-Planet 175/70 R-13, отл. сост., 6500 руб. Т. 8-922-3014-577

Защита перед. бампера для Toyota Rav4, с кронштейнами, нерж. 73 мм, отл. сост. Т. 8-932-3323-812

Колёса от Hyundai Tucson, в сборе, резина б/у 1 сезон, отл. сост., «Toyo», 13,5 тыс. руб., торг. Т. 8-922-6463-279

Нож для чистки снега к колёсному трактору. Т. 8-922-3383-772

Развёртка для постелей распредвала ГБЦ 406 дв., б/у, отл. сост. Т. 8-922-3313-434

Разное

Резина Goodyear R15 205х65, б/у 1 сезон, летняя, 4 шт. Т. 8-922-3657-962

Шины Hakka 175-70-13 на ВАЗовских дисках, безкамерки, отбалансир., 6500 руб.; Амтел 185-65-14, 6000 руб., всё в хор. сост., шипы все. Т. 8-922-3219-724

Электродвигатель, б/у, в рабоч. сост., 2800 оборот., мощн. V 5 кВт, 7000 руб. Т. 8-902-6323-757

16.2 КУПЛЮ

Аккумуляторы отработанные Т. 8-922-2437-254

Стартёр, генератор, аккумулятор. Т. 8-922-6448-023

Электродвигатели, б/у. Т. 8-922-6448-023

УСЛУГИ

17.1 РАЗНЫЕ

РУБРИКА ПЛАТНАЯ

УСЛУГИ ЭЛЕКТРИКА
Ремонт и обслуживание эл/оборудования, замена эл/проводки, перенос розеток и многое другое.
Т. 8-908-2458-783

Видео-, фотосъёмка юбилеев, новогодних утренников, выпускных в школах, садах (съёмка в течение года). Оцифровка видеокассет. Музыкальный фотоальбом (слайд-шоу). Т. 8-961-5724-409 (Мегафон)

ООО "Правоохранительный центр"
Юридические услуги по возврату водительских удостоверений:
- досрочно;
- без пересдачи теории;
- по амнистии;
- официально;
- в судебном порядке.

8-800-551-80-02
звонок бесплатный
реклама

Прачечная «Белоснежка». Стираем всё. Т. 8-922-3425-860

17.2 ФИНАНСЫ

Дам деньги под 5,5% в мес., залог, можно с поручителем.
Т. 8-922-3668-733

Выдам деньги до 30 тыс. руб., быстро по паспорту, даже при просрочках в банках (ООО Финансы) Т. 8-952-6424-293

Дам 150 тыс. руб. под 5% в месяц, залог или поручительство. Т. 8-950-4627-894

Деньги до 50 тыс. руб., путём потребительского кредита, быстро, удобно. Т. 8-922-3409-955

17.3 УЧЁБА

Системы качества: ИСО, бережливое производство, риски, шесть сигма, 5С.
Т. 8-922-3220-103

Общественно-государственная автошкола "ДОСААФ"
продолжает набор на курсы по подготовке **ВОДИТЕЛЕЙ кат. В** (управление легковым автомобилем)
Т. 3-57-72, ул. Мира, 1А

Подготовка детей к школе. Занятия с младшими школьниками. **Услуги школьного логопеда. Т. 8-922-3569-557**

Дипломные и курсовые работы, практические и контрольные задания по юриспруденции, истории, политологии, философии, обществознанию, русскому, английскому, немецкому и французскому языкам, логике, экономике, педагогике, психологии, праву социального обеспечения, сооружению и эксплуатации газонефтепроводов и газонефтехранилищ. Т. 3-78-52, 8-905-8605-779

Контрольные по высшей математике. Быстро, качественно, с пояснением, недорого. Т. 8-922-3656-140

Практические и контрольные задания по физике, электротехнике, химии, биологии, математике, информатике, инженерной графике, технической механике, биомеханике, метрологии, стандартизации, сопротивлению материалов, гидравлике, материаловедению, строительству, электрике, статистике, эконометрике, электроснабжению, деталям машин, электронике. Т. 3-78-52, 8-905-8605-779

17.4 ОТДЫХ

Принимаются **заявки на новогоднюю ночь** с программой. Меню 1,5 тыс. руб. на человека. **Т. 8-922-3425-860**

ПРОВЕДЕНИЕ СВАДЕБ, ЮБИЛЕЕВ, ЛЮБЫХ ТОРЖЕСТВ. Наши праздники яркие, веселые и динамичные. Т. 8-922-3345-829

Дорогие родители! Подарите своим детям новогоднюю сказку с участием Деда Мороза и Снегурочки! Тёплые и приятные воспоминания останутся с вами надолго! Акция: сделайте заказ до 15 декабря и цена будет 600 руб. на любой день. Т. 8-982-4780-338

Фотосъемка: свадьбы, юбилеи, корпоративы, выпускные альбомы. Т. 8-922-3272-748

17.5 ЗДОРОВЬЕ

СТОМАТОЛОГИЧЕСКИЕ УСЛУГИ:
зубопротезирование, консультации.
Декабристов, 1"Б".
Т. 8-909-7290-613

17.6 ДОМ

Компания «Большой Урал» выполняет **работы по ремонту крыш, кровель любой сложности. Строительство, ремонт и отделка в короткие сроки по доступным ценам.**
Бесплатный выезд специалиста, расчет материалов, смет. Договор, гарантия, скидки.
Т. 8-950-445-22-86

БУРЕНИЕ СКВАЖИН
под воду, сваи, промывка заиленных скважин, видеодиагностика.
Т. 8-922-300-52-52, 8-919-7045-330

реклама
ТЕЛЕМИР
Цифровые приставки. Телекарта Триколор, НТВ+, МТС
2-19-75, 8-922-309-25-75
Коралл «Тэфи», ул. К. Маркса, д.50 (вход через офис компании «Деньга»)

БУРЕНИЕ СКВАЖИН на воду, под сваи. Инженерная геология. Быстро, качественно.
Т. 8-922-2433-059

РЕМОНТ ТЕЛЕВИЗОРОВ и бытовой техники.
Гарантия, качество.
Т. 8-922-3001-003, 4-99-66

РЕМОНТ ХОЛОДИЛЬНИКОВ на дому. Т. 8-922-2437-254

Ремонт ХОЛОДИЛЬНИКОВ и КОНДИЦИОНЕРОВ на дому. Профессионально, гарантия.
Т. 4-99-99

Ремонт СТИРАЛЬНЫХ МАШИН на дому
Т. 8-922-6405-220

Ремонт СТИРАЛЬНЫХ МАШИН на дому
Т. 8-922-2414-061, 4-77-33

НАСТРОЙКА И РЕМОНТ КОМПЬЮТЕРОВ И НОУТБУКОВ.
Большой опыт. Низкие цены.
Выезд в район. Гарантия.
Т. 8-922-2443-707, 4-99-19

ШТУКАТУРКА - 80 руб., ПОКРАСКА - 50 руб., ШПАКЛЕВКА - 70 руб., ОБОИ - 70 руб.
Т. 8-922-3675-329

РЕМОНТ КВАРТИР, ПОМЕЩЕНИЙ
Демонтаж, монтаж перегородок, обои, шпаклевка, ГКЛ, кафель, сантехника, электрика, уст. дверей и мн. др.
Т. 8-922-6468-039

РЕМОНТ КВАРТИР. НЕДОРОГО. Обои, покраска, штукатурка, шпаклёвка стен и потолков.
Т. 8-922-3192-616

САНТЕХРАБОТЫ
Т. 8-922-3122-334

РЕМОНТ И ИЗГОТОВЛЕНИЕ КОРПУСНОЙ МЕБЕЛИ
Ремонт купе. Замена кухонных фасадов и столешниц. Скидки до 30 % на изготовление мебели. **Т. 8-922-3003-873**

Все виды внутренних и наружных работ, укладка брусчатки любые фасадные работы, максимальное качество в короткие сроки. Т. 8-922-3708-118, 8-922-3354-762, 8-922-3392-567

Строим дома, бани, садовые домики, из бревна и бруса, брус можно с прострожкой, заборы металлические, внутренняя отделка. Т. 8-922-3874-244, 8-922-3238-310

Стройка и ремонт. Выполняем кровельные работы, строительство любой сложности, ремонты в короткие сроки, гарантия 5 лет, пенсионерам скидка. Т. 8-932-3350-072

17.7 АВТОРЕМОНТ

ДВС, КПП, ходовой. ВАЗ, ГАЗ, УАЗ, импортных авто. Антикор, шумоизоляция. Недорого. Качественно. Т. 8-922-3563-550, 8-919-4570-738

Ремонт отечественных автомобилей, выезд на место ремонта. Т. 8-922-3161-290

МАСТЕРСКАЯ
ремонт бытовой и профессиональной техники:

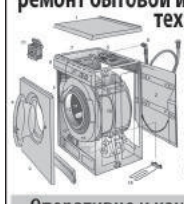

- стиральных машин;
- посудомоечных машин;
- холодильников;
- кондиционеров;
- электроплит;
- вытяжек;
- пылесосов и др. техники.

Оперативно и качественно, гарантия
Любые запчасти в наличии и под заказ
Возможен безналичный расчет
8922-3030-764 ☎ 48-778
ул. Советская, 6 (подвал)
rem-sma@bk.ru
реклама

ПОДАТЬ ОБЪЯВЛЕНИЕ В «ЧИ» ЛЕГКО! НА ЭЛЕКТРОННУЮ ПОЧТУ bochaint@chaint.ru | НА САЙТЕ chaint.ru В ГРУППЕ ВК vk.com/chaint В РЕДАКЦИИ ул. Мира, 1А | Объявления в текущий номер **принимаются до 14:00 вторника** Купон и правила подачи объявлений **на стр.16**

Вакансия SMM-редактора

В редакции еженедельной газеты «Частный Интерес» и интернет-портала «Чайкнет» открыта вакансия SMM-редактора, который будет отвечать за присутствие и коммуникацию изданий в социальных сетях.

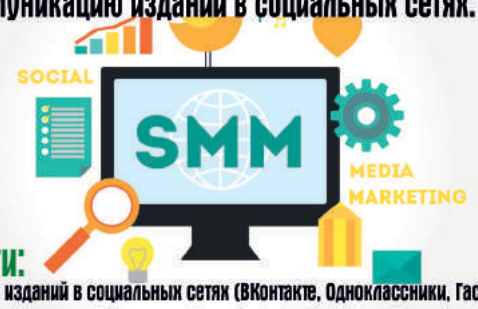

Обязанности:

- Ведение аккаунтов изданий в социальных сетях (ВКонтакте, Одноклассники, Facebook, Instagram, YouTube)
- формирование информационных поводов, составление и реализация редакционного плана
- написание текстов и подготовка визуальных материалов
- работа с аудиторией, увеличение числа подписчиков
- анализ эффективности, составление отчетов.

Требования:

- опыт работы в СМИ (медиа);
- умение мыслить текстами и редакторскими материалами;
- знание основ редактуры, грамматики и стилистики русского языка;
- творческий подход к работе;
- организованность, оперативность, навыки работы в режиме многозадачности.

Условия:

- работа в команде ведущих изданий Чайковского
- официальная заработная плата
- официальное трудоустройство по ТК РФ
- полная занятость

Подробности по тел. 8-982-445-22-14

Если вы хотите стать частью нашей команды — присылайте ваше резюме на e-mail: chaintres@chaint.ru

17.8 АВТОУСЛУГИ

КРАН-БОРТ
стрела 8 м, 3 т, борт 5 т, 6 м.
Т. 8-922-2432-480
Наличный, безналичный расчёт.

УСЛУГИ АССЕНИЗАТОРА
в городе Чайковском и по району
Т. 8-922-2468-465

ГАЗЕЛЬ-ТЕНТ
Верх съёмный. БЕЗ ВЫХОДНЫХ. По России. Есть грузчики.
Т. 8-922-6416-327

ЭКСКАВАТОР-ПОГРУЗЧИК JCB-4CX, ГИДРОМОЛОТ
Ковш 1,3 м
УБОРКА СНЕГА
Т. 8-922-3283-008, 8-922-3082-888

РЕКЛАМА
ЭВАКУАЦИЯ ЛЕГКОВЫХ АВТОМОБИЛЕЙ ЛЮБОЙ СЛОЖНОСТИ

КРУГЛОСУТОЧНО
тел. 5-32-12
8-922-3555-077, 8-922-356-21-24

УБОРКА И ВЫВОЗ СНЕГА
ПОГРУЗЧИК ФРОНТАЛЬНЫЙ объём ковша 2 м³
САМОСВАЛ г/п 13 тонн
КРАН-БОРТ ВЕЗДЕХОД высота подъёма стрелы 20 м; г/п стрелы 7 т., г/п борта 15 т. длина борта 9 м
УСЛУГИ КРАНА 7 тонн
8-922-320-1679
8-912-981-5629
РЕКЛАМА

АВТОВЫШКА 18 м,
кран-борт 5 т, стрела 18 м, 5 т.
Т. 8-922-2439-091

КОТОМКА
Т. 8-922-3093-428

ГАЗЕЛЬ
по городу.
Т. 8-922-2450-033

ГАЗЕЛЬ-ТЕНТ
Грузчики.
Т. 8-922-6467-286

ГАЗЕЛЬ-ТЕНТ
1.5 т, город, Россия, район. ВОЗИМ ВСЁ, работаем каждый день до 22.00.
УСЛУГИ ГРУЗЧИКОВ.
Т. 8-922-3118-625

ФРОНТАЛЬНЫЙ ПОГРУЗЧИК
ВЫВОЗ СНЕГА, МУСОРА
Камаз 10-20 т. Любая форма оплаты.
Т. 8-922-3098-717

реклама
УСЛУГИ фронтального погрузчика
- объём ковша 2 м³
- г/подъёмность 3 т

УБОРКА СНЕГА
2-01-33
8-922-3090-129

ООО «Либерти» требуются сотрудники для работы вахтовым методом:
- Упаковщики продукции
- Сборщики жгутов
- Подсобные рабочие
- Арматурщики
- Бетонщики

Предоставляются: бесплатное проживание, стабильная з/п, оформление по ТК РФ.
Тел.: 8-982-120-75-17, Гузель
e-mail: liberti88@bk.ru
реклама

КРАН-БОРТ АВТОВЫШКА
высота подъема 23 м, г/п стрелы 10 т, дл. борта 8 м, г/п борта 11 т.

Т. 8-922-3246-337, 8-904-8486-981

ЭКСКАВАТОР-ПОГРУЗЧИК JCB
ГИДРОМОЛОТ

Т. 8-904-8486-981, 8-922-3246-337

РАБОТА

18.1 ТРЕБУЕТСЯ

ПОВАР, ЭЛЕКТРИК, ДВОРНИК
на постоянную работу
Т. 4-62-99, 4-51-55 с 9:00 до 17:00

Медицинская сестра - ассистент врача стоматолога в медицинскую клинику "Дента-люкс", з/п 15 тыс. руб. **Т. 8-922-3873-100,** Лариса Михайловна

ВОДИТЕЛИ
кат. С и Е, на самосвал Volvo. **Работа вахтой.**
Т. 8-922-3666-887

РАЗНОРАБОЧИЕ
в погонажный цех: погрузка, разгрузка, укладка пиломатериала.
Т. 8-912-9849-494

АВТОМОЙЩИК
г/р: 2/2, з/п 10-15 тыс. руб., соц. пакет.
Т. 4-54-66

РАЗНОРАБОЧИЕ и **АВТОМОЙЩИКИ**, можно без опыта.
Т. 8-922-3121-939, Советская, 2/10, стр. 8

Водитель кат. Е на Урал-лесовоз с гидроманипулятором, в связи с расшир. автопарка, з/п от 40 тыс. руб., трудоустр., соц. пакет, без командировок, иногородним предостав. жильё. Т. 8-932-3348-588

Водитель кат. Е, на МАЗ-кранборт, МАЗ-лесовоз, работа в городе. Т. 8-982-4906-947

Водитель кат. С, Е, на междугород. грузоперевозки, с о/р на полуприцепе. Т. 8-912-5909-575

Водитель на МАЗ кран-борт, лесовоз с прицепом, МАЗ миксер, КАМАЗ самосвал. Т. 8-922-2418-811

Водитель-экспедитор в компанию по доставке питьевой воды в бутылях (19 л), обяз.: погрузка, разгрузка воды на складе, доставка воды клиентам, треб.: права кат. В, вежливость, ответственность, гр/р: ПН-ПТ с 8:30 до 19:00, возм. дежурство в СБ с 10:00 до 15:00, оплата сдельная. Т. 8-34241-6-22-22, 8-922-3130-457

Инженер ПТО, треб.: тех. образов., о/р, e-mail: et-market@mail.ru Т. 6-24-97, с 08:00 до 17:00

Инженер-технолог по мех. обработке на предприятие, полн. занятость, оформ. согласно ТК, з/п - по результатам собеседования, резюме: urmanka@mail.ru. Т. 4-61-35

Комплектовщики в компанию «Страна вакансий», активные и энергичные, без о/р, вахта с беспл. проживанием в Москве и МО. Т. 8-902-8332-539

Мастера женского и мужского залов широкого профиля, маникюрист, брадобрей, с о/р, в парикмахерскую «Шарм». Т. 6-09-95, 8-922-2432-500

Торговый представитель
(возможно совместительство)
Опыт работы в продажах и наличие а/м обязательны
Офиц. трудоустройство
оплата ГСМ, з/п от 30 тыс. руб.
8-922-3202-987, 8-922-3777-067

Машинист компрессорных установок в группу компаний «Чайковский текстиль», с о/р. Т. 8-34241-7-77-70

Менеджер по продажам на предприятие, резюме: info@unikon.su. Т. 8-34241-9-57-10

Менеджер по рекламе, треб.: коммуникаб., увер. пользоват. ПК, нацеленность на результат, желание и умение работать, обяз.: ведение пост. клиентов и поиск новых, обработка сопутств. докум., гр/р: 5/2, оф. трудоустр., оклад + %. Т. 8-922-3000-432

Требуются РАБОТНИКИ для РАСКЛАДКИ РЕКЛАМЫ по почтовым ящикам многоквартирных домов. График работы свободный. Т. 8-922-3212-100

Монтажник санитарно-технических систем в группу компаний «Чайковский текстиль», с о/р. Т. 8-34241-7-77-70

Наладчик технологического оборудования в группу компаний «Чайковский текстиль», с о/р, оф. трудоустр., полн. соц. пакет, беспл. питание, спецодежда. Т. 8-34241-7-77-70

Официантка в кафе. Т. 8-922-3004-186

Оценщик, обязательно с о/р не менее 1 года, полный рабоч. день, з/п 10 тыс. руб. + процент от сделки. Резюме на почту n.tut@list.ru. Т. 8-922-3309-090

Продавец в продукт. магазин (Мира, 2/3), гр/р: 2/2, с 8:00 до 22:00. Т. 8-922-6454-912

Продавец-кассир в м-н Fix Price (ТЦ Адмирал, Вокзальная, 2), гр/р: 5/2, з/п от 16 тыс. руб. Т. 8-922-3259-185

Продавец-консультант в ООО «Айболит» (ветеринар. товары), оплата и гр/р по итогам собеседования. Т. 8-922-6451-875

Продавец-консультант в м-н автозапчастей «Клаксон» (Декабристов, 1а), на пост. работу, гр/р: 2/2, с 8:00 до 20:00, з/п от 15 тыс. руб., труд-во. Т. 8-922-3445-065, Сергей

Продавцы-кассиры, пекарь в супермаркет на Заре, оф. трудоустр., своеврем. выплата з/п, бесплат. обеды и доставка до дома, СРОЧНО! Т. 2-93-01

Производитель сантехнических работ с о/р, e-mail: et-market@mail.ru Т. 6-24-97, с 08:00 до 17:00

Производитель электромонтажных работ с о/р, e-mail: et-market@mail.ru Т. 6-24-97, с 08:00 до 17:00

Работник (желат. жен.) для уборки в офисе, обяз.: ежедн. влаж. уборка полов, уход за меб. и орг. техникой, мытьё посуды, вынос мусора, гр/р: ПН-ПТ. Т. 8-912-5902-624

Работники в клининговую компанию ООО «Мастер Чист», на пост. работу: уборка кв. и офисов (кафе), химчистка мяг. мебели и ковров с помощью проф. оборудования; обучаем. Т. 8-922-3029-705

Разнорабочие, кровельщики, ученики кровельщика в бригаду строителей, работа (объекты) в черте города, з/п 1000 руб./смена. Т. 8-922-3835-922, Алексей, с 8:00 до 18:00

Репетитора по англ. языку для ребёнка (4 класс), желат. на Уральской. Т. 8-922-3369-257, 8-922-3155-243

Слесарь-ремонтник в группу компаний «Чайковский текстиль», с о/р. Т. 8-34241-7-77-70

Сотрудник на пресс на пр-во трикотаж- изделий, можно без о/р,треб.: обучаемость, внимательность, аккуратность, оф. трудоустр., гр/р: 5/2, с 8:00 до 17:00. Т. 8-908-2516-580

Специалист по тендерам с о/р, обяз.: мониторинг тендеров, контроль, подготовка документов, отчётность, резюме : et-market@mail.ru Т. 6-24-97, с 08:00 до 17:00

Уборщик помещений в банный комплекс (Есенина, 6), гр/р: ночь через две, з/п от 15 тыс. руб. Т. 8-922-3572-200, с 12:00 до 21:00

Ученики аппаратчиков аппретирования, отбельщики в группу компаний «Чайковский текстиль», возм. без о/р (обучаем), оф. трудоустр. Т. 8-34241-7-77-70

Учитель англ. языка, педагог-психолог, соц. педагог, вахтёр, уборщик служеб. помещений в МАОУ СОШ № 11, на пост. работу. Т. 2-30-05, 2-31-05, 2-32-05

ПРЯМОЙ РАБОТОДАТЕЛЬ! **ТРЕБУЮТСЯ:**
- **Кондукторы**
г. Ковров (Владимирская обл.), г. Ульяновск, г. Казань, г. Ижевск
- **Упаковщики**
г. Екатеринбург, г. Ряжск (Рязанск. обл.) г. Москва, г. Кременки (Калужск. обл.)

Работа по России вахтовым методом 60/30. Трудоустройство по ТК РФ. О наличии вакансий уточнять по телефону.
8-922-503-24-35
Телефон горячей линии: 8-800-222-04-87

Учитель истории и обществознания, учитель англ. языка в МАОУ СОШ № 11, на пост. работу. Т. 2-32-05, 2-30-05, Вокзальная, 51а

Швеи в группу компаний «Чайковский текстиль», возможно без о/р (обучаем), бесплатное питание, спецодежда. Т. 8-34241-7-77-70

Швеи, закройщик на производство трикотажных изделий, на пост. работу, о/р приветств., предлагаем обучение с последующ. трудоустр., вся информ. на собеседовании, СРОЧНО! Т. 8-908-2516-580

Фрезеровщик в группу компаний «Чайковский текстиль», с о/р. Т. 8-34241-7-77-70

Электромонтёры 4,5 разряда в строит. фирму, гр/р: 5/2, с 8:00 до 17:00, возм. командировки, о/р приветствуется. Т. 6-11-79

Электромонтёры в группу компаний «Чайковский текстиль», с о/р или со спец. образов. Т. 8-34241-7-77-70

18.2 ИЩУ РАБОТУ

Водителем кат. В, С, о/р на межгороде более 10 лет; автослесарем, мотористом, агрегатчиком. Т. 8-922-3563-550, 8-919-4570-738

Воспитателем в д/с, или няней по уходу за ребенком. Т. 8-922-4590-025

Девушка, в/о (гос. и муниципал. управление), рассм. варианты. Т. 8-922-6454-171

Доп. работу, рассм. все предложения. Т. 8-908-2488-032

М/ч, любую разовую работу, оплата сразу; подработку, оплата 1 р./нед., о/р в строительстве. Т. 8-922-3176-004, 8-992-2127-844

М/ч, охранником, кочегаром, уход за частн. домом, уборка снега, колка дров, уход за пожил. людьми, оплата ежедневно или 1 р./нед. Т. 8-922-3176-004, 8-992-2127-844

Мужчина, 30 лет, сред.-спец. образов., без в/п, продавцом, сторожем, дворником или разовую (уборка тер-рии, сборка мебели, демонтаж, посудомойщик и т. п.). Т. 8-922-3369-024

Мужчина, дворником, грузчиком, уборщиком и др. Т. 8-912-8829-116, с 21:00 до 23:00

Пекарем, о/р есть, или др. хор. оплач. работу, интим, маркетинг не предлагать. Т. 8-922-3182-136

Продавцом-кассиром, высш. экон. и торг. образов., о/р, ответств., коммуникаб., рассм. варианты, СРОЧНО! Т. 2-95-02, 8-922-3164-919

Работу, 5/2, с 8:00 до 17:00, з/п от 15 тыс. руб., интим и Интернет не предлагать. Т. 8-922-3071-287

Разнорабочим, 200 руб./ч. Т. 8-908-2488-032

Уборщицей, в днев. время; сиделкой, в первой половине дня, на Основном. Обязательная, без в/п, добросовестная. Т. 8-922-3248-778

БЮРО НАХОДОК

19.1 УТЕРЯНО

Диплом на имя Котовой Екатерины Георгиевны, сб5865347 выдан 04. 07. 2005 г. считать недействительным. Т. 8-922-3311-910

Кошель Samsonite, тёмно-зелёный, с деньгами (5000 руб.) и картами Visa. Честным людям, вернувшим кошель, щедрое вознаграждение. Т. 8-922-2431-233

Телефон Samsung Galaxy Grand, в чехле-обложке серого цвета, за вознаграждение. Т. 8-902-8380-900

ОКАЖИ–ПОЛУЧИ

20.1 ПОМОЩЬ

Аппарат слуховой, приму в дар или куплю за 1000 руб. Т. 8-922-6439-248 (писать sms)

Кроватка дет., 1,2 м, хор. сост., отдам. Т. 3-58-33

«Частный Интерес», № 50 (1058) от 12 декабря 2018 г. (16+)

Учредитель, издатель - Евгений Михайлович Мартюшев
Главный редактор - Светлана Михайловна Мартюшева
Выпускающий редактор - С.М. Мартюшева, тел. (34241) 22-310, e-mail: chaintres@chaint.ru
Помощник редактора – М.В. Русских
Дизайн - Ю.О. Пальгова, М.В. Липатова, В.А. Кульсинов, **вёрстка -** Е.Н. Харламова. **Набор -** М.В. Казанцева, **корректор -** В.В. Мухаметдинова.

Газета отпечатана АО «ИПК «Звезда» Россия, 614990, Пермский край, г. Пермь, ул. Дружбы, д. 34, литер К, эт. 3.
Тираж 11000 экз.
Заказ 3453
Цена свободная
Дата выхода – 12.12.18 г.
Газета зарегистрирована Управлением Федеральной службы по надзору в сфере связи, информационных технологий и массовых коммуникаций по Пермскому краю.

Свидетельство о регистрации ПИ № ТУ 59 – 1058 от 22.10.15.
Адрес издателя: 617760 Пермский край, г. Чайковский, ул. Ленина, 63/2
Адрес редакции: 617760, Пермский край, г. Чайковский, ул. Мира, 1а
Тел./Факс: (34241) 37-500, E-mail: chaintres@chaint.ru, Сайт: www.chaint.ru
Рекламный отдел - (34241) 22-311, e-mail: reklama@chaint.ru

- Перепечатка материалов и использование их в любой форме, в т.ч. в электронных СМИ, без письменного разрешения не допускается.
- Рукописи не возвращаются и не рецензируются.
- Редакция не несёт ответственности за достоверность информации, опубликованной в рекламных объявлениях. Словами «Реклама», «На правах рекламы» и «Новости компании» отмечены рекламные материалы и модули.

Телефон для подачи бесплатных объявлений - (34241) 222-68, 8-922-3122-226

реклама

кредит от 11,49%*

Успей взять!

*Потребительский кредит наличными для жителей г. Пермь и Пермского края от 50 000 до 1 000 000 рублей на срок до 5 лет по ставке от 11,49% до 16,99% годовых. При отказе от страхования жизни и здоровья процентная ставка увеличивается не более чем на 6,5% годовых. Ставка определяется индивидуально в зависимости от суммы кредита, кредитной истории клиента, уровня текущей кредитной и долговой нагрузки, оценки возможности оплачивать новые финансовые обязательства, а также скоринговой оценки клиента согласно предоставленным клиентом данных. Банк оставляет за собой исключительное право на предоставление или отказ в предоставлении кредита. Информация действительна на 03.12.2018 г. Клюква – розничный бренд ПАО АКБ «Урал ФД». Генеральная лицензия ЦБ РФ № 249 от 12.05.2015 г.

8 800 100 10 40
www.klookva.ru

клюква

урал фд

РУССКИЙ ФЕЙРВЕРК

реклама

Мы заботимся о вашем празднике!

Широкий ассортимент
Низкие цены
Доставка

8-922-242-40-66
4-39-37

ул. Промышленная, 11а
(слева от «Акварели»)
https://vk.com/russuianfire

СПЕЦПРОЕКТ

Новогоднее настроение

ДО НОВОГО ГОДА ОСТАЛОСЬ ЧУТЬ БОЛЬШЕ МЕСЯЦА. ВЫ УЖЕ НАЧАЛИ ГОТОВИТЬСЯ К ЭТОМУ СОБЫТИЮ? ПРЕДЛАГАЕМ ВАМ ПОДУМАТЬ ОБ ЭТОМ ЗАРАНЕЕ.

ПРАЗДНИЧНОЕ НОВОГОДНЕЕ ПРЕДСТАВЛЕНИЕ
Приключения Фунтика
с 22 по 30 декабря
КРЫТЫЙ ЛЕДОВЫЙ КАТОК ТЕМП
Программа включает в себя:
25 мин. представление +
25 мин. массовое катание:
представление (выступление фигуристов МАУ «СК Темп», артистов и танцевальных групп)
массовое катание (для детей прокат коньков включен в стоимость билета)
фотосессия с Дедом Морозом, Снегурочкой и героями представления
г. Чайковский, пр. Победы, 26 2-50-10, 2-51-53
реклама

веселая затея праздника магазины
Праздник начинается здесь
• Салюты и фейерверки
• Карнавальные аксессуары
• Праздничный декор
• Воздушные шары
г. Чайковский, ул. Вокзальная, 14/1
т. 8-922-242-4066, https://vk.com/veselo59
реклама

АВТОСТЕКЛО установочный центр
4-92-02 8(922) 642-21-64
ПОДАРИТЕ СЕРТИФИКАТ
Порадуйте своих родных, близких и коллег-автолюбителей
реклама

магазин «КАРТРИДЖ+»
скидки до 10%
с 17 декабря по 7 января
Заправка картриджей: лазерные от 200 руб. струйные от 100 руб.
Готовимся к Новому году!
На все услуги и товары
При покупке от 1000 руб. наушники для телефона в подарок
ул. Мира, 19 т. 49-775, 8-922-322-55-01
реклама

ЭлектроМагазин
В честь дня энергетика с 12 по 22 декабря
СКИДКИ до 15%*
*Подробности акции у продавцов-консультантов
ул. Промышленная, 10, корп. 9 (напротив Паспортного стола)
4-62-33
4-62-43
реклама