№ 49 (1057)
5 декабря 2018 г.
ЧАЙКОВСКИЙ ЕЖЕНЕДЕЛЬНИК
www.chaint.ru
цена 30 рублей

16+

ЧАСТНЫЙ ИНТЕРЕС
★ газета, приносящая удачу

«Малый и средний бизнес должен представлять из себя опору развития экономики нашей страны».

В.В. Путин

«ЦВЕТОЧНАЯ КОЛЛЕКЦИЯ» — ВОЛШЕБНЫЙ МИР ЦВЕТОВ

Фото Нели Соколовой

ЗА ГОРАМИ, ЗА ЛЕСАМИ, НА УРАЛЕ, В ПЕРМСКОМ КРАЕ, В ГОРОДЕ, ЧТО НА БЕРЕГУ КАМЫ, ПОЯВИЛСЯ ВОЛШЕБНЫЙ МИР ЦВЕТОВ. НЕТ, ЭТО НЕ СКАЗКА, ЭТО – СКАЗОЧНАЯ РЕАЛЬНОСТЬ, О КОТОРОЙ МЫ СПЕШИМ ВАМ РАССКАЗАТЬ.

→ стр. 8

ISSN 2499-9571

ЛИДЕР ЕСТЬ – ПОБЕДЫ БУДУТ!

В первый день зимы в посёлке Новый Воткинского района в рамках программы «Газпром – детям» был открыт новый физкультурно-оздоровительный комплекс «Лидер».

→ стр. 2

НОВЫЙ ГЛАВА ЧАЙКОВСКОГО

На прошлой неделе 29 и 30 ноября стали историческими датами для нашего вновь образованного городского округа. В первый день прошли выборы главы объединённой Чайковской территории, во второй – торжественная церемония его вступления в должность.

→ стр. 3

ПОПАЛ В ДТП БЕЗ СТРАХОВКИ: ПОСЛЕДСТВИЯ, АЛГОРИТМ ДЕЙСТВИЙ

Страховой полис ОСАГО – важный документ, особенно необходимый при ДТП. Что делать, если у участников ДТП нет страховки, читайте в нашем материале.

→ стр. 5

Мед. центр «Надежда» г. Санкт-Петербург
ЛАЗЕРНАЯ ТЕРАПИЯ в сочетании с нейростимуляцией
ЛЕЧЕНИЕ ТЕРАПЕВТИЧЕСКИМ ЛАЗЕРОМ без операции при: остеохондрозе, артрозе, артрите, грыжах позвоночника, гастрите, язвенной болезни, геморрое, простатите, аденоме, ИБС, стенокардии, гипертонии, варикозном расширении вен, рините, гайморите, бронхите, нейродермите, экземе, пяточных шпорах и др.
ГЛАЗНЫЕ БОЛЕЗНИ: близорукость, дальнозоркость, катаракта, слезотечение и др.
Длительный устойчивый результат в любом возрасте
с 26 ноября 2018 г. НАЧАЛО ПРИЁМА
ежедневно с 9.00 до последнего пациента
Сб., Вс. – до 15.00
г. Чайковский, пр. Победы, 2 (спорткомплекс «Темп», здание катка)
КОНСУЛЬТАЦИЯ БЕСПЛАТНО!
ПЕНСИОНЕРАМ СКИДКИ!
Справки по телефону: 8-902-799-3005
Лиц. № ЛО47-01-001441 от 17.05.2016 г. выд. гос. ком. Ленинградской обл. по здравоохр. и фармации
УТОЧНЯЙТЕ У ВРАЧА ВОЗМОЖНЫЕ ПРОТИВОПОКАЗАНИЯ
реклама

Новости компании

ЛИДЕР ЕСТЬ – ПОБЕДЫ БУДУТ!

В ПЕРВЫЙ ДЕНЬ ЗИМЫ В ПОСЁЛКЕ НОВЫЙ В РАМКАХ ПРОГРАММЫ «ГАЗПРОМ – ДЕТЯМ» БЫЛ ОТКРЫТ НОВЫЙ ФИЗКУЛЬТУРНО-ОЗДОРОВИТЕЛЬНЫЙ КОМПЛЕКС «ЛИДЕР».

«Газпром – детям» – социальный проект «Газпрома», реализуемый на территориях присутствия компании и направленный на создание условий для гармоничного духовного и физического развития детей и подростков. Открытие нового ФОК «Лидер» на Новом – это яркое подтверждение реализации данного проекта на территории Удмуртской Республики, где осуществляет свою деятельность дочернее предприятие компании – ООО «Газпром трансгаз Чайковский». Данный ФОК вошёл в состав Управления аварийно-восстановительных работ №1 – филиала ООО «Газпром трансгаз Чайковский», являющегося градообразующим предприятием муниципального образования (МО) «Нововолковское».

НОВЫЙ. ПЯТНАДЦАТЫЙ. ДОЛГОЖДАННЫЙ

Данный спортивный объект построен по высоким стандартам качества с применением новейших материалов и технологий. На строительство сооружения было потрачено 113 млн рублей.

Стоит отметить, что на сегодняшний день в структуре ООО «Газпром трансгаз Чайковский» уже имеется 14 физкультурно-оздоровительных комплексов, один стадион и один бассейн. Новый, 15-й ФОК имеет особую социальную значимость не только для всех работников УАВР №1, жителей МО «Нововолковское», но и всего Воткинского района.

Участники семейно-спортивных игр «Весёлые старты»

Памятное фото. Почётные гости, строители, юные спортсмены и артисты

Физкультурно-оздоровительный комплекс вместе с прилегающими спортивными объектами включает в себя спортивный универсальный зал, тренажёрный зал, сауну, бассейн, административные и технические помещения общей площадью более 2000 кв. м. Здесь можно поиграть в футбол, баскетбол, волейбол, теннис, заняться лёгкой атлетикой, гимнастикой, гиревым спортом, шахматами и шашками. Ежедневно комплекс может принимать более 100 посетителей. Рядом с ФОК сооружена хоккейная площадка, которая в летний период будет использоваться для игры в большой теннис.

ДЕНЬ ОТКРЫТИЯ

Свидетелями уникального события – открытия спортивного объекта – стали более 300 человек: жители муниципального образования «Нововолковское», работники ООО «Газпром трансгаз Чайковский», спортсмены и почётные гости, среди них – первый заместитель Председателя Правительства УР Александр Свинин, генеральный директор ООО «Газпром трансгаз Чайковский» Сергей Сусликов, глава муниципального образования «Воткинский район» Илья Прозоров.

Именно они, а также начальник УАВР №1 Николай Подкопаев перерезали ленту, символизирующую открытие комплекса. Затем все участники праздника были приглашены в большой универсальный зал ФОКа, где состоялась официальная часть.

Сергей Сусликов, генеральный директор ООО «Газпром трансгаз Чайковский», приветствуя жителей посёлка Новый и гостей, сказал:

– Сегодня я своими глазами вижу, что это событие является значимым для посёлка и для республики в целом. Уверен, что у комплекса «Лидер» большое будущее, он всегда будет полон взрослыми и детьми, будет готовить будущих чемпионов не только для республики и России, но и лидеров спорта мирового уровня.

От имени главы Удмуртии первый заместитель Председателя Правительства УР Александр Свинин заверил присутствовавших в том, что данный объект будет и дальше развиваться:

– Сегодня в Удмуртии появилось достойное спортивное сооружение. Вызывает огромное уважение, в какие сроки и с каким качеством построено это сооружение. Правительство Удмуртии заверяет, что этот объект будет и далее развиваться, чтобы жители посёлка Новый, жители всего Воткинского района смогли заниматься новыми, дополнительными видами спорта. «Газпром» свои обязательства выполнил, теперь и правительство должно выполнить свои. Поэтому это только начало!

После приветственных слов заместитель генерального директора ООО «ИнвестСтрой» Андрей Полищук вручил от имени строителей начальнику УАВР №1 Николаю Подкопаеву символичный ключ от комплекса. Николай Подкопаев, в свою очередь, рассказал присутствующим о мечтах и задумках: строительстве современного стадиона и обустройстве комфортабельной парковки для машин возле нового спорткомплекса.

Праздник продолжился: в большом зале для работников УАВР №1 начались соревнованиями по настольному теннису, а в малом зале прошли состязания по армреслингу для всех желающих. На улице возле комплекса были организованы семейно-спортивные игры «Весёлые старты».

Уже в ближайшее время «Лидер» гостеприимно распахнёт свои двери для всех желающих. С понедельника по пятницу, в вечернее время, ФОК будут посещать работники ООО «Газпром трансгаз Чайковский», а в дневное время и в выходные комплекс будет открыт для юных спортсменов.

Марианна Русских
Фото Дмитрия Акулова

Новости компании

КПК «СБЕРКНИЖКА»: СЕМЬ РАЗ ОТМЕРЬ, ОДИН РАЗ ОТРЕЖЬ

ВСЯ СОВРЕМЕННАЯ ИСТОРИЯ НАШЕЙ СТРАНЫ, А ТАКЖЕ ПЕРИОДИЧЕСКИ ВСПЛЫВАЮЩИЕ НОВОСТИ О ТОМ, КАК ПРЕКРАЩАЮТ СВОЁ СУЩЕСТВОВАНИЕ ТЕ ИЛИ ИНЫЕ ФИНАНСОВЫЕ ОРГАНИЗАЦИИ, ХОРОШО НАУЧИЛИ БОЛЬШИНСТВО ИЗ НАС ПРИМЕНЯТЬ ЭТУ ПОСЛОВИЦУ НЕ НА СЛОВАХ, А НА ДЕЛЕ. И ПРАВИЛЬНО: ВО ВСЁМ, ЧТО ТАК ИЛИ ИНАЧЕ КАСАЕТСЯ ДЕНЕЖНЫХ СРЕДСТВ, ЛУЧШЕ ТЫСЯЧУ РАЗ ВСЁ ОБДУМАТЬ, ЧЕМ, ПОДДАВШИСЬ ГРОМКОЙ РЕКЛАМЕ, СОВЕРШИТЬ НЕОБДУМАННЫЙ ПОСТУПОК И ДОВЕРИТЬ СВОИ КРОВНО ЗАРАБОТАННЫЕ ДЕНЬГИ НЕБЛАГОНАДЁЖНОЙ ОРГАНИЗАЦИИ.

Большинство горожан давно знают, что в Чайковмком с начала марта ведёт свою деятельность кредитный потребительский кооператив «СБЕРКНИЖКА», который предлагает до 13,5% годовых по договорам сбережений. Доходность действительно одна из самых высоких в городе и уже привлекла в кооператив многих наших жителей, но как обстоят дела с надёжностью? Здесь, к счастью, тоже всё в порядке и, что самое главное, по закону:

- КПК «СБЕРКНИЖКА» действует на основании Федерального закона «О кредитной кооперации»:
- КПК «СБЕРКНИЖКА» входит в реестр кредитных потребительских кооперативов Центробанка РФ (это вы можете проверить самостоятельно на сайте ЦБ РФ), соблюдает все его требования и находится под серьёзным контролем. Соответственно, и сохранность сбережений гарантируется непосредственно Центробанком РФ, который располагает специальным страховым фондом.
- КПК «СБЕРКНИЖКА» входит в состав СРО «Губернское Содружество», в которой тоже есть страховой фонд.
- КПК «СБЕРКНИЖКА» сформировал собственный резервный страховой фонд.

Получается, что сохранность ваших сбережений защищена сразу на трёх уровнях.

Надёжно? Как видите, да. Выгодно? Даже очень! Наверное, это и объясняет тот факт, что с каждым днём число пайщиков КПК «СБЕРКНИЖКА» в Чайковском стремительно растёт.

Но если и эти слова не убедили вас до конца, если вам не хватает того самого «седьмого измерения», вам поможет одно личное посещение офиса кооператива. Внимательные и грамотные менеджеры с удовольствием проконсультируют вас и ответят на все волнующие вопросы – терпеливо и простым языком. Приходите в КПК «СБЕРКНИЖКА», узнавайте подробности, получайте интересующую вас информацию – и уже потом, семь раз отмерив, принимайте самое правильное для вас решение!

- **Минимальная сумма сбережений – 1000 рублей.**
- **Процентные ставки – до 13,50%!!!**
- **Для вступления в КПК «СБЕРКНИЖКА» необходим только паспорт, пенсионное удостоверение и 100 рублей в качестве единоразового вступительного взноса.**

КПК «СБЕРКНИЖКА»
г. Чайковский, Приморский б-р, 45, т. 8-922-511-1300

РЕЖИМ РАБОТЫ:
Пн.-пт. с 9.00 до 19.00.
Сб. с 10.00 до 15.00

Кредитный потребительский кооператив «СБЕРКНИЖКА» ИНН 1841074235 ОГРН 1171832024033, член СРО «Губернское кредитное содружество», является участником системы страхования сбережений пайщиков кредитных кооперативов (НКО МОВС, договор от ГО КПК_00164 от 16.10.2017г.), действует на основании ФЗ № 190 «О кредитной кооперации». Сбережения принимаются только от пайщиков кооператива. Стать пайщиком кооператива могут дееспособные лица, достигшие 16 лет. Чтобы стать пайщиком кооператива, необходимо единовременно оплатить вступительный взнос в размере 50 рублей, обязательный паевой взнос в размере 50 рублей. Кооператив вправе отказать в приеме в Кооператив без объяснения причин. Пайщики кооператива несут субсидиарную ответственность по обязательствам кооператива в пределах невнесенной части дополнительного взноса * Сберегательная программа «Пенсионные сбережения». Ставка 13,50% годовых, существует возможность капитализации. Доходы облагаются НДФЛ. Срок договора 12 месяцев. Минимальная сумма сбережения – 1000 рублей. Возможно пополнение сбережений от 1000 рублей. Максимальная сумма сбережений – согласно действующему законодательству. Возможно досрочное расторжение договора. При досрочном расторжении договора выплата процентов производится по ставке 0,35% годовых. Допускается частичное снятие денежных средств, но не более 30% от суммы сбережений и не более 1 раза за весь период действия договора. Для заключения договора по сберегательной программе «Пенсионные сбережения» необходимо предъявить пенсионное удостоверение. Не является публичной офертой. Условия действительны с 19.09.2018 года до отмены Кооперативом. С дополнительной информацией и условиями приема сбережений можете ознакомиться в офисах КПК «СБЕРКНИЖКА»

ОКОЛО 30

чайковцев – представителей НКО, органов местного самоуправления – приняли участие в Краевом общественном форуме, прошедшем 28 ноября в Перми. ГБФ «Фонд местного сообщества» и НП «Культурный альянс» презентовали проекты – «Электронная книга Памяти Чайковского района» и «Ремесло из Красной книги», являющиеся победителями краевого конкурса грантов администрации губернатора Пермского края. Участники обсудили состояние некоммерческого сектора в Прикамье, общественный потенциал организаций ветеранов, приняли участие в семинарах и представили успешные практики социально ориентированных НКО. Всего в форуме приняли участие около 900 человек.

11

руководителей Чайковской территории были выбраны на месячный срок. 3 декабря на внеочередном совещании городской Думы экстренно был принят документ о назначении временно исполняющих полномочий глав городского и сельских поселений, а также района. По результатам голосования, функции управления городом и городской администрацией оставили за сегодняшним руководителем Александром Пойловым, прежние руководители всех девяти сельских поселений также остались в своих креслах. Главой муниципального района и его администрации на ближайший месяц будет Алексей Новиков.

31

шахматист принял участие в Открытом турнире по быстрым шахматам, посвящённому 10-летию общественного объединения «ЧаШа». Турнир прошёл 1 декабря в МЦ «Ровесник». «ЧаШа» – объединение для молодых инвалидов и ветеранов шахматного движения, которое было создано в 2008 году в «Ровеснике». Среди юных шахматистов победителем юбилейного турнира стал Павел Караганов. Среди женщин – Вера Поварницына. В общем зачёте победу праздновал Сергей Пурдик. Также были отмечены самый юный участник – 8-летний Степан Байков и самый возрастной шахматист – 79-летний Геннадий Кучумов.

НОВЫЙ ГЛАВА ЧАЙКОВСКОГО

В этот раз выборы главы прошли без участия жителей. Выбор был сделан депутатами Чайковской городской Думы 29 ноября на внеочередном заседании Думы. Народным избранникам предстояло проголосовать за кого-то одного из двух кандидатов – Юрия Вострикова или Александра Пойлова, которые накануне были отобраны на основании конкурса.

Юрий Востриков приносит присягу

НА ПРОШЛОЙ НЕДЕЛЕ 29 И 30 НОЯБРЯ СТАЛИ ИСТОРИЧЕСКИМИ ДАТАМИ ДЛЯ НАШЕГО ВНОВЬ ОБРАЗОВАННОГО ГОРОДСКОГО ОКРУГА. В ПЕРВЫЙ ДЕНЬ ПРОШЛИ ВЫБОРЫ ГЛАВЫ ОБЪЕДИНЁННОЙ ЧАЙКОВСКОЙ ТЕРРИТОРИИ, ВО ВТОРОЙ – ТОРЖЕСТВЕННАЯ ЦЕРЕМОНИЯ ЕГО ВСТУПЛЕНИЯ В ДОЛЖНОСТЬ.

ВЫБОР ЗА ДЕПУТАТАМИ

При всей важности вопроса депутатский корпус собрался не в полном составе. Из 25 депутатов семеро отсутствовали: Александр Русанов, Ольга Шестакова, Олеся Горбунова и Николай Гурылёв – по больничному листу; Максим Девятов, Юрий Бушуев, Андрей Филатов о причинах отсутствия не оповестили.

Заседание прошло в присутствии городского прокурора, представителей администрации губернатора, бывших председателей представительных органов территории, почётных жителей, активной общественности. Согласно правилам конкурса, на финальном этапе кандидаты представляли свои программы, как, на их взгляд, должна измениться в лучшую сторону территория округа. По окончании выступлений разрешалось задать уточняющие вопросы докладчикам.

Сразу после выступлений перешли к голосованию, процедура которого в этот раз была открытой. Для того чтобы решение было принято, кандидату достаточно было собрать 10 голосов. Программу Юрия Вострикова поддержали шестнадцать депутатов, двое народных избранников – Георгий Горюшков и Денис Фоминых «воздержались». Проект Александра Пойлова не получил ни одного голоса. Таким образом, безоговорочную победу в этой гонке за право на следующие пять лет руководить городским округом одержал Юрий Востриков.

«Главное – обеспечить комфортное проживание на территории, учитывать интересы всех жителей, – отметил избранный руководитель после заседания, – *в числе первоочередных задач займёмся нормативной составляющей – Уставом и структурой управления. Нам необходимо разработать множество нормативных документов, а потом планомерно начать эти задумки реализовывать, как это и было с 2005 года, когда я возглавил администрацию городского поселения. На сегодняшний день задачи остались те же, просто увеличились объёмы».*

Также Юрий Востриков сообщил, что структура администрации будет утверждена на внеочередном заседании Думы. Ожидается, что в процессе оптимизации органов управления и сокращения численности муниципальных служащих удастся сэкономить порядка 30 млн рублей. Ровно столько же нашей территории будет выделено из краевого бюджета. Эти средства будут направлены на развитие и благоустройство Чайковского городского округа. *«А сопротивление бывает всегда, я никогда его не боялся,* – добавил новоизбранный глава, – *я работаю уже с пятым составом депутатов разных уровней, поэтому знаю, что единого мнения не бывает, и если оно сегодня едино, то завтра может поменяться. Расслабляться здесь нельзя. А работать будем со всеми депутатами. Тем, кто на сегодняшний день заболел, думаю, мы докажем, что надо быть здоровыми на этой работе».*

Комментарий относительно того, стоит ли расценивать пропуск важного мероприятия отдельными депутатами акцией протеста или сопротивлением оппозиции, представил заместитель председателя городской Думы Алексей Наборщиков: *«Мы все как депутаты шли сюда, чтобы участвовать в развитии города. Состоявшийся сегодня «выбор» – это гарантия того, что и Устав будет принят вовремя, и бюджет, и вступление в программы тоже пройдет без опозданий. Для меня это было самым важным фактором для принятия решения. Воевать можно бесконечно, но выстраивать отношения в сторону работы и учиться договариваться все равно придётся. Думаю, дальше будет спокойнее».*

ИНАУГУРАЦИЯ

Новый старый глава приступил к своим обязанностям уже 30 ноября. В тот же вечер состоялась торжественная церемония вступления его в должность. Зал во Дворце молодёжи был полон: представители исполнительной и представительной власти Пермского края и Чайковской территории, руководители предприятий, учреждений и организаций, представители общественности. И даже председатель Думы и депутаты, которые вчера не пришли на заседание и не высказали своё мнение.

Для оглашения результатов Чайковской городской Думы об избрании на должность главы города Чайковского – главы администрации города Чайковского на сцену был приглашён её председатель Александр Русанов. Юрий Востриков произнёс присягу, поклявшись добросовестно выполнять свои обязанности, соблюдать Конституцию РФ, федеральные законы и законодательство Пермского края, Устав Пермского края, Устав Чайковского городского округа, всемерно содействовать благополучию и общественному согласию жителей Чайковского городского округа. После чего Александр Русанов вручил новоизбранному главе удостоверение и церемониальный знак главы Чайковского городского округа. В инаугурационной речи Юрий Геннадьевич выразил слова признательности за поддержку и доверие, оказанное ему руководством Пермского края и депутатами Чайковской городской Думы, поблагодарил всех, кто принимал и принимает участие в совместной работе на благо развития Чайковской территории. Подвёл итоги объединительного процесса и озвучил новые задачи, которые ставит перед собой.

Заключительными моментами торжественной церемонии стали поздравления. Первой была озвучена правительственная телеграмма, которая поступила в адрес Юрия Вострикова от депутата Государственной Думы Федерального Собрания РФ Игоря Шубина.

Вторым новоизбранного главу поздравил присутствовавший на инаугурации заместитель директора департамента по взаимодействию с органами местного самоуправления Прикамья Андрей Ганзий: *«Впереди у вас много работы, эффективность её во многом зависит от тесного конструктивного взаимодействия исполнительной и законодательной власти Пермского края, депутатов Чайковской городской Думы и конечно же жителей Чайковского городского округа».*

Заключительное слово было предоставлено благочинному храмов ЧГО, священнику Георгию Машлякевичу: *«Внимательно выслушал Ваши планы на дальнейшее развитие нашей территории. Мне хочется только сказать от души и сердца, что мы будем молить Творца и Создателя, чтобы он проявил к Вам милость, к Вашей команде и помог Вам осуществить и укрепить благо для нашего народа. Благословенных Вам успехов, крепкого здоровья».*

Евгения Смелова,
Светлана Мартюшева
Фото Владислава Кульсинова

Полная речь Юрия Вострикова на инаугурации:

– Уважаемые жители Чайковского городского округа, коллеги и единомышленники!

Рад видеть вас всех сегодня в этом зале!

Вступая в должность главы города Чайковского, я выражаю слова признательности за поддержку и доверие, оказанные мне руководством Пермского края и депутатами Чайковской городской Думы первого созыва. Благодарю всех, кто принимал и принимает участие в совместной работе на благо развития Чайковской территории.

Действуя слаженно, единой командой, мы реализовали главную цель, с которой шли на выборы пять лет назад – провели объединение территории. Вместо Чайковского муниципального района, городского и девяти сельских поселений на административной карте Пермского края появился Чайковский городской округ. Пришлось пройти через тернии, преодолеть множество преград, неверие и открытое противодействие. Наконец, непростой путь пройден. Чайковский стал единой территорией с единой властью.

Сегодня я ставлю перед собой новые задачи. В первую очередь, нам необходимо организовать безболезненный переход к новой модели управления территорией: принять Устав, сформировать единую администрацию, разработать необходимую нормативную базу, обеспечить преемственность основных принципов работы. Мы продолжим обеспечивать комфортное проживание и благополучие жителей и в городе, и в сёлах, укреплять экономику, поддерживать темпы инфраструктурных преобразований, благоустраивать территорию Чайковского городского округа.

Не сомневаюсь, что все планы, намеченные в проекте бюджета городского округа на трёхлетний период, а также в моей программе перспективного развития территории, будут реализованы при поддержке депутатов городской Думы, Законодательного Собрания Пермского края, краевого правительства и губернатора. При этом мы обязательно должны учитывать мнения всех жителей Чайковского городского округа.

Я уверен, что в новой системе взаимоотношений мы получим власть эффективную, сплочённую вокруг единой цели. Каждый из нас обязан внести свой весомый вклад в развитие родной земли! Ещё раз благодарю всех за поддержку!

32

участника первенства Чайковского по автомобильному многоборью «Первый снег-2018» собрались 1 декабря в посёлке Марковском. Автогонщики из Чайковского, Перми, Ижевска соревновались в зачётных категориях: стандарт – передний привод, стандарт – задний привод, полный привод, тюнинг монопривод и зачёт среди девушек. На трасе длиной 1500 метров лучшими стали: полный привод – Александр Казанцев (Ижевск), передний привод – Денис Карнарук (Пермь), задний привод – Александр Карнарук (Пермь), тюнинг – Андрей Железков (Чайковский), автоледи – Ирина Колбина (Чайковский). Всем призёрам были вручены дипломы, медали, ценные призы от партнёров соревнований и уникальное издание «Чайковский спорт – звёздная история».

«МОЁ ОБЩЕЖИТИЕ – МОЯ СТРАНА»

В интеллектуальной игре с таким названием 28 ноября приняли участие более 30 студентов из пяти общежитий Чайковского. Организаторами выступили Территориальная избирательная комиссия и Молодёжная избирательная комиссия Чайковского городского округа при содействии КГАУ «Управление общежитиями СПО ПК». По итогам четырёх раундов Своей игры» победу одержала команда «Депутаты» из общежития по Декабристов, 17.

ЛЫЖНОЕ ДВОЕБОРЬЕ

В минувшие выходные в Чайковском прошли первый и второй этапы Кубка России по лыжному двоеборью у мужчин и женщин. Более 50 сильнейших двоеборцев из Пермского края, Санкт-Петербурга, Москвы и Московской области, Башкортостана, Нижегородской, Свердловской и Магаданских областей соревновались в прыжках с трамплина HS 85-109 и лыжной гонке на 10 км для мужчин и 5 для женщин. Лучшим у мужчин стал Тимофей Борисов, представляющий Московскую область, у женщин – Стефания Надымова из Кудымкара. Чайковская спортсменка Ольга Аристова стала второй.

СТУДЕНЧЕСКИЕ ОБЩЕЖИТИЯ НА КОНТРОЛЕ

ЧАЙКОВСКАЯ ГОРОДСКАЯ ПРОКУРАТУРА СОВМЕСТНО СО СПЕЦИАЛИСТАМИ РОСПОТРЕБНАДЗОРА И ОТДЕЛА НАДЗОРНОЙ ДЕЯТЕЛЬНОСТИ ПО ЧАЙКОВСКОМУ И ЕЛОВСКОМУ МУНИЦИПАЛЬНЫМ РАЙОНАМ УПРАВЛЕНИЯ НАДЗОРНОЙ ДЕЯТЕЛЬНОСТИ И ПРОФИЛАКТИЧЕСКОЙ РАБОТЫ ГУ МЧС РОССИИ ПО ПЕРМСКОМУ КРАЮ ПРОВЕЛА ПРОВЕРКУ В ОБЩЕЖИТИЯХ УЧРЕЖДЕНИЙ СРЕДНЕГО ПРОФЕССИОНАЛЬНОГО ОБРАЗОВАНИЯ.

В деятельности КГАУ «Управление общежитиями среднего профессионального образования Пермского края» выявлены нарушения требований санитарно-гигиенических норм, в плане пожарной безопасности и антитеррористической защищённости, сообщили в пресс-службе ведомства.

Так, количество мебели в некоторых комнатах не соответствовало числу проживающих, в туалетах отсутствовали раковины, периодичность смены постельного белья также нарушена. Кроме этого, внутренний противопожарный водопровод неисправен, истёк срок службы технических средств, входящих в состав пожарной автоматики, отдельные помещения не защищены дымовыми пожарными извещателями. Также территория проверенных общежитий не имела ограждения по периметру, что создавало условия для прохода посторонних лиц.

По результатам проверки городской прокуратурой руководителю КГАУ «Управление общежитиями среднего профессионального образования Пермского края» внесено представление.

По итогам его рассмотрения выявленные нарушения частично устранены, а также разработан и утверждён план устранения нарушений, три должностных лица привлечены к дисциплинарной ответственности.

Устранение всех выявленных нарушений находится на контроле городской прокуратуры.

«ПОСОЛ ПЕРМСКОГО КРАЯ-2018»

ДО 10 ДЕКАБРЯ ЛЮБОЙ ЖИТЕЛЬ ПЕРМСКОГО КРАЯ МОЖЕТ ПРЕДЛОЖИТЬ, КОГО ИМЕННО НУЖНО НАГРАДИТЬ ПОЧЁТНЫМ ЗНАКОМ ПЕРМСКОГО АМБАССАДОРА.

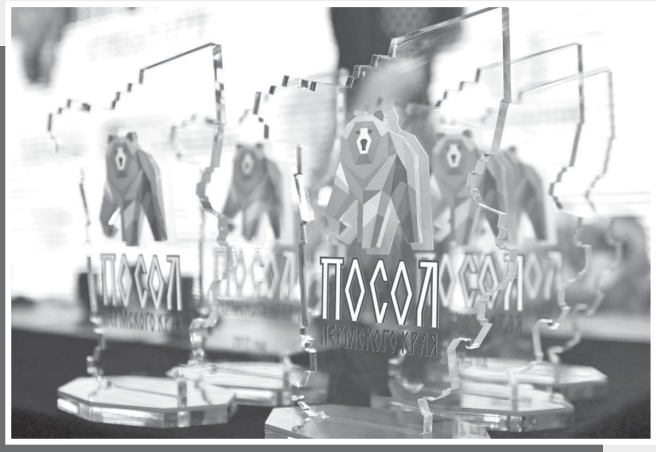

Начался приём заявок на получение ежегодной премии «Посол Пермского края». До 10 декабря любой житель региона может предложить, кого именно нужно наградить почётным знаком пермского амбассадора. Экспертный совет будет выбирать людей и организации, которые в этом году внесли значительный вклад в повышение и продвижение туристической привлекательности Пермского края.

По словам члена экспертного совета премии «Посол Пермского края» Петра Кравченко, премия – это публичная благодарность тем, кто любит наш регион, повышает его привлекательность.

В 2018 году премия будет присуждена в номинациях «Туристический маршрут», «Туристический оператор (внутренний туризм)», «Туристический оператор (въездной туризм)», «Гостеприимство (отели)», «Гостеприимство (рестораны)», «Издательский проект», «Мультимедиа проект», «Организация в сфере культуры и образования», «Журналист и блогер», «Событие (российское и международное)», «Событие (региональное)», «Персона», «Бизнес».

В разные годы обладателями премии становились авторы турмаршрутов, рестораторы, издатели, добровольцы, благотворители, журналисты и блогеры, разработчики мобильных приложений и обычные люди, желающие наполнить яркими красками пермскую действительность.

Подать заявку можно на сайте премии. Шорт-лист номинантов на премию организаторы объявят 15 декабря, а торжественная церемония, на которой станут известны имена новых послов региона, пройдёт в краевой столице 20 декабря в «Фестивальном доме» на эспланаде.

В прошлом году на роль послов претендовали 80 проектов, персон и организаций. В этом году премия «Посол Пермского края» будет вручена в четвёртый раз.

ЗИМНЯЯ ЗАЧИСТКА

КУДА ЖИТЕЛИ ЧАЙКОВСКОГО И ПЕРМСКОГО КРАЯ МОГУТ СООБЩИТЬ О НЕУБРАННОМ СНЕГЕ НА ДОРОГАХ И ГОЛОЛЁДЕ НА ТРОТУАРАХ?

На портале «Управляем вместе» открыли новый, «зимний», раздел о нарушениях текущего содержания дорог, дворов и общественных территорий. Жители всех муниципальных районов Пермского края могут сообщить о нарушениях зимнего содержания дорог, дворов, парков и общественных территорий. Как сообщает Министерство информационного развития и связи, в каждом муниципалитете назначены лица, ответственные за подготовку ответа на сообщение жителя и устранение признанных проблем.

Оставить сообщение можно в любой из доступных категорий: текущее содержание дорог, дворов, парков и общественных территорий. При отправке сообщения жителю необходимо выбрать конкретную проблемную тему, ввести адрес в строке поиска или выбрать объект на карте, описать проблему и приложить фотографию. Жители Прикамья могут сообщить о неубранном снеге на пешеходных дорожках и тротуарах, гололёде, снеге во дворах, сосульках на крышах домов.

Стоит отметить, что отправить сообщение может только зарегистрированный пользователь. После обработки сообщения модератором оно будет опубликовано на портале. В течение восьми рабочих дней на данное сообщение поступит ответ органа исполнительной власти.

ДЕД МОРОЗ ШАГАЕТ ПО ПЕРМИ

НАКАНУНЕ КРАЕВУЮ СТОЛИЦУ ПОСЕТИЛ ДЕД МОРОЗ ИЗ ВЕЛИКОГО УСТЮГА. ОН ЗАЖЁГ ОГНИ НА ГЛАВНОЙ ЁЛОЧКЕ ПЕРМСКОГО КРАЯ.

Утром 28 ноября в Пермь приехал главный Дед Мороз России из Великого Устюга. Он встретился с пермяками на площади перед Пермским академическим Театром-Театром.

В начале гостям мероприятия показали интерактивную программу, однако самым ярким и массовым стало зажжение огней на главной городской ёлочке, где в этом году будет построен ледовый городок.

На площади перед театром собралось более 1500 школьников и семьи с маленькими детьми. В ожидании главного предновогоднего события все желающие могли сыграть в подвижные интерактивные игры и получить призы на память.

Главную ёлку Прикамья зажгли краевой Дед Мороз и главный Дед Мороз России из Великого Устюга. В завершение все гости праздника стали зрителями красочного фейерверка и смогли сделать фотографию с Дедом Морозом.

Стоит отметить, что в этом году всероссийский Дед Мороз отправился в третье новогоднее путешествие по 22 городам страны 8 ноября. Пермь стала десятым городом на карте зимнего путешествия.

Материалы страницы подготовила Юлия Татаркина

ПОПАЛ В ДТП БЕЗ СТРАХОВКИ: ПОСЛЕДСТВИЯ, АЛГОРИТМ ДЕЙСТВИЙ

СТРАХОВОЙ ПОЛИС ОСАГО – ВАЖНЫЙ ДОКУМЕНТ, ОСОБЕННО НЕОБХОДИМЫЙ ПРИ ДТП. ЧТО ДЕЛАТЬ, ЕСЛИ У УЧАСТНИКОВ ДТП НЕТ СТРАХОВКИ, ЧИТАЙТЕ В НАШЕМ МАТЕРИАЛЕ.

Дорожные происшествия происходят достаточно часто. Они обычно приводят к тому, что нарушается целостность автомобилей, но нередко наносится даже урон здоровью граждан. При серьёзных авариях приходится сталкиваться даже со смертельными случаями. Каждый автовладелец должен обладать полисом ОСАГО, благодаря которому пострадавший участник аварии может получить выплату от страховой компании для покрытия нанесённого ущерба. Но нередко приходится сталкиваться с тем, что владелец машины попал в ДТП без страховки. Это приводит к многочисленным сложностям, так как виновнику придётся самостоятельно покрывать нанесённый ущерб.

Как вести себя после аварии?

Чтобы дорожное происшествие было грамотно оформлено, водители должны разбираться в правилах поведения после столкновения автомобилей. Для этого учитываются следующие нюансы:

- после столкновения машины обязательно останавливаются;
- участники процесса не должны покидать место аварии, так как это является серьёзным правонарушением, за которое водители привлекаются к ответственности;
- даже отсутствие полиса ОСАГО не может являться веским основанием для того, чтобы покинуть место ДТП;
- не допускается передвигать какие-либо элементы, относящиеся к происшествию;
- если авария является небольшой, имеется всего два участника, а также между двумя водителями отсутствуют разногласия, то они могут самостоятельно составить европротокол;
- при других обстоятельствах целесообразно пользоваться помощью сотрудников ГИБДД;
- автоинспектор должен выслушать каждого участника аварии, чтобы определить виновника;
- только после грамотного оформления ДТП выдаются водителям необходимые документы, представленные схемой аварии и справкой о ДТП.

Если нарушаются правила оформления аварии, то участники не смогут рассчитывать на выплаты от страховых компаний.

НЮАНСЫ ОФОРМЛЕНИЯ ДТП

Даже если водитель попал в ДТП без страховки, он должен выполнить все необходимые действия для оформления аварии. Не получится составить европротокол, если виновником является гражданин, не имеющий полис ОСАГО. В этом случае придётся пользоваться помощью автоинспекторов. Водители должны обменяться контактными данными.

Если попал в аварию без страховки автовладелец, который не является виновником, то он всё равно может рассчитывать на получение компенсации. Для этого важно, чтобы у виновника имелся действующий полис ОСАГО.

Как поступить, если у виновника нет полиса?

Часто приходится сталкиваться в Интернете с вопросами людей: «Попал в аварию без страховки, я виноват, что делать». Такая ситуация действительно является неприятной, так как в этом случае не выплачивается компенсация страховой компанией. К особенностям оформления аварии относится:

- не имеет значения, по какой причине не был приобретён гражданином полис ОСАГО, поэтому в любом случае он будет вынужден покрывать нанесённый ущерб за счёт своих личных средств;
- дополнительно автовладелец будет привлечён к ответственности сотрудниками ГИБДД;
- при расчёте выплаты, которая будет перечисляться непосредственным участником аварии, не учитывается износ автомобиля, поэтому размер суммы определяется только стоимостью заменяемых запчастей и ценой ремонтных работ в конкретном регионе страны;
- пострадавшему участнику не требуется обращаться в страховую компанию, поэтому все действия выполняются напрямую с виновником;
- наиболее часто приходится взыскивать средства в судебном порядке, так как граждане обычно отказываются от добровольного перечисления нужной суммы средств;
- обязательно ДТП оформляется автоинспектором.

Что делать, если полиса нет у пострадавшего?

Если без страховки попал в ДТП гражданин, являющийся пострадавшей стороной, то он может получить выплату от страховой компании. Это возможно только при условии, что у виновника имеется страховка. При этом учитываются следующие особенности:

- автоинспекторы, обнаружившие отсутствие у водителя страховки, обязательно привлекут его к административной ответственности, поэтому гражданину придётся уплатить штраф;
- обращаться за компенсацией придётся в страховую компанию, где приобретался полис виновником аварии;
- процедура получения выплаты является стандартной, поэтому необходимо составить заявление, к которому прикладывается справка о ДТП и схема аварии;
- в течение 20 дней с момента обращения проводится осмотр машины, после чего перечисляются положенные средства пострадавшему;
- если у пострадавшего отсутствует полис, то это не может выступать основанием для отказа в назначении ему выплаты, так как если страховая компания откажет в перечислении средств, то такое решение может быть легко оспорено в суде.

Пострадавший участник после аварии должен сообщить виновнику, что у него отсутствует полис. В этом случае придётся пользоваться помощью автоинспекторов для оформления аварии независимо от особенностей происшествия.

ОТВЕТСТВЕННОСТЬ ЗА ОТСУТСТВИЕ ПОЛИСА

Если гражданин попал в аварию без страховки, то по ст. 12.37 КоАП он привлекается к административной ответственности, поэтому ему придётся уплачивать штраф в размере 800 руб.

Наиболее часто граждане отказываются от покупки данного полиса из-за его высокой стоимости. Но если они окажутся виновниками дорожного происшествия, то им придётся самостоятельно покрывать нанесённый ущерб другим автомобилям или людям. В этом случае придётся потерять намного больше денег, чем при покупке страхового полиса.

СПОСОБЫ ВЗЫСКАНИЯ НЕУСТОЙКИ С ВОДИТЕЛЯ

Если люди попали в ДТП, а виновник без страховки, то пострадавшему участнику аварии придётся взыскивать средства для ремонта своего автомобиля или для лечения пассажиров с непосредственного виновника происшествия. При этом гражданином должен возмещаться ущерб в полном размере на основании ст. 1064 ГК.

К правилам взыскания компенсации относится:

- первоначально необходимо попробовать договориться мирным способом, для чего автовладельцу отправляется претензия с требованием перечислить пострадавшему участнику нужную сумму средств для ремонта автомобиля;
- если мирным способом виновник отказывается покрывать нанесённый ущерб, то придётся подавать иск в суд;
- к иску прикладываются другие документы, имеющие отношение к происшествию и доказывающие наличие вины конкретного автовладельца.

Если у пострадавшего отсутствует полис, а при этом страховая компания виновника отказывается выплатить средства, то это является основанием для начала судебного разбирательства. Судебная практика показывает, что автовладельцы практически всегда получают компенсацию от фирм по решению суда.

ПРЕИМУЩЕСТВА ДОБРОВОЛЬНОГО ПЕРЕЧИСЛЕНИЯ СРЕДСТВ

Если без страховки попал в аварию гражданин, который выступает в роли виновника ДТП, тогда ему придётся покрывать ущерб, нанесённый пострадавшей стороне, за свой счёт.

Целесообразно перечислять средства по договоренности, а не через суд, так как это позволяет снизить размер выплаты. Дело в том, что при проведении судебного разбирательства все издержки покрываются именно виновником.

НЮАНСЫ ОБРАЩЕНИЯ В СУД

Если машина без страховки попала в ДТП, то виновник, не имеющий полис ОСАГО, часто отказывается от добровольного перечисления средств, поэтому пострадавшему приходится обращаться с иском в суд. Для этого учитываются моменты:

- если взыскиваемая сумма не превышает 50 тыс. руб., то иск подаётся в мировой суд;
- если размер иска больше 50 тыс. руб., то иск передаётся в районный суд;
- к иску прикладывается справка о ДТП и другие документы, имеющие отношение к аварии, так как они выступают доказательством вины ответчика;
- судьёй рассматриваются все обстоятельства дела, чтобы определить вину гражданина в натуральном виде;
- на основании ст. 1082 ГК возмещаются все понесённые истцом убытки;
- истец может требовать оплаты судебных издержек виновником аварии;
- если судом удовлетворяются требования истца, то виновник ДТП обязан перечислить всю сумму в течение 5 дней;
- если даже после этого гражданин отказывается от своих обязательств, то открывается исполнительное производство, на основании которого приставы занимаются взысканием денег с должника;
- приставы обладают разными способами воздействия на неплательщиков, поэтому они могут объявлять имущество граждан в розыск, накладывать арест на ценности или применять другие способы, позволяющие получить нужную сумму средств для передачи истцу.

Почему страховые компании отказываются выплачивать средства?

Если человек попал в ДТП без страховки, но при этом является пострадавшим участником, то он всё равно может рассчитывать на получение компенсации от страховой компании. Хотя по закону фирмы не имеют право отказывать в перечислении этой суммы, нередко гражданам приходится сталкиваться с отказом. Обычно он обусловлен следующими причинами:

- не доказана вина конкретного участника аварии;
- имеется обоюдная вина, поэтому размер выплаты определяется пропорционально имеющейся вине, а так как у одного из участников отсутствует полис ОСАГО, то страховая компания может оспорить требование выплатить компенсацию;
- авария произошла за пределами РФ, так как полис ОСАГО действует только на территории России;
- виновник выплатил гражданину средства на ремонт на месте дорожного происшествия, поэтому автовладелец не может рассчитывать на двойную компенсацию, но при этом у виновника должна иметься расписка.

Если же отказ является незаконным, то пострадавший может обратиться в суд для его оспаривания.

Если у обоих участников происшествия отсутствуют полисы ОСАГО, то решать вопрос относительно выплаты компенсации им придётся совместно, поэтому не привлекаются к этому процессу страховые компании. Деньги могут выплачиваться виновником добровольно или в судебном порядке.

ЗАКЛЮЧЕНИЕ

Если человек попал в ДТП без страховки, то нюансы начисления компенсации зависят от того, является он виновником или пострадавшим. Автовладелец без полиса ОСАГО может рассчитывать на компенсацию, если он пострадал в аварии, а у виновника имеется действующая страховка.

Если виновником является гражданин, не имеющий полиса ОСАГО, то ему придётся покрывать нанесённый ущерб своими средствами. Он может выплатить нужную сумму добровольно или через суд.

Подготовила Вера Мухаметдинова

5

лет лишения свободы в исправительной колонии общего режима назначил чайковский суд 24-летнему местному жителю за незаконный сбыт наркотических веществ. В июле текущего года в рамках оперативных мероприятий сотрудники полиции задержали молодого человека, у которого обнаружили и изъяли свыше двухсот граммов наркотика синтетического происхождения. Установлено, что злоумышленник сбывал «соль» через тайники-закладки на территории города.

«ПЕРМСКИЙ ХАРАКТЕР»

Восьмиклассник Кирилл Бродников и семиклассник Алексей Корякин были награждены 1 декабря грамотами в рамках проекта «Пермский характер» за спасение утопающего. В начале мая 2018 года в Лысьве под лёд пруда провалился один из местных рыбаков. Проходившие мимо школьники и другие рыбаки спасли утопающего, вытащив его на берег. Юных спасателей из Лысьвы наградил замначальника краевого МЧС Игорь Хлебников, отметив, что из таких героев вырастают настоящие защитники Отечества.

ЮРИДИЧЕСКИЙ ДИКТАНТ

Второй всероссийский правовой диктант пройдёт с 3 по 10 декабря. В режиме онлайн диктант можно будет пройти с любого устройства, имеющего доступ в Интернет, 7 декабря с 12:00 до 18:00 часов местного времени на официальном сайте диктанта. Любой участник старше 14 лет может ответить на 30 вопросов, касающихся базовых правовых знаний, основных положений Конституции РФ. В 2017 году к такой акции присоединились 55 тысяч человек из 85 регионов РФ.

ЧТО ИЗМЕНИТСЯ ДЛЯ РОССИЯН В ДЕКАБРЕ

ДЕНЬ УПЛАТЫ НАЛОГА

3 декабря – судный день для налогоплательщиков: истекает срок уплаты налога на транспорт, недвижимость и землю. В налоговом кодексе установлена другая дата – 1 декабря, но в этом году она выпадает на субботу, поэтому срок смещается на начало рабочей недели.

О ШТРАФАХ И ОСАГО

С 1 декабря запчасти на ремонт по полису ОСАГО подорожают. Стоимость теперь будет рассчитываться в соответствии с новым справочником, который был составлен Российским союзом автостраховщиков. Как прогнозируют эксперты, цены вырастут в среднем на 6,5%.

За просроченный полис ОСАГО будут штрафовать на 800 рублей.

С 1 декабря ездить можно только на зимней резине, иначе ждёт штраф в 500 рублей. По правилам заменить резину на своём транспортном средстве ответственный водитель обязан на период с 1 декабря по 1 марта. Кстати, зимние шины не должны быть изношены – глубина протектора минимум 4 миллиметра. Нарушение грозит штрафом в 500 рублей.

СЛОЖНОСТИ ДЛЯ ВОДИТЕЛЕЙ-МЕЖДУНАРОДНИКОВ

Для водителей, которые занимаются перевозками пассажиров и грузов в другие страны, 14 декабря появятся новые требования. Кроме национального удостоверения при шофёрах должно быть свидетельство международного образца. Получить его можно, прослушав 36 часов лекций и сдав письменный экзамен.

ОТМЕНЯЕТСЯ ЗНАК «ШИПЫ»

В декабре 2018 года отменяется требование обязательного наличия опознавательного знака «Ш» на заднем стекле авто. Вступает в силу соответствующее постановление правительства страны. Инспекторы больше не смогут штрафовать водителей за отсутствие такого знака. Напомним, финансовое взыскание составляло 500 рублей. Требование вводили в апреле 2017 года, а сейчас отменили в связи с тем, что знак потерял свою актуальность, поскольку динамические характеристики движения транспорта стали определяться в значительной мере другими факторами, такими как конструкция, степень загруженности, наличие современных систем торможения и стабилизации и прочее.

СБЕРБАНК НАЧАЛ ВЫДАВАТЬ ВОДИТЕЛЬСКИЕ ПРАВА С БИОМЕТРИЕЙ

Крупнейший российский банк с 1 декабря начал выдавать водительские права с биометрией. Их отличие от традиционных в том, что чип содержит биометрию – физическую или поведенческую черту, позволяющую электронной системе распознавать людей, фото, электронную подпись и изображение отпечатков пальцев владельца транспорта. Как объяснили в Сбербанке, финансовая организация забирает на себя ряд функций МФЦ, чтобы «ускорить и снизить административные барьеры для бизнеса». Выдача производится в тестовом режиме в тех регионах, где мало МФЦ.

НАЛОГОВЫХ ДОЛЖНИКОВ ЛИШАТ АНОНИМНОСТИ

Ещё одна новость из мира ФНС: штрафы и долги организаций перестанут быть тайной для общественности. 1 декабря у Федеральной налоговой службы появляется право публиковать у себя на сайте названия фирм-должников, их ИНН, суммы штрафов, а также информацию о налоговых преступлениях, если они есть.

Такое право появилось благодаря поправкам в статью «О налоговой тайне»: власти и налоговики надеются, что плательщики будут предупреждены перед тем, как начинать отношения с недобропорядочными организациями.

ПРОДУКТЫ С ГМО ПОМЕТЯТ, НО НЕ ВСЕ

26 декабря начинает работать решение Европейской экономической комиссии о маркировке продукции, содержащей генномодифицированные организмы. Отметка появится на упаковках товаров, содержание ГМО которых превышает 0,9%.

В регламенте ЕЭК говорится, что штамп «ГМО» должен стоять рядом с товарной меткой комиссии и не должен уступать ей по размерам.

ПАСПОРТ БОЛЕЛЬЩИКА ПЕРЕСТАНЕТ БЫТЬ ВИЗОЙ

Футбольная сказка окончательно закончится 31 декабря, когда у иностранных гостей чемпионата мира по футболу перестанут действовать льготы на въезд в Россию и выезд из неё. Облегченный визовый режим, когда попасть в нашу страну можно было по удостоверению личности и паспорту болельщика, устанавливался на время мундиаля. Теперь же для посещения России туристам придётся оформлять стандартные визы.

МЕНЯЕТСЯ СТАТУС НПФ

До 31 декабря негосударственные пенсионные фонды, осуществляющие деятельность в виде некоммерческой организации и не являющиеся страховщиками по обязательному пенсионному страхованию, должны быть преобразованы в акционерные общества или ликвидированы.

ТАБАЧНИКИ ВЫКУРИЛИ НЕЛЕГАЛОВ С РЫНКА

31 декабря в России заканчивается эксперимент с электронной маркировкой табачной продукции. Тогда правительство и крупные компании-производители объединились, чтобы противодействовать нелегалам, которые продают своё и не платят налоги. Папиросы и сигареты табачники маркировали кодом Data Matrix, а пачки и блоки – штрих-кодом. По ним можно вычислить название сигарет, а также дату, время и место их производства.

Промежуточные итоги эксперимента подводились летом: все пришли к выводу, что нелегалов на рынке удалось сократить, а дополнительные сложности с маркировкой не повлияли на цену табачной продукции.

Не исключено, что электронные коды в скором времени станут обязательной мерой.

ОЛИМПИАДА

ЧТОБЫ ПУТЬ БЫЛ БЕЗОПАСНЫМ!

Госавтоинспекция по Чайковскому району совместно с Управлением образования и ЦДЮТТ «ЮТЕКС» организовали олимпиаду по Правилам дорожного движения среди учащихся 5-11 классов образовательных учреждений города и района.

Олимпиада проводилась с целью профилактики детского дорожно-транспортного травматизма, проверки знаний ПДД школьниками, развития навыков безопасного поведения на дорогах и улицах у детей и подростков.

Более 80 школьников из 14 школ отвечали на 20 непростых вопросов. Тестовые задания включали в себя правила движения для пешеходов, пассажиров, велосипедистов, правила движения на перекрёстках всех видов, дорожные знаки и разметку.

Победителями олимпиады стали:

1 место: СОШ №№8, 11, 7, 10, с Сосново, ЦДЮТТ ЮТЕКС, Гимназия;

2 место: СОШ №8, 10, 4, 7, с.Сосново, Б.Букор, Марковская СОШ, ООШ №12, Синтон, Гимназия, СКОШ №5;

3 место: Гимназия, ЦДЮТТ ЮТЕКС, ООШ №12, СОШ №№4, 8, 2, 7, 10, Синтон, Фокинская СОШ.

Все участники конкурса награждены дипломами и сертификатам за участие.

ОМВД

В ИНТЕРНЕТЕ ЕСТЬ ВСЁ!

35-летний житель Чайковского подозревается в совершении преступления, предусмотренного ч.3 ст.327 Уголовного кодекса Российской Федерации «Использование заведомо подложного документа».

В ходе рейдового мероприятия «Опасный водитель» сотрудники ГИБДД остановили автомобиль ВАЗ-21063 под управлением мужчины для проверки документов. Гражданин предъявил госавтоинспекторам водительское удостоверение, которое вызвало сомнение в его подлинности. Документ изъяли и направили на

экспертизу, которая определила признаки подделки. Мужчина признался, что приобрёл водительское удостоверение через сеть Интернет.

По факту использования заведомо подложного документа отделом дознания возбуждено уголовное дело.

ГИБДД

За 10 месяцев 2018 года на территории Прикамья в результате ДТП, произошедших из-за выезда на полосу встречного движения, погиб 51 человек, 348 получили травмы различной степени тяжести. Сотрудниками ГИБДД пресечены более 7 тысяч нарушений, связанных с выездом на «встречку». С 26 ноября по 2 декабря на территории Чайковского зарегистрировано 36 дорожно-транспортных происшествий, в двух ДТП есть пострадавший и погибший.

27 ноября 7.20 ч на автодороге Кукуштан-Чайковский произошло ДТП, в котором 53-летняя женщина-водитель, управляя автомобилем «ЛАДА-219020», при выполнении обгона допустила столкновение с двигавшимся во встречном направлении большегрузом «ВОЛЬВО» под управлением 49-летнего мужчины-водителя.

В результате женщина скончалась до приезда скорой помощи.

29 ноября около 14.40 ч. в районе дома № 2 по ул. Промышленной 29-летний мужчина-водитель, управляя автомобилем «ГАЗ-31105», нарушил дистанцию и допустил столкновение с двигавшимся впереди в попутном направлении автомобилем «ВАЗ-219010» под управлением 41-летнего мужчины-водителя. В результате ДТП пострадавшая пассажирка автомобиля «ВАЗ-219010» госпитализирована в медучреждение.

В настоящее время по всем фактам ДТП проводится проверка, разыскиваются очевидцы, выясняются обстоятельства произошедшего.

Госавтоинспекция обращается к водителям с просьбой помнить о том, что автомобиль – средство повышенной опасности, причём как для окружающих, так и для тех, кто находится внутри него.

Материалы страницы подготовили Вера Мухаметдинова и Юлия Татаркина

6–13 ДЕКАБРЯ

Творческий процесс создания натюрморта в учебном классе художественного отделения ДШИ №1.

НАРОДНЫЕ ПРИМЕТЫ

- Не выпал в декабре снег – не будет хлеба; если снег глубокий – будет год хороший; много снега – много хлеба.
- Ворон кричит – к метели.

НОВОЛУНИЕ

7 декабря в 10:22 по московскому времени состоится новолуние. Астрологи называют это новолуние уникальным, потому что оно произойдёт во время сближения Марса с Нептуном в Стрельце и соединения с Солнцем в Стрельце. Новолуние несёт нам какие-то новые возможности, начиная собой новый этап. Всю мудрость и опыт, полученную в прошлых месяцах, теперь каждый из нас сможет направить на формирование будущего. Первое, что нам нужно сделать в новолуние,– загадать желания. Будьте сдержаны, настраивайтесь на позитив, думайте о своих планах. Астрологи предостерегают в этот период выяснять отношения, ссориться, бывать в опасных местах. Люди могут быть агрессивными, раздражительными. Также велика вероятность обманов, не стоит ни с кем ни о чём договариваться.

8 декабря МЕЖДУНАРОДНЫЙ ДЕНЬ ХУДОЖНИКА

ПРАЗДНИК БЫЛ УЧРЕЖДЁН В 2007 ГОДУ МЕЖДУНАРОДНОЙ АССОЦИАЦИЕЙ «ИСКУССТВО НАРОДОВ МИРА». В ПРЕДДВЕРИИ ПРОФЕССИОНАЛЬНОГО ПРАЗДНИКА МАСТЕРОВ ХОЛСТА И КИСТИ МЫ ВСТРЕТИЛИСЬ С АЛЕКСЕЕМ ИВАНОВИЧЕМ ЛИМОНОВЫМ, ПРЕПОДАВАТЕЛЕМ ХУДОЖЕСТВЕННОГО ОТДЕЛЕНИЯ ДЕТСКОЙ ШКОЛЫ ИСКУССТВ (ДШИ) №1. АЛЕКСЕЙ ИВАНОВИЧ ВОТ УЖЕ НА ПРОТЯЖЕНИИ БОЛЕЕ 40 ЛЕТ ОБУЧАЕТ ЮНЫХ ХУДОЖНИКОВ НАШЕГО ГОРОДА.

Алексей Иванович в 1975 году закончил художественно-графический факультет Удмуртского государственного университета. После чего по распределению попал в Чайковский. Начинал свою преподавательскую деятельность в школе № 4, после армии вёл художественную студию в Доме пионеров, а затем стал преподавателем в школе искусств.

Тогда школа была только сформирована. Вместе с супругой – тоже преподавателем художественных дисциплин – полные желания, амбиций, они внесли большой вклад в организацию художественного отделения: писали программы, придумывали разнообразные формы работы с учениками. Параллельно Алексей Иванович занимался собственным творчеством. *«Чтобы увлечь детей, надо самому быть увлечённым человеком»,*– убеждён наш собеседник. Тогда, в первые годы работы школы, на художественном отделении обучалось всего 8-9 человек, которых Алексей Лимонов «подхватил» от другого преподавателя, на тот момент ушедшего из школы. Позже он набрал «свой» первый класс – уже из 25-30 юных художников. Тогда, сорок лет назад, программа осваивалась за четыре года. На данный момент художники учатся пять лет. Не все ребята выдерживают дополнительную нагрузку, кто-то понимает, что «живопись – это не его» и в итоге к финишу приходит меньшее количество выпускников. Из них некоторые поступают в ВУЗы Казани, Петербурга, Москвы, Екатеринбурга на художественные направления – дизайн, архитектура, декоративно-прикладное искусство. Кстати, чтобы поступить в высшее учебное заведение, минуя художественное училище, Алексей Иванович готовит потенциальных студентов в стенах ДШИ шестой год. В шестой класс идут только целеустремлённые ребята, желающие связать своё будущее с художественным направлением. К слову, Анастасия Черепанова – одна из учениц Алексея Ивановича, обучающаяся в 6 классе, в этом году стала стипендиатом премии «Юные дарования Прикамья».

Вся жизнь Алексея Лимонова неразрывно связана с творчеством. После обучения в ВУЗе он увлекался графикой, писал акварелью, пастелью, но постепенно перешёл на живопись маслом, чем предпочитает заниматься и сейчас. В мае 2018 года в Чайковской художественной галерее прошла его персональная выставка, посвящённая 65-летию: *«Примерно раз в пять лет я делаю персональные выставки в городе, мои работы – это в основном пейзажи, натюрморты. Пишу нашу, чайковскую, природу, считая, что «каждый кулик должен хвалить своё болото». Мне дороги места, в которых я живу, поэтому пишу местные пейзажи».*

В 2006 году Алексей Лимонов стал членом Союза художников России, что дало возможность участия в пермских и российских выставках: *«Если на выставке оказывается, что твоя гармония нравится, это уже праздник души».*

По мнению нашего собеседника, художник – понятие широкое. Художником можно быть во всех сферах. Это человек, находящийся в постоянном поиске гармонии. *«Наверно через творчество легче всего найти гармонию в мире. У каждого она своя. Творчество – это форма познания мира, познания себя, в результате которого ты получаешь удовлетворение»,*– размышляет Алексей Иванович.

«Поздравляю всех людей, причастных к миру прекрасного, с Международным днём художника. Желаю целеустремлённости, силы духа, страсти, увлечённости. Слабаки творить не могут. Нужно уметь преодолевать и собственные проблемы, и проблемы среды, в которой ты творишь, живёшь», – пожелал в завершение нашей встречи Алексей Иванович.

Вера Мухаметдинова
Фото автора

На этой неделе свой **ЮБИЛЕЙ** отмечает председатель Совета микрорайона «Текстильщик»

АНОХИНА ЛЮБОВЬ ВАСИЛЬЕВНА

МЕРОПРИЯТИЯ ЭТОЙ НЕДЕЛИ

6 декабря
- ВЫСТАВКА ХУДОЖНИЦЫ ИЗ ИЖЕВСКА ИРИНЫ МАМАЕВОЙ «ЛЮДИ В ГОРОДЕ», 6+ — 16.00, Чайковская художественная галерея
- ОТКРЫТИЕ КИНОЗАЛА «КИНО ДЛЯ ВСЕЙ СЕМЬИ И ДЛЯ ВСЕХ ПОКОЛЕНИЙ», 6+ — 18.00, МБУКДК «Звёздный», п.Новый

7 декабря
- ЮБИЛЕЙНЫЙ КОНЦЕРТ ЧДМШ №2 «С ЛЮБОВЬЮ К МУЗЫКЕ И ДЕТЯМ», 0+ — 18.00, Дворец молодёжи

8 декабря
- ДЕНЬ РОЖДЕНИЯ ВСК «ДЕСАНТНИК», 12+ — 17.00, ул. Ленина, 77

9 декабря
- КОНЦЕРТ «САМ СЕБЕ КОМПОЗИТОР», 0+ — 17.00, Детская школа искусств №1

25 ЛЕТ 12 ДЕКАБРЯ

Мы, многонациональный народ Российской Федерации, соединённые общей судьбой на своей земле, утверждая права и свободы человека, гражданский мир и согласие, сохраняя исторически сложившееся государственное единство, исходя из общепризнанных принципов равноправия и самоопределения народов, чтя память предков, передавших нам любовь и уважение к Отечеству, веру в добро и справедливость, возрождая суверенную государственность России и утверждая незыблемость её демократической основы, стремясь обеспечить благополучие и процветание России, исходя из ответственности за свою Родину перед нынешним и будущими поколениями, сознавая себя частью мирового сообщества, принимаем КОНСТИТУЦИЮ РОССИЙСКОЙ ФЕДЕРАЦИИ.

ДЕНЬ КОНСТИТУЦИИ РОССИИ

Календарь питания в Рождественский пост

6 декабря, четверг	7 декабря, пятница	8 декабря, суббота	9 декабря, воскресенье	10 декабря, понедельник	11 декабря, вторник	12 декабря, среда
Горячая пища с растительным маслом (вареники, рис, кисель)	Сухоядение (хлеб, фрукты, сырые овощи, сухофрукты, орехи, мёд)	Горячая пища с растительным маслом, рыба, вино	Горячая пища с растительным маслом, рыба, вино	Сухоядение (хлеб, фрукты, сырые овощи, сухофрукты, орехи, мёд)	Горячая пища с растительным маслом (вареники, рис, кисель)	Сухоядение (хлеб, фрукты, сырые овощи, сухофрукты, орехи, мёд)

ФОЛЬКЛОРНОМУ АНСАМБЛЮ «БЕСЕДУШКА» – 10 ЛЕТ!

ТВОРЧЕСКИЙ ВЕЧЕР В ЧЕСТЬ ЮБИЛЕЯ АНСАМБЛЯ «БЕСЕДУШКА» СОСТОЯЛСЯ ПЕРВОГО ДЕКАБРЯ В АРТ-ЦЕНТРЕ «ШКАТУЛКА КОМПОЗИТОРА». ОРГАНИЗАТОРОМ ПРАЗДНИКА ВЫСТУПИЛ МАУК «ЧАЙКОВСКИЙ РАЙОННЫЙ ЦЕНТР РАЗВИТИЯ КУЛЬТУРЫ».

Ансамбль «Беседушка» является дипломантом двух фестивалей: «Бабье лето» (г. Чайковский) и «Сочельник» (г. Пермь).

Фольклорный ансамбль «Беседушка» – коллектив творческих людей, носителей традиционной русской культуры – был создан в 2008 году. Тогда любовь к русской песне объединила очень разных людей. Возглавила самодеятельный коллектив Арина Вячеславовна Лузина – в то время преподаватель теоретических дисциплин Чайковского музыкального училища.

«Беседушка» занимается комплексным изучением традиционной русской музыкальной культуры, пропагандирует её, исполняя аутентичные образцы фольклора. В репертуаре ансамбля – обрядовые, бытовые, игровые, хороводные песни и игры Чайковского района Пермского края и других регионов России. Отдельная часть работы ансамбля – это проведение народных игр для детей и взрослых. И если первоначальной задачей коллектива было освоение местной певческой традиции, то сейчас ансамбль своей целью определяет изучение, возрождение и сохранение народных обычаев, обрядов и праздников, укрепление национальных культурных ценностей, пропаганду здорового образа жизни посредством фольклора.

Творческий вечер прошёл в тёплой дружеской атмосфере. Ансамбль исполнил русские народные свадебные, протяжные, лирические, плясовые песни разных областей РФ и Пермского края, всего в репертуаре «Беседушки» – более 150 песен!

Конечно же, виновники торжества пригласили и тех, кто ранее был участником ансамбля, стоял у его истоков, но по разным причинам его покинул. Однако не забыты спетые песни, свидетельством тому стало совместное исполнение протяжной песни Чайковского района «Снежки белые».

Есть у «Беседушки» близкий друг – это их «коллега по цеху» фольклорный ансамбль «Родолад» из г.Ижевска Удмуртской Республики. Они тоже приехали на юбилей и преподнесли «Беседушке» свой подарок – конечно же музыкальный. Песни и пляски в их исполнении заставили зал непрерывно аплодировать!

Но самый родной и самый любимый коллектив «Беседушки» – детский фольклорный ансамбль «Барабушка» из Чайковской детской школы искусств №1, руководитель Елена Викторовна Бурнышева. Эти два коллектива неразрывно связаны творческими нитями: они вместе участвуют во многих фестивалях, конкурсах, мероприятиях, учатся друг у друга, делятся опытом.

После официальной части состоялась «Вечёрка» – творческое общение друзей – трёх фольклорных коллективов: «Беседушка», «Барабушка», «Родолад». Прозвучало просто неимоверное количество старинных народных песен – настоящий семинар-практикум для любителей народного пения. А как задорно звучали частушки (вот уж поистине от слова «часто»!): не успевал закончить один, как в «баттл» вступал другой исполнитель и так – в течение получаса!

Готовясь к своему юбилею, участники фольклорного коллектива «Беседушка» подготовили интересную выставку, рассказывающую об их творчестве. Это фотоэкспозиция, документы и статьи, изделия декоративного творчества, выполненные руками участниц ансамбля.

Посетить выставку можно со вторника по субботу с 11.00 до 19.00 (перерыв с 14.00 до 15.00) в арт-центре «Шкатулка композитора» (ул. Ленина, 50).

СПЕЦПРОЕКТ

Новогоднее настроение

ДО НОВОГО ГОДА ОСТАЛОСЬ ЧУТЬ БОЛЬШЕ МЕСЯЦА. ВЫ УЖЕ НАЧАЛИ ГОТОВИТЬСЯ К ЭТОМУ СОБЫТИЮ? ПРЕДЛАГАЕМ ВАМ ПОДУМАТЬ ОБ ЭТОМ ЗАРАНЕЕ.

«ЦВЕТОЧНАЯ КОЛЛЕКЦИЯ» — ВОЛШЕБНЫЙ МИР ЦВЕТОВ

ЗА ГОРАМИ, ЗА ЛЕСАМИ, НА УРАЛЕ, В ПЕРМСКОМ КРАЕ, В ГОРОДЕ, ЧТО НА БЕРЕГУ КАМЫ... ПОЯВИЛСЯ ВОЛШЕБНЫЙ МИР ЦВЕТОВ. НЕТ, ЭТО НЕ СКАЗКА, ЭТО — СКАЗОЧНАЯ РЕАЛЬНОСТЬ... О КОТОРОЙ МЫ ВАМ СЕЙЧАС РАССКАЖЕМ.

«Цветочная коллекция» — уникальный в своём роде магазин цветов, который недавно открылся в нашем городе. Решение открыть данный магазин появилось у одного из местных предпринимателей. *«Всегда отказывался заниматься цветами,*— поделился с нами владелец магазина, предприниматель Алексей Мартюшев.— *Придерживался такого принципа, что результат будет только тогда, когда человек занимается своим делом. А для меня это продажа пиротехники и праздничной атрибутики. Этим я занимаюсь уже более 10 лет и достаточно успешно. Но со временем понял, что магазин цветов может стать отличным дополнением к моему новому магазину праздника «Весёлая затея». И всё же решил попробовать».*

ЕСЛИ ОТКРЫВАТЬ МАГАЗИН, ТО ТОЛЬКО ЛУЧШИЙ

Решил Алексей и уже спустя семь месяцев открыл один из самых больших цветочных магазинов в городе. Магазин расположен на одной из центральных улиц — Вокзальной, рядом с известным и уже многим полюбившимся специализированным магазином для праздника «Весёлая затея». Магазин был построен в таком же стиле — большие панорамные витрины, яркие большие световые вывески, удобная парковка. До открытия магазина всё было продумано до мелочей — начиная от концепции магазина и его конкурентных преимуществ до подбора персонала и ассортимента. В этом Алексею помогли те, кто уже имеет богатый опыт работы в этой сфере.

БОЛЬШАЯ МОРОЗИЛЬНАЯ КАМЕРА ВМЕСТО ВИТРИН

Стала главной изюминкой данного магазина. Именно там прибывшие из-за границы цветы занимают место на полках и ожидают будущих владельцев. Специально установленный в помещении температурный режим позволяет цветам дольше оставаться свежими. Морозильная камера оборудована автоматическими дверями, поэтому каждый может туда зайти и самостоятельно выбрать понравившиеся цветы или уже готовый букет. В подборе цветов и изготовлении букета вам помогут опытные флористы.

УПОР НА СЕРВИС И БОЛЬШОЙ АССОРТИМЕНТ

Благодаря правильно организованной и слаженной работе персонала магазин уже успел зарекомендовать себя качеством и скоростью обслуживания, о чём говорят отзывы первых клиентов. Для удобства клиентов магазин работает семь дней в неделю и 24 часа в сутки.

«Поскольку магазин находится на первой линии и имеет панорамные витрины, то привлечь первых клиентов для нас не составляет труда. Поэтому главная наша задача, чтобы то впечатление, какое производит магазин снаружи, совпадало с тем, что клиент получит внутри, и даже лучше. Поэтому мы тщательно подошли к подбору персонала и его обучению. Коллектив магазина состоит из одиннадцати человек — это управляющая, шесть флористов и четыре кассира-администратора. Мы принципиально разделили функции флориста и кассира,— отметил Алексей Мартюшев.

Все цветочные композиции магазина имеют своё особое очарование, потому что в них вложена частичка души их создателей. А огромный выбор цветов, которому позавидует любой цветочный бутик, гарантирует, что вы всегда найдёте именно то, что нужно, заплатив при этом разумную цену.

«Цветы — скоропортящийся товар,— отмечает Мария Кузьминых, управляющая магазином.— *За ними нужно ухаживать ежедневно, очень трепетно и внимательно. За каждым цветком необходим особенный уход. Эта работа требует большой вовлечённости и внимания. Радует, что у нас в коллективе собрались профессионалы и энтузиасты своего дела».*

ДОПОЛНИТЕЛЬНЫЕ БОНУСЫ

Профиль данного магазина не заканчивается только цветами. В магазине вас также ждёт богатый выбор элементов декора и подарочные упаковки. На днях ассортимент магазина пополнился новогодними сувенирами.

Особенно хочется отметить систему скидок, которая действует для постоянных клиентов. Размер скидки зависит от накопленных бонусов и может составлять до 20%. Для того чтобы стать участником данной системы, необходимо установить специальное приложение на телефон. Более подробную информацию об этом можно получить у продавцов.

Ну а если по какой-то причине у вас нет возможности вручить букет лично, то можно воспользоваться услугами курьера. Стоимость доставки составит 100 рублей. Ваш заказ доставят в любой день недели, а также в любое время суток.

ПОДАРКОВ МНОГО НЕ БЫВАЕТ

Уверены в «Цветочной коллекции». Поэтому 1 декабря, в день торжественного открытия, можно сказать, завалили своих клиентов подарками. В этот день у магазина собралось много гостей. Пришли те, кто уже успел совершить покупки в новом магазине, став участником праздничного розыгрыша призов. В розыгрыше также принимали участие и покупатели магазина «Весёлая затея». Получилось ни много ни мало — 2000 купонов. Призы разыгрывались только среди пришедших клиентов: фейерверки, букеты цветов, тюбинги, куклы, игровые наборы — всего было разыграно 50 призов. Главными призами стали два телевизора диагональю 80 см и туристический сертификат на сумму 100 тыс. рублей, обладательницей которого стала Наталья Жеребцова. *«Сегодня я не ожидала, что выиграю главный приз. В «Цветочной коллекции» была только один раз, покупала букет ко Дню матери. Куда поеду — ещё пока не знаю, но точно знаю, что в ближайшее время займусь оформлением загранпаспорта»,*— поделилась она. Завершился праздник большим и ярким фейерверком.

Можно ещё долго рассказывать вам про этот магазин, но лучше «Цветочную коллекцию» посетить лично, чтобы убедиться, насколько здесь дружелюбно и с любовью относятся к каждому покупателю.

Светлана Лебедева
Фото Нели Соколовой

В торжественный день открытия среди первых покупателей магазина были разыграны подарки на общую сумму 300 тысяч рублей

Наталья Жеребцова – обладательница главного приза – туристического сертификата на сумму 100 тысяч рублей

**Магазин «ЦВЕТОЧНАЯ КОЛЛЕКЦИЯ» находится по адресу: ул. Вокзальная, 14/1.
Режим работы: круглосуточно.
Тел. для заказов 8-912-590-55-77
https://vk.com/buket_chaik**

ВКЛЮЧИ МОЗГИ

УСЛОВИЯ УЧАСТИЯ

Еженедельно мы разыгрываем **6 призов по 100 руб.** Для того, чтобы стать участником розыгрыша, необходимо правильно разгадать сканворд и судоку и принести их в редакцию либо отправить на эл.адрес office@chaint.ru **до 17.00 понедельника**, **10 декабря.** Розыгрыш состоится в **17.15.** Желающие могут принять участие в определении победителей. Выигрыш будет выдаваться до 14 декабря включительно строго при предъявлении паспорта.

Желаем удачи!

ФИО _____

Тел. _____

СКАНВОРД

Вид дежурства на корабле
Лицо, живущее на проценты
Шутливое название медведя
Место толкутся и торгуются
«Кирпич» для мебельной стенки
Комнатная собачка
Предмет кухонной мебели
Простой подъёмный механизм
Город на острове Хонсю
Зубастая рептилия
Посуда для измельчения
Вариант кислорода
Городской мини-лес
Коллективная охота
Набор лечебных трав
Знак зодиака
Горная ледниковая долина
Неподвижное морское животное
Нить поперёк основы
Карточный шулер на сленге
Длинный шест с крюком
Карточный термин
Образ жизни
Зверёк - «прачка»
Южное хвойное дерево
Поп из Франции
Календарное время
Заменитель сахара
Наработанное умение
Быстрое и решительное наступление
Жирное пятно

Участвовало 17 сканвордов, правильных – 16.

ПОБЕДИТЕЛИ: Ершов С.С., Останина Л.В., Бузукина Л.В., Шаршавина Т.И., Бузмакова Л.В. , Инадворская Е.Н.

ОТВЕТЫ НА СКАНВОРД ИЗ № 48

ПО ГОРИЗОНТАЛИ: КСИЛИТ. МЕДУЗА. МОЧАЛО. НАДЗОР. КАТОН. ПРОПАГАНДА. БОРОВ. БАНЯ. ЭТАП. ДЕКОЛЬТЕ. АВОСЬКА. ГАРЬ. КЛУБОК. РЕДИС. ФАСАД. ИСТОМА. ЛОБЕЛИЯ. КЕРИЯ. ГОРБ. СОДОМ. ЛУАР. ШПИОН. МАРЕНГО. ДАНЬ. КРОВ. РАПС. ЗАЖИМ. КАРМЕ. САУБА. ЗАЛП. ДАР. КЛУМБА. ЦИТАТА. СТАЖ.

ПО ВЕРТИКАЛИ: АСТМА. БЕЛЛ. ФОРМА. АСТИ. ОТТОК. УХАБ. РОЖА. ПЛЕЧО. РОМБ. СЕГРЕ. ИУДА. АНГОЛ. ОРАЛО. НАМБАТ. ЭТИЛ. ВЬЮК. ДИР. АРА. ОПТ. ЯБЛОКО. БЕГ. ОСА. ОСАДОК. НАР. ОРАВА. СМЕНА. ЯВЬ. РОКА. АГА. РОСКОШЬ. УДЖДА. ЭССЕ. ТЕМП. РЕЗУС. ЗНАТЬ. ДВОР. ИВА. АМТ. ВЗВОД. АККИ. МИСО. ПОЛБА. РАМПА. СТАЯ. НОС. ПАЖ.

СУДОКУ

Чтобы решить судоку, заполните пустые клетки цифрами от 1 до 9 так, чтобы в любой строке, в любом столбце и в любом блоке 3х3 не было одинаковых цифр. Желаем удачи! Ответы смотрите в следующем номере.

				6				
	3	4		8			5	
					1			7
8			9		5			
1		7	8		3	2		
				7				
4				2			8	
7	6		4					
			3				6	5

№ 1

	4							8
		3			2			
	5			1			7	
6				4	9	3		
						1		2
5					3	7		
3			4					
	6		9					1
			8	7		2		9

№ 2

Астропрогноз с 10 по 16 декабря 2018 года

ОВЕН. На работе проявите деловые качества: выдержку, аналитическое мышление, способность смотреть в корень ситуации. Ваша половинка болеет и нуждается в поддержке. Проявите внимание, возьмите на себя часть домашних дел.

ТЕЛЕЦ. Время, когда связи могут решить многое. Не отказывайтесь от помощи. Домашние заботы заставят потратиться. Не жалейте, главное – мир в семье. У одиноких есть шанс завести новый продолжительный роман.

БЛИЗНЕЦЫ. Напряжённая неделя, эмоции выходят из-под контроля, возникают трудности в отношениях с родными, коллегами. Предложение занять высокооплачиваемую должность нужно принимать сразу. Иначе можно упустить свой шанс.

РАК. Возможен возврат к старым делам, удачная работа с бывшими коллегами. Дети порадуют успехами, а родственники, возможно, придут на помощь в нужный момент. Следует воздержаться от лишних трат, финансовая сфера не на высоте.

ЛЕВ. Не нужно сразу бросаться на амбразуру, не стоит начинать несколько дел одновременно, лучше направить силы на самые важные. Заранее продумайте возможные варианты развития событий. Повезёт тому, кто точно знает, чего он хочет.

ДЕВА. Сейчас не время долго взвешивать и медлить с решениями. Стоит согласиться на интересное предложение. Для вас открыто много дорог, это удачная неделя для перемен. Советуйтесь только со своей интуицией – она не подведёт.

ВЕСЫ. Старайтесь не допускать ошибок в работе с документами. Тщательно проверяйте выполненную работу. Начинать новые дела не рекомендуется. Не все коллеги питают к вам симпатию. Помните об этом, когда соберетесь поделиться планами.

СКОРПИОН. Хороший период, чтобы изменить подход к работе и потребовать увеличения зарплаты. Не отвлекайтесь на мелочи и избегайте конфликтов. Иначе будут неприятные последствия. Вероятна встреча со старой любовью.

СТРЕЛЕЦ. У вас появится много новых обязанностей, но они будут доставлять удовольствие, вы сами стремились к этому. Не стоит отступать от решения по делу, которое затеяли, даже если вас будут отговаривать близкие люди.

КОЗЕРОГ. Появится шанс заполучить желаемую должность, а начальство; наконец, начнёт замечать ваш труд. Возможны некоторые неурядицы в семье – ссоры, недопонимания. Главное не наговорить лишнего, исправлять потом придётся долго.

ВОДОЛЕЙ. Ошибка в работе может лишить поддержки коллег и осложнит деловые контакты. Полагайтесь на свои силы, но прислушивайтесь к советам. Можно сменить место работы, новая должность откроет заманчивые перспективы.

РЫБЫ. Придётся стремительно улаживать старые дела: завершать проекты, срочно расплачиваться с долгами. Предстоят частые командировки, но роман с коллегой лучше не продолжать. Появятся скрытые враги или завистники.

Последнее неотгаданное слово в кроссворде: вид клещей, 9 букв. Дело принципа – отгадать. Перерыл все энциклопедии и справочники – ну нет такого клеща, бился головой об стену, звонил энтомологам – бесполезно. В следующем номере газеты читаю ответ: ПАССАТИЖИ!

На день рождения мама дарит малышу красивую игрушку.
– Ну и что надо сказать? Что я говорю папе, когда он приносит домой зарплату?
– И это всё?!

Вовочка:
– Мама, помнишь, ты говорила, что если я получу четвёрку, то буду гулять целый день?
– Помню! А что?
– Значит, сегодня я буду гулять полдня!

Спортивный магазин. Покупатель выбирает парашют и спрашивает у продавца, как с ним обращаться.
– Дёрните за большое кольцо, и парашют раскроется.
– А если не раскроется?
– Тогда дёрните за маленькое кольцо, раскроется запасной парашют.
– А вдруг и он не раскроется?
– Тогда приходите в магазин, и мы вернём вам деньги...

– Тётя, скушай эту конфетку.
– Спасибо, милый.
– Вкусно?
– Очень.
– Интересно, почему тогда собака и кошка её всё время выплёвывали?!

Парень берёт девушку на руки и несёт в кровать.
– Дорогой, а может лучше после свадьбы?
– Ты что, а вдруг муж ревнивый попадётся!?

Пьяный муж приходит далеко за полночь. Стучит в дверь. Жена отказывается ему открывать. Мужик говорит:
– Открой, я принёс букет роз для самой красивой женщины.
Жена открывает, мужик входит.
Жена:
– А где букет?
– А где самая красивая?

5.12	6.12	7.12	8.12	9.12	10.12	11.12
-6/-8	-7/ -9	-6/-7	-7/-9	-6/ -9	-9/ -11	-9/-11

ПРОГНОЗ ПОГОДЫ ПО ДАННЫМ WWW.METEOINFO.RU

С 10 ПО 16 ДЕКАБРЯ

ТВ-ПРОГРАММА

За возможные изменения в сетке вещания телеканалов редакция «ЧИ» ответственности не несёт

10 декабря, понедельник — 1 • 21.30

Т/С «ЧУЖАЯ КРОВЬ»
Россия, 2018 г. Мелодрама.

Драматическая семейная сага, разворачивающаяся на протяжении нескольких десятилетий. В основе сюжета - история благополучной семьи Горбатовых: партийного работника Бориса и его жены – русской красавицы Зины. Однако за респектабельным фасадом бушуют сокрушительные страсти. Ревность, измены, отчуждение, разводы вторгаются в отношения близких людей на протяжении сорока лет. И только настоящая любовь сможет разрушить родовое проклятие и сделать чужих детей родными....

ВНИМАНИЕ! В январе 2019 г. будет отключено традиционное аналоговое ТВ! Вся страна переходит на цифровое вещание.

Жителям Пермского края уже сейчас доступно **до 20 телеканалов в цифровом качестве без абонентской платы,** стоит только приобрести специальную антенну и приставку.

АНТЕННА + ПРИСТАВКА = ЦИФРОВОЕ ТВ
БЕЗ АБОНЕНТСКОЙ ПЛАТЫ в каждый дом!

- 20 Стабильный прием двадцати популярных телевизионных каналов
- HD Высокое качество изображения
- 0₽ Отсутствие абонентской платы
- Легкое подключение к телевизору и простая настройка
- Подходит для любых телевизоров

реклама

ПЕРМЭНЕРГОСБЫТ shop.permenergosbyt.ru ул. Советская, 2/19

Заначка
твой финансовый друг
г. Чайковский, ул. Ленина, 29
тел.: 4-93-97

Прежде чем делать выбор, сравни %

ДЛЯ УВАЖАЕМЫХ ПЕНСИОНЕРОВ **0,5 % / ДЕНЬ***
ДЛЯ ОТВЕТСТВЕННЫХ РАБОТАЮЩИХ **0,7 % / ДЕНЬ****

Займ до года***

«Займ до года» ДОКУМЕНТЫ: паспорт, пропуск	Сумма займа	10000р.	16000р.	19000р.	22000р.	25000р.	28000р.	30000р.
	6 месяцев	2 467р.	3 947р.	4 687р.	5 427р.	6 167р.	6 907р.	7 400р.
	9 месяцев	1 913р.	3 060р.	3 634р.	4 208р.	4 782р.	5 355р.	5 738р.
	12 месяцев	1 652р.	2 643р.	3 139р.	3 634р.	4 130р.	4 625р.	4 956р.

* что составляет 182,5% годовых, срок займа до 30 дней, сумма займа от 1000р. до 15000р. ** что составляет 255,5% годовых, срок займа до 30 дней, сумма займа от 1000р. до 15000р.*** Займ до года 150% годовых на 6,9,12 месяцев сумма от 10000р.до 30000р.
ООО "МКК ЗАНАЧКА" ОГРН 1125919001416 СВ-ВО ЦБ 2120559002281 ОТ 23.10.12Г.
реклама

ЛДПР
реклама
Каждую среду и пятницу представитель ЛДПР ведёт приём граждан с 17.00 до 19.00 по адресу: К. Маркса, 3/1.
Тел. 8-922-327-44-47

Не знаешь, как прекратить употреблять алкоголь? Возможно, «Анонимные Алкоголики» помогут тебе!
8-922-64-24-377
Собрание проходит в ДК с. Фоки, ул. Кирова, 49 вт., чт. с 19.00 до 20.00
www.aachaik.ru
РЕКЛАМА

ПАМЯТНИКИ
- зимние скидки на готовые памятники
- зимние скидки на изготовление
- бесплатное хранение
- 50% скидка на установку

«ГРАНИТНАЯ мастерская»
8-92224-18858
Декабристов, 23, корп. 3А
реклама

Редакция не несёт ответственности за возможные изменения в телепрограмме

ПОНЕДЕЛЬНИК, 10 ДЕКАБРЯ

Первый канал

5.00 «Доброе утро» [0+]
9.00, 12.00, 3.00 Новости [0+]
9.15 «Сегодня 10 декабря. День начинается» [6+]
9.55, 3.05 «Модный приговор» [6+]
10.55 «Жить здорово!» [16+]
12.15, 17.00, 18.25 «Время покажет» [16+]
15.00 Новости с субтитрами [0+]
15.15 «Давай поженимся!» [16+]
16.00, 2.05 «Мужское / Женское» [16+]
18.00 Вечерние Новости с субтитрами [0+]
18.50, 1.05 «На самом деле» [16+]
19.50 «Пусть говорят» [16+]
21.00 Время [0+]
21.30 Т/с «ЧУЖАЯ КРОВЬ» [16+]
22.30 «Большая игра» [12+]
23.30 «Вечерний Ургант» [16+]
0.05 «Познер» [16+]
4.05 Контрольная закупка [6+]

НТВ

5.10 Т/с «АГЕНТ ОСОБОГО НАЗНАЧЕНИЯ» [16+]
6.00 «Деловое утро НТВ» [12+]
8.20 Т/с «МУХТАР. НОВЫЙ СЛЕД» [16+]
10.00, 13.00, 16.00, 19.00, 0.10 Сегодня [0+]
10.20 Т/с «МОРСКИЕ ДЬЯВОЛЫ. СМЕРЧ» [16+]
12.00 «Вежливые люди» [16+]
13.25 Обзор. Чрезвычайное происшествие [12+]
14.00, 16.30, 1.40 «Место встречи» [16+]
17.15 «ДНК» [16+]
18.15, 19.40 Т/с «ГОРЮНОВ» [16+]
21.00, 0.35 Т/с «ПЁС» [16+]
0.20 «Поздняков» [0+]
3.40 «Поедем, поедим!» [0+]
4.20 Т/с «МОСКВА. ТРИ ВОКЗАЛА» [16+]

Пермь

5.00, 9.15 Утро России [0+]
9.00, 11.00, 14.00, 20.00 Вести [0+]
9.55 «О самом главном» [12+]
11.25, 14.25, 17.00, 20.45 Вести. Местное время [0+]
11.40 «Судьба человека с Борисом Корчевниковым» [12+]
12.50, 18.50 «60 минут» [12+]
14.40 Т/с «ТАЙНЫ ГОСПОЖИ КИРСАНОВОЙ» [12+]
17.25 «Андрей Малахов. Прямой эфир» [16+]
21.00 Т/с «ТАЙНЫ СЛЕДСТВИЯ» [12+]
1.30 Т/с «ОТЕЦ МАТВЕЙ» [12+]

СТС

6.00 Ералаш [0+]
6.45 М/ф «Снупи и мелочь пузатая в кино» [0+]
8.30 М/с «Драконы. Гонки по краю» [0+]
9.00, 14.00, 18.30, 0.30 Программа «В СФЕРЕ СОБЫТИЙ» [12+]
9.30 «Шоу «Уральских пельменей» [16+]
10.45 Х/ф «ТРАНСФОРМЕРЫ-3. ТЁМНАЯ СТОРОНА ЛУНЫ» [16+]
14.00 Т/с «ВОРОНИНЫ» [16+]
18.00 Т/с «СЕНЯ-ФЕДЯ» [16+]
20.00, 1.00 Т/с «УЛЁТНЫЙ ЭКИПАЖ» [16+]
21.00 Х/ф «НЕВЕРОЯТНЫЙ ХАЛК» [16+]
23.30 «Кино в деталях» [18+]
0.30 «Уральские пельмени» [16+]
2.00 Т/с «ДЕВОЧКИ НЕ СДАЮТСЯ» [16+]
2.50 Т/с «АМАЗОНКИ» [16+]
3.40 Т/с «БЕГЛЫЕ РОДСТВЕННИКИ» [16+]
4.30 Т/с «ПУШКИН» [16+]
5.20 «6 кадров» [16+]

ТНТ

7.00, 14.00, 18.30 Программа «РЕГИОН» [12+]
7.00, 8.00, 21.00 Где логика? [16+]
9.00 Дом-2. Lite [16+]
10.15 Дом-2. Остров любви [16+]
11.30 «Бородина против Бузовой» [16+]
12.30, 1.05 Т/с «УЛИЦА» [16+]
13.00 «Танцы» [16+]
15.00, 15.30, 16.00, 16.30, 17.00, 17.30, 18.00, 18.30 Т/с «ИНТЕРНЫ» [16+]
19.00, 20.00 Т/с «ПОЛИЦЕЙСКИЙ С РУБЛЁВКИ» [16+]
22.00 Однажды в России [16+]
23.00 Дом-2. Город любви [16+]
0.00 Дом-2. После заката [16+]
1.35 «Комик в городе» [16+]
2.05, 2.55, 3.45, 4.35 «Stand Up» [16+]
5.10, 6.00 Импровизация [16+]

Домашний

6.30, 18.00, 23.55, 5.15 «6 кадров» [16+]
6.50 «Удачная покупка» [16+]
7.00, 12.55, 2.15 Д/с «Понять. Простить» [16+]
7.30 «По делам несовершеннолетних» [16+]
9.40 «Давай разведёмся!» [16+]
10.45, 2.45 «Тест на отцовство» [16+]
11.50, 3.35 Д/с «Реальная мистика» [16+]
14.00 Х/ф «УРАВНЕНИЕ СО ВСЕМИ ИЗВЕСТНЫМИ» [16+]
19.00 Х/ф «РЯБИНЫ ГРОЗДЬЯ АЛЫЕ» [16+]
22.55 Т/с «ЖЕНСКИЙ ДОКТОР-2» [16+]
0.30 Т/с «НЕ ВМЕСТЕ» [16+]
4.25 Д/с «Преступления страсти» [16+]
5.35 «Домашняя кухня» [16+]

Пятый канал

5.00, 9.00, 13.00, 22.00, 3.15 «Известия» [0+]
5.25, 6.10, 7.00, 8.00 Т/с «КРОТ» [16+]
9.25 Х/ф «ПРОРЫВ» [16+]
11.00 Х/ф «ИСКУПЛЕНИЕ» [16+]
12.50, 13.25, 14.10, 15.05, 16.05, 17.05, 18.05 Т/с «ГЛУХАРЬ. ПРОДОЛЖЕНИЕ» [16+]
19.00, 19.40, 20.30, 21.10, 22.25 Т/с «СЛЕД» [16+]
23.15, 0.30, 1.15, 1.55, 2.35 Т/с «СВОИ» [16+]
0.00 «Известия. Итоговый выпуск» [0+]
3.20, 4.00 Т/с «АКВАТОРИЯ» [16+]

Ветта г. Пермь

6.00 «Утренний вестник» [16+]
11.45 «Белая студия» [16+]
12.25 «Специальный репортаж» [16+]
12.40 «Цена вопроса» [16+]
13.00, 17.05, 23.55 «Здоровые дети» [16+]
13.05 «Витрины» [16+]
13.25, 0.35 «Чтоб я так жил» [6+]
13.35, 18.00, 22.15 «Краев не видишь?» [16+]
13.50, 18.30, 23.05 «На самом деле» [16+]
14.00, 16.00 «Дневной вестник» [16+]
15.00 «Золотой час хозяйки дома» [16+]
17.00, 18.50, 22.05 «Книжная полка» [16+]
17.10, 21.40 «Цена вопроса» [16+]
17.30 «Ворчун» [16+]
17.35 «Научиться лечиться» [16+]
17.50, 22.00, 23.50, 0.45 «Хорошие люди» [16+]
18.15 «Из зала сюда» [16+]
18.40, 21.35, 0.55 «Астропрогноз» [0+]
18.45, 21.30, 23.00, 0.30 «Эх, дороги!» [16+]
18.55, 22.10 «Здоровья для» [16+]
19.00 «На самом деле» [16+]
19.20 Т/с «Принц Сибири» [16+]
20.20 «Я здесь живу» [16+]
20.40 «Дополнительное время» [16+]
21.00 «Вечерний вестник» [16+]
22.30, 0.00 «Вечерний вестник» [16+]
23.15 «Я здесь живу» [16+]
23.30 «Дополнительное время» [16+]
1.00 «Лёгкого сна» [0+]

Культура

6.30, 7.00, 7.30, 8.20, 10.00, 15.00, 19.30, 0.00 Новости культуры [0+]
6.35 Д/с «Пешком...» [0+]
7.05, 20.05 «Правила жизни» [0+]
7.35, 1.00 Д/ф «Париж Сергея Дягилева» [0+]
8.25 Д/ф «Португалия. Замок слез» [0+]
8.50, 16.50 Т/с «ПРОФЕССИЯ - СЛЕДОВАТЕЛЬ» [0+]
10.15 «Наблюдатель» [0+]
11.10, 1.40 ХХ век [0+]
12.15, 23.10 Д/ф «Прусские сады Берлина и Бранденбурга в Германии» [0+]
12.30, 18.45, 0.20 «Власть факта» [0+]
13.15 «Линия жизни» [0+]
14.15 Д/с «Предки наших предков» [0+]
15.10 Д/с «На этой неделе... 100 лет назад» [0+]
15.45 «Агора» [0+]
18.00 С. Прокофьев. Сюита из музыки балета «Золушка». Академический симфонический оркестр Санкт-Петербургской филармонии им. Д. Д. Шостаковича [0+]
19.45 «Главная роль» [0+]
20.35 «Спокойной ночи, малыши!» [0+]
20.50 Д/ф «Хамдамов на видео» [0+]
21.20 Х/ф «МЕШОК БЕЗ ДНА» [0+]
23.30 «Монолог в 4-х частях» [0+]
2.45 Цвет времени [0+]

Звезда

6.00 Сегодня утром [0+]
8.00 «Политический детектив» [12+]
8.25 Д/с «Освобождение» [12+]
9.00, 23.00 Новости дня [0+]
9.15, 12.05 Т/с «СМЕРШ. ЛЕГЕНДА ДЛЯ ПРЕДАТЕЛЯ» [16+]
12.00, 16.00 Военные новости [0+]
13.45 Х/ф «НАСТОЯТЕЛЬ» [16+]
16.05 Х/ф «НАСТОЯТЕЛЬ-2» [16+]
18.15 Д/с «Оружие XX века» [12+]
18.40 Д/с «Ракетный щит Родины» [12+]
19.35 «Скрытые угрозы» с Николаем Чиндяйкиным [12+]
20.20 Д/с «Загадки века с Сергеем Медведевым» [12+]
21.10 «Специальный репортаж» [12+]
21.35 «Открытый эфир» [12+]
23.15 «Между тем» с Наталией Метлиной [12+]
23.45 Х/ф «ПРИКАЗАНО ВЗЯТЬ ЖИВЫМ» [0+]
1.35 Х/ф «ЖЕНЯ, ЖЕНЕЧКА И «КАТЮША» [0+]
3.15 Х/ф «ДОСЬЕ ЧЕЛОВЕКА В «МЕРСЕДЕСЕ» [12+]
5.35 Д/с «Москва фронту» [12+]

РЕН ТВ

7.00, 8.00 «Документальный проект» [16+]
9.00 «С бодрым утром!» [16+]
10.30, 14.30, 18.30, 21.30, 1.00 «Новости» [16+]
11.00 «Военная тайна» с Игорем Прокопенко [16+]
14.00, 18.00, 21.00 «Информационная программа 112» [16+]
15.00, 1.25 «Загадки человечества с Олегом Шишкиным» [16+]
16.00 «Засекреченные списки» [16+]
19.00 «Тайны Чапман» [16+]
20.00 «Самые шокирующие гипотезы» [16+]
22.00 Х/ф «ЧУЖОЙ: ЗАВЕТ» [16+]
0.20 «Водить по-русски» [16+]
2.30 «Анекдот Шоу с Вадимом Галыгиным» [16+]
3.00 Т/с «СПАРТАК: КРОВЬ И ПЕСОК» [18+]
4.45 Х/ф «ВОДНАЯ ЖИЗНЬ» [16+]
6.30 «Территория заблуждений» с Игорем Прокопенко [16+]

Матч ТВ

8.00 Д/с «Заклятые соперники» [12+]
8.30 Д/с «Жестокий спорт» [16+]
9.00, 10.55, 13.05, 14.00, 15.50, 17.55, 20.05 Новости [0+]
9.05, 14.05, 18.00, 2.55 Все на Матч! [0+]
11.00 Дзюдо. Кубок России. Трансляция из Ханты-Мансийска [16+]
11.45 Биатлон с Дмитрием Губерниевым [12+]
12.15 Биатлон. Кубок мира. Гонка преследования. Мужчины [0+]
13.10 Биатлон. Кубок мира. Гонка преследования. Женщины. Трансляция из Словении [0+]
14.35 Бокс. Сборная России - Сборная мира. Матчевая встреча [16+]
15.55 Футбол. «Сент-Этьен» - «Марсель». Чемпионат Франции [0+]
19.00 Д/ф «Анатолий Тарасов. Век хоккея» [12+]
20.30 Тотальный футбол [0+]
21.25 Футбол. «Ахмат» (Грозный) - «Арсенал» (Тула). Российская Премьер-лига [0+]
23.25 «После футбола» [0+]
0.55 Футбол. «Эвертон» - «Уотфорд». Чемпионат Англии. Прямая трансляция [0+]
3.30 Гандбол. Чемпионат Европы. Женщины [0+]
5.15 Смешанные единоборства. Bellator. Ч. Нжокуани - Дж. Солтер [16+]
7.10 Профессиональный бокс. Э. Джошуа - А. Поветкин. Бой за титул чемпиона мира по версиям WBA, IBF и WBO в супертяжёлом весе [16+]

Карусель

6.40 М/с «Робокар Поли и его друзья» [0+]
7.10 М/с «Суперкрылья» [0+]
7.50 М/с «Летающие звери». «Малыши и летающие звери» [0+]
8.20 «Давайте рисовать!» [0+]
8.45 М/ф «Дюймовочка» [0+]
9.20 М/с «Мончичи» [0+]
10.00 М/с «Непоседа Зу» [0+]
11.15 М/с «Тобот» [0+]
12.00 М/с «DC суперфрендс» [0+]
12.05 М/с «Супер4» [0+]
13.00 «Навигатор. Новости» [0+]
13.15 М/с «Маша и Медведь» [0+]
13.50 «Лабораториум» [0+]
14.15 М/с «Три кота» [0+]
16.00 М/с «Мир Винкс» [0+]
16.50 М/с «Королевская Академия» [0+]
17.20 М/с «Сказочный патруль» [0+]
18.15 М/с «Томас и его друзья» [0+]
18.40 М/с «Нелла - отважная принцесса» [0+]
19.30 Спокойной ночи, малыши! [0+]
19.45 М/с «Смешарики» [0+]
21.00 М/с «Черепашки-ниндзя» [0+]
21.45 М/с «LBX - Битвы маленьких гигантов» [12+]
22.25 М/с «Ниндзяго» [0+]
23.15 М/с «Шаранавты: Герои космоса» [0+]
23.35 М/с «Огги и тараканы» [0+]
0.50 «Театр Бериляки» [0+]
1.05 М/ф «Миллион в мешке» [0+]
1.35 М/ф «Синеглазка» [0+]
1.50 М/с «Боб-строитель» [0+]
2.55 М/с «Истории свинок» [0+]

Че

6.00 «Улётное видео» [16+]
7.50 «Удачная покупка» [16+]
8.10 «Дорожные войны» [16+]
11.00, 21.00 «Решала» [16+]
13.00 «Идеальный ужин» [16+]
14.00, 18.00 «КВН на бис» [16+]
15.00 Т/с «НАРКОТРАФИК» [16+]
19.00 «Дорожные войны. Лучшее» [16+]
20.00, 23.00 «Дорожные войны 2.0» [16+]
23.40 «Шутники» [16+]
0.10 «+100500» [18+]
1.00 Т/с «РОДИНА» [16+]

Первый канал

5.00 «Доброе утро» [0+]
9.00, 12.00, 3.00 Новости [0+]
9.15 «Сегодня 11 декабря. День начинается» [6+]
9.55, 2.35, 3.05 «Модный приговор» [6+]
10.55 «Жить здорово!» [16+]
12.15, 17.00, 18.25 «Время покажет» [16+]
15.00 Новости с субтитрами [0+]
15.15, 3.35 «Давай поженимся!» [16+]
16.00, 1.35 «Мужское / Женское» [16+]
18.00 Вечерние Новости с субтитрами [0+]
18.50, 0.35 «На самом деле» [16+]
19.50 «Пусть говорят» [16+]
21.00 Время [0+]
21.30 Т/с «ЧУЖАЯ КРОВЬ» [16+]
22.30 «Большая игра» [12+]
23.30 Д/ф «Молния бьет по высокому дереву» [16+]
4.25 Контрольная закупка [6+]

НТВ

5.10 Т/с «АГЕНТ ОСОБОГО НАЗНАЧЕНИЯ» [16+]
6.00 «Деловое утро НТВ» [12+]
8.20 Т/с «МУХТАР. НОВЫЙ СЛЕД» [16+]
10.00, 13.00, 16.00, 19.00, 0.10 Сегодня [0+]
10.20 Т/с «МОРСКИЕ ДЬЯВОЛЫ. СМЕРЧ. СУДЬБЫ» [16+]
12.00 «Вежливые люди» [16+]
13.25 Обзор. Чрезвычайное происшествие [12+]
14.00, 16.30, 1.25 «Место встречи» [16+]
17.15 «ДНК» [16+]
18.15, 19.40 Т/с «ГОРЮНОВ» [16+]
21.00, 0.20 Т/с «ПЁС» [16+]
3.25 Квартирный вопрос [0+]
4.25 Т/с «МОСКВА. ТРИ ВОКЗАЛА» [16+]

Пермь

5.00, 9.15 Утро России [0+]
9.00, 11.00, 14.00, 20.00 Вести [0+]
9.55 «О самом главном» [12+]
11.25, 14.25, 17.00, 20.45 Вести. Местное время [0+]
11.40 «Судьба человека с Борисом Корчевниковым» [12+]
12.50, 18.50 «60 минут» [12+]
14.40 Т/с «ТАЙНЫ ГОСПОЖИ КИРСАНОВОЙ» [12+]
17.25 «Андрей Малахов. Прямой эфир» [16+]
21.00 Т/с «ТАЙНЫ СЛЕДСТВИЯ» [12+]
23.15 «Вечер с Владимиром Соловьёвым» [12+]
0.30 Д/ф «Александр Солженицын. Раскаяние». Фильм Сергея Мирошниченко. К 100-летию со дня рождения» [12+]
1.35 Т/с «ОТЕЦ МАТВЕЙ» [12+]

СТС

6.00 Ералаш [0+]
6.25, 8.30 М/с «Драконы. Гонки по краю» [0+]
6.50 М/с «Тролли» [0+]
7.15 М/с «Три кота» [0+]
7.40 М/с «Семейка Крудс. Начало» [0+]
8.05 М/с «Да здравствует король Джулиан!» [0+]
9.00, 14.00, 18.30, 0.30 Программа «В СФЕРЕ СОБЫТИЙ» [12+]
9.30 Х/ф «КОЛДУНЬЯ» [12+]
11.40 Х/ф «НЕВЕРОЯТНЫЙ ХАЛК» [16+]
14.00 Т/с «ВОРОНИНЫ» [16+]
18.00 Т/с «СЕНЯ-ФЕДЯ» [16+]
20.00, 23.10 Т/с «УЛЁТНЫЙ ЭКИПАЖ» [16+]
21.00 Х/ф «ФАНТАСТИЧЕСКАЯ ЧЕТВЁРКА» [12+]
0.10 «Уральские пельмени» [16+]
1.00 Т/с «ДВА ОТЦА И ДВА СЫНА» [16+]
2.00 Т/с «ДЕВОЧКИ НЕ СДАЮТСЯ» [16+]
2.50 Т/с «АМАЗОНКИ» [16+]
3.35 Т/с «БЕГЛЫЕ РОДСТВЕННИКИ» [16+]
4.25 Т/с «ПУШКИН» [16+]

ТНТ

7.00, 14.00, 18.30 Программа «РЕГИОН» [12+]
7.00, 8.00 Где логика? [16+]
9.00 Дом-2. Lite [16+]
10.15 Дом-2. Остров любви [16+]
11.30 «Бородина против Бузовой» [16+]
12.30, 1.05 Т/с «УЛИЦА» [16+]
13.00 «Битва экстрасенсов» [16+]
14.30, 15.00, 15.30, 16.00, 16.30, 17.00, 17.30, 18.00, 18.30 Т/с «ИНТЕРНЫ» [16+]
19.00, 20.00 Т/с «ПОЛИЦЕЙСКИЙ С РУБЛЁВКИ» [16+]
21.00, 5.10, 6.00 Импровизация [16+]
22.00 Студия Союз [16+]
23.00 Дом-2. Город любви [16+]
0.00 Дом-2. После заката [16+]
1.35 «Комик в городе» [16+]
2.05, 2.55, 3.45, 4.35 «Stand Up» [16+]

Домашний

6.30, 18.00, 0.00 «6 кадров» [16+]
6.50 «Удачная покупка» [16+]
7.00, 12.40, 2.15 Д/с «Понять. Простить» [16+]
7.30 «По делам несовершеннолетних» [16+]
9.35 «Давай разведёмся!» [16+]
10.40, 3.15 «Тест на отцовство» [16+]
11.45, 4.05 Д/с «Реальная мистика» [16+]
14.15 Х/ф «РЯБИНЫ ГРОЗДЬЯ АЛЫЕ» [16+]
19.00 Х/ф «ВОЗМЕЗДИЕ» [16+]
23.00 Т/с «ЖЕНСКИЙ ДОКТОР-2» [16+]
0.30 Т/с «НЕ ВМЕСТЕ» [16+]
4.45 Д/с «Преступления страсти» [16+]
5.35 «Домашняя кухня» [16+]

Пятый канал

5.00, 9.00, 13.00, 22.00, 3.10 «Известия» [0+]
5.25, 6.10, 7.00, 8.00, 13.25, 14.20, 15.20, 16.15, 17.10, 18.05 Т/с «ГЛУХАРЬ. ПРОДОЛЖЕНИЕ» [16+]
9.25, 10.20, 11.10, 12.05 Т/с «КРОТ-2» [16+]
19.00, 19.40, 20.30, 21.15, 22.25 Т/с «СЛЕД» [16+]
23.15 Т/с «СВОИ» [16+]
0.00 «Известия. Итоговый выпуск» [0+]
0.30, 1.15, 1.50, 2.30, 3.20, 4.00 Т/с «ТАКАЯ РАБОТА» [16+]

Ветта г. Пермь

6.00 «Утренний вестник» [16+]
11.45 «Белая студия» [16+]
12.00 «Я здесь живу» [16+]
12.15 «Телесериал «Принц Сибири» [16+]
13.00, 17.00, 18.45, 21.30, 23.00, 0.30 «Эх, дороги!» [16+]
13.05, 17.45, 21.50 «Дополнительное время» [16+]
13.25, 17.05, 18.30 «Хорошие люди» [16+]
13.30, 18.05 «Здоровья для» [16+]
13.35, 17.30 «Чтоб я так жил» [6+]
13.45 «Я здесь живу» [16+]
14.00, 16.00 «Дневной вестник» [16+]
15.00 «Золотой час хозяйки дома» [16+]
17.10 «Научиться лечиться» [16+]
17.25 «Здоровые дети» [16+]
17.40 «Книжная полка» [16+]
18.10 «Цена вопроса» [16+]
18.40, 21.35, 0.55 «Астропрогноз» [0+]
18.50, 23.05 «На самом деле» [16+]
19.00 «Краев не видишь?» [16+]
19.20 Т/с «Принц Сибири» [16+]
20.20, 0.35 «Специальный репортаж» [16+]
20.35 «Экология пространства» [16+]
20.40, 22.10 «Лобби-холл» [16+]
21.00, 22.30, 0.00 «Вечерний вестник» [16+]
21.40 «В Гармонии С ВЕТтой» [16+]
23.15 «Краев не видишь?» [16+]
23.30 «А поговорить?» [16+]
0.50 «Ворчун» [16+]
1.00 «Лёгкого сна» [16+]

Культура

6.30, 7.00, 7.30, 8.20, 10.00, 15.00, 19.30, 0.00 Новости культуры [0+]
6.35 Д/с «Пешком...» [0+]
7.05, 20.05 «Правила жизни» [0+]
7.35 Иностранное дело [0+]
8.25 Д/с «Влюбиться в Арктику» [0+]
8.50, 16.25 Т/с «ПРОФЕССИЯ - СЛЕДОВАТЕЛЬ» [0+]
10.15 «Наблюдатель» [0+]
11.10, 1.05 ХХ век [0+]
12.15, 2.10 Д/ф «Гавайи. Родина богини огня Пеле» [0+]
12.30, 18.45, 0.20 «Тем временем. Смыслы» [0+]
13.20 «Мы - грамотеи!» [0+]
14.00 Д/с «Первые в мире» [0+]
14.15 Д/ф «Виктор Шкловский и Роман Якобсон. Жизнь как роман» [0+]
15.10 «Эрмитаж» [0+]
15.40 «Белая студия» [0+]
17.30, 23.30 «Монолог в 4-х частях» [0+]
17.55 П.И. Чайковский. Симфония № 5. Академический симфонический оркестр Санкт-Петербургской филармонии им. Д. Д. Шостаковича [0+]
19.45 «Главная роль» [0+]
20.30 «Абсолютный слух» [0+]
21.15 Д/ф «Слово» [0+]
22.15 Х/ф «ОДИССЕЙ ПЕТРА» [0+]
2.30 Д/с «Жизнь замечательных идей» [0+]

ЗВЕЗДА

6.00 Сегодня утром [0+]
8.00, 9.15, 12.05, 13.05, 16.05 Т/с «АЛЕКСАНДРОВСКИЙ САД» [12+]
9.00, 23.00 Новости дня [0+]
12.00, 16.00 Военные новости [0+]
18.15 Д/с «Оружие ХХ века» [12+]
18.40 Д/с «Ракетный щит Родины» [12+]
19.35 «Легенды армии» с Александром Маршалом» [12+]
20.20 Д/с «Улика из прошлого» [16+]
21.10 «Специальный репортаж» [12+]
21.35 «Открытый эфир» [12+]
23.15 «Между тем» с Наталией Метлиной [12+]
23.45 Х/ф «МЕЖДУ ЖИЗНЬЮ И СМЕРТЬЮ» [16+]

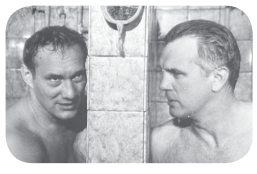

1.35 Х/ф «РАСПИСАНИЕ НА ПОСЛЕЗАВТРА» [0+]
3.20 Х/ф «ПЕЧКИ-ЛАВОЧКИ» [0+]
5.05 Д/с «Легендарные самолёты» [0+]

РЕН ТВ

7.00, 6.30 «Территория заблуждений» с Игорем Прокопенко [16+]
8.00, 13.00 «Документальный проект» [16+]
9.00 «С бодрым утром!» [16+]
10.30, 14.30, 18.30, 21.30, 1.00 «Новости» [16+]
11.00 «Военная тайна» с Игорем Прокопенко [16+]
14.00, 18.00, 21.00 «Информационная программа 112» [16+]
15.00, 1.25 «Загадки человечества с Олегом Шишкиным» [16+]
16.00 «Засекреченные списки» [16+]
19.00 «Тайны Чапман» [16+]
20.00 «Самые шокирующие гипотезы» [16+]
22.00 Х/ф «ПРЕСТУПНИК» [16+]
0.00 «Водить по-русски» [16+]
2.30 «Анекдот Шоу с Вадимом Галыгиным» [16+]
3.00 Т/с «СПАРТАК: КРОВЬ И ПЕСОК» [18+]
4.50 Х/ф «АРТУР» [16+]

Матч ТВ

8.00 Д/с «Заклятые соперники» [12+]
8.30 Д/с «Первые леди» [12+]
9.00, 10.55, 13.50, 15.50, 18.45, 21.55 Новости [0+]
9.05, 13.55, 18.50, 2.55 Все на Матч! [0+]
11.00 Футбол. Российская Премьер-лига [0+]
12.50 Тотальный футбол [0+]
14.25 Смешанные единоборства. UFC. Трансляция из США [16+]
15.55 Плавание. Чемпионат мира на короткой воде. Прямая трансляция из Китая [0+]
19.25 «Тает лёд» с Алексеем Ягудиным [12+]
19.55 Футбол. Юношеская Лига УЕФА. «Барселона» (Испания) - «Тоттенхэм» (Англия). Прямая трансляция [0+]
22.00 Все на футбол! [0+]
22.45 Футбол. Лига чемпионов. «Шальке» (Германия) - «Локомотив» (Россия). Прямая трансляция [0+]
0.50 Футбол. Лига чемпионов. «Ливерпуль» (Англия) - «Наполи» (Италия). Прямая трансляция [0+]
3.40 Баскетбол. «Валенсия» (Испания) - «Зенит» (Россия). Кубок Европы. Мужчины [0+]
5.40 Футбол. «Црвена Звезда» (Сербия) - ПСЖ (Франция). Лига чемпионов [0+]
7.40 «Десятка!» [16+]

Карусель

6.40 М/с «Робокар Поли и его друзья» [0+]
7.10 М/с «Суперкрылья» [0+]
7.50 М/с «Летающие звери». «Малыши и летающие звери» [0+]
8.20 «Букварий» [0+]
8.40 М/ф «Самый маленький гном» [0+]
9.20 М/с «Мончичи» [0+]
10.00 М/с «Непоседа Зу» [0+]
11.15 М/с «Тобот» [0+]
12.00 М/с «DC суперфрендс» [0+]
12.05 М/с «Супер4» [0+]
13.00 «Навигатор. Новости» [0+]
13.15 М/с «Маша и Медведь» [0+]
13.50 М/с «Три кота» [0+]
16.00 М/с «Мир Винкс» [0+]
16.50 М/с «Королевская Академия» [0+]
17.20 М/с «Сказочный патруль» [0+]
18.15 М/с «Томас и его друзья» [0+]
18.40 М/с «Нелла - отважная принцесса» [0+]
19.30 Спокойной ночи, малыши! [0+]
19.45 М/с «Смешарики» [0+]
21.00 М/с «Черепашки-ниндзя» [0+]
21.45 М/с «LBX - Битвы маленьких гигантов» [12+]
22.25 М/с «Ниндзяго» [0+]
23.15 М/с «Шаранавты: Герои космоса» [0+]
23.35 М/с «Огги и тараканы» [0+]
0.50 «Театр Бериляки» [0+]
1.05 М/ф «Левша» [0+]
1.50 М/с «Боб-строитель» [0+]
2.55 М/с «Истории свинок. Свинки на работе» [0+]
3.15 М/с «Истории свинок. Третий акт» [0+]

Че

6.00 «Улётное видео» [16+]
7.50 «Удачная покупка» [16+]
8.10 «Дорожные войны» [16+]
9.25, 19.00 «Дорожные войны. Лучшее» [16+]
10.25, 20.00, 23.00 «Дорожные войны 2.0» [16+]
11.00, 21.00 «Решала» [16+]
13.00 «Идеальный ужин» [16+]
14.00, 18.00 «КВН на бис» [16+]
15.00 Т/с «НАРКОТРАФИК» [16+]
23.30 «Шутники» [16+]
0.00 «+100500» [18+]
1.00 Т/с «РОДИНА» [16+]. Детективная драма, Триллер. США, 2011 г. В центре сюжета находится сержант морской пехоты ВМФ США Николас Броуди. Восемь лет его считали пропавшим без вести, но обнаружили на территории Ирака. Кэрри Мэтисон, офицер ЦРУ, подозревает его в причастности к подготовке террористической атаки на Америку.

СРЕДА, 12 ДЕКАБРЯ

Первый канал

5.00 «Доброе утро» [0+]
9.00, 12.00, 3.00 Новости [0+]
9.15 «Сегодня 12 декабря. День начинается» [6+]
9.55, 2.50, 3.05 «Модный приговор» [6+]
10.55 «Жить здорово!» [16+]
12.15, 17.00, 18.25 «Время покажет» [16+]
15.00 Новости с субтитрами [0+]
15.15, 3.55 «Давай поженимся!» [16+]
16.00, 2.00 «Мужское / Женское» [16+]
18.00 Вечерние Новости с субтитрами [0+]
18.50, 1.10 «На самом деле» [16+]
19.50 «Пусть говорят» [16+]
21.00 Время [0+]
21.30 Т/с «ЧУЖАЯ КРОВЬ» [16+]
22.30 «Большая игра» [12+]
23.30 «Вечерний Ургант» [16+]
0.05 Д/ф «Александр Коновалов. Человек, который спасает» [12+]

НТВ

5.10 Т/с «АГЕНТ ОСОБОГО НАЗНАЧЕНИЯ» [16+]
6.00 «Деловое утро НТВ» [12+]
8.20 Т/с «МУХТАР. НОВЫЙ СЛЕД» [16+]
10.00, 13.00, 16.00, 19.00, 0.10 Сегодня [0+]
10.20 Т/с «МОРСКИЕ ДЬЯВОЛЫ. СМЕРЧ. СУДЬБЫ» [16+]
12.00 «Вежливые люди» [16+]
13.25 Обзор. Чрезвычайное происшествие [12+]
14.00, 16.30, 1.35 «Место встречи» [16+]
17.15 «ДНК» [16+]
18.15, 19.40 Т/с «ГОРЮНОВ» [16+]
21.00, 0.20 Т/с «ПЁС» [16+]
3.30 «НашПотребНадзор» [16+]
4.20 Т/с «МОСКВА. ТРИ ВОКЗАЛА» [16+]

Пермь

5.00, 9.15 Утро России [0+]
9.00, 11.00, 14.00, 20.00 Вести [0+]
9.55 «О самом главном» [12+]
11.25, 14.25, 17.00, 20.45 Вести. Местное время [0+]
11.40 «Судьба человека с Борисом Корчевниковым» [12+]
12.50, 18.50 «60 минут» [12+]
14.40 Т/с «ТАЙНЫ ГОСПОЖИ КИРСАНОВОЙ» [12+]
17.25 «Андрей Малахов. Прямой эфир» [16+]
21.00 Т/с «ТАЙНЫ СЛЕДСТВИЯ» [12+]
23.15 «Вечер с Владимиром Соловьёвым» [12+]
2.00 Т/с «ОТЕЦ МАТВЕЙ» [12+]

СТС

6.00 Ералаш [0+]
6.25 М/с «Тролли» [0+]
7.15 М/с «Три кота» [0+]
7.40 М/с «Семейка Крудс. Начало» [0+]
8.05 М/с «Да здравствует король Джулиан!» [0+]
8.30 М/с «Драконы. Гонки по краю» [0+]
9.00, 14.00, 18.30, 0.30 Программа «В СФЕРЕ СОБЫТИЙ» [12+]
9.30 М/с «Том и Джерри» [0+]
9.35 Х/ф «СОСЕДКА» [16+]
11.50 Х/ф «ФАНТАСТИЧЕСКАЯ ЧЕТВЁРКА» [12+]
14.00 Т/с «ВОРОНИНЫ» [16+]
18.00 Т/с «СЕНЯ-ФЕДЯ» [16+]
20.00, 23.05 Т/с «УЛЁТНЫЙ ЭКИПАЖ» [16+]
21.00 Х/ф «СОРВИГОЛОВА» [12+]
0.05 «Уральские пельмени» [16+]
1.00 Т/с «ДВА ОТЦА И ДВА СЫНА» [16+]
2.00 Т/с «ДЕВОЧКИ НЕ СДАЮТСЯ» [16+]
2.50 Т/с «АМАЗОНКИ» [16+]
3.40 Т/с «БЕГЛЫЕ РОДСТВЕННИКИ» [16+]
5.20 «6 кадров» [16+]

ТНТ

7.00, 14.00, 18.30 Программа «РЕГИОН» [12+]
7.00, 8.00, 22.00 Где логика? [16+]
9.00 Дом-2. Lite [16+]
10.15 Дом-2. Остров любви [16+]
11.30 «Бородина против Бузовой» [16+]
12.30, 1.05 Т/с «УЛИЦА» [16+]
13.00 Большой завтрак [16+]
13.30 «Битва экстрасенсов» [16+]
15.00, 15.30, 16.00, 16.30, 17.00, 17.30, 18.00, 18.30 Т/с «ИНТЕРНЫ» [16+]
19.00, 20.00 Т/с «ПОЛИЦЕЙСКИЙ С РУБЛЁВКИ» [16+]
21.00 Однажды в России [16+]
23.00 Дом-2. Город любви [16+]
0.00 Дом-2. После заката [16+]
1.35 «Комик в городе» [16+]
2.05, 2.55, 3.45, 4.35 «Stand Up» [16+]
5.10, 6.00 Импровизация [16+]

Домашний

6.30, 18.00, 23.35 «6 кадров» [16+]
6.50 «Удачная покупка» [16+]
7.00, 12.40, 2.15 Д/с «Понять. Простить» [16+]
7.30 «По делам несовершеннолетних» [16+]
9.35 «Давай разведёмся!» [16+]
10.40, 3.15 «Тест на отцовство» [16+]
11.45, 4.05 Д/с «Реальная мистика» [16+]
14.15 Х/ф «СВОЙ ЧУЖОЙ СЫН» [16+]
19.00 Х/ф «КРЕСТНАЯ» [16+]
22.35 Т/с «ЖЕНСКИЙ ДОКТОР-2» [16+]
0.30 Т/с «НЕ ВМЕСТЕ» [16+]
4.45 Д/с «Преступления страсти» [16+]
5.35 «Домашняя кухня» [16+]

Пятый канал

5.00, 9.00, 13.00, 22.00, 3.20 «Известия» [0+]
5.25, 6.10, 7.00, 8.00, 13.25, 14.25, 15.20, 16.15, 17.10, 18.05 Т/с «ГЛУХАРЬ. ПРОДОЛЖЕНИЕ» [16+]
9.25, 10.15, 11.10, 12.05 Т/с «КРОТ-2» [16+]
19.00, 19.40, 20.30, 21.15, 22.25 Т/с «СЛЕД» [16+]
23.15 Т/с «СВОИ» [16+]
0.00 «Известия. Итоговый выпуск» [0+]
0.30, 1.20, 2.00, 2.40, 3.25, 4.05 Т/с «ТАКАЯ РАБОТА» [16+]

Ветта г. Пермь

6.00 «Утренний вестник» [16+]
11.45 «Специальный репортаж» [16+]
12.00 «Белая студия» [16+]
12.15, 19.20 Т/с «Принц Сибири» [16+]
13.00, 17.00, 18.45, 21.30, 23.00, 0.30 «Эх, дороги!» [16+]
13.05, 23.30 «Лобби-холл» [16+]
13.25, 17.35, 20.10, 22.25 «Ворчун» [16+]
13.30, 17.55 «Книжная полка» [16+]
13.35 «В Гармонии С ВЕТтой» [16+]
13.45, 18.15, 22.00 «Краев не видишь?» [16+]
14.00, 16.00 «Дневной вестник» [16+]
15.00 «Золотой час хозяйки дома» [16+]
17.05, 21.40 «Дополнительное время» [16+]
17.25, 18.10 «Здоровья для» [16+]
17.30, 23.05 «Экология пространства» [16+]
17.40 «Из зала сюда» [16+]
18.00, 22.15 «Хорошие люди» [16+]
18.05, 23.10 «Здоровые дети» [16+]
18.30, 23.50 «На самом деле» [16+]
18.40, 21.35 «Астропрогноз» [0+]
18.50 «Чтоб я так жил» [6+]
19.00 «Лобби-холл» [16+]
20.15, 23.15 «Научиться лечиться» [16+]
20.35, 0.35 «Витрины» [16+]
21.00, 22.30, 0.00 «Вечерний вестник» [16+]
0.55 «Астрологический прогноз» [0+]
1.00 «Лёгкого сна» [0+]

Культура

6.30, 7.00, 7.30, 10.00, 15.00, 19.30, 0.00 Новости культуры [0+]
6.35 Д/с «Пешком...» [0+]
7.05 «Правила жизни» [0+]
7.35 Иностранное дело [0+]
8.20 Д/с «Влюбиться в Арктику» [0+]
8.45, 16.25 Т/с «ПРОФЕССИЯ - СЛЕДОВАТЕЛЬ» [0+]
10.15 «Наблюдатель» [0+]
11.10, 1.05 ХХ век [0+]
12.30, 18.40, 0.20 «Что делать?» [0+]
13.20 Искусственный отбор [0+]
14.00, 21.45 Д/с «Первые в мире» [0+]
14.15 Д/ф «Виктор Шкловский и Роман Якобсон. Жизнь как роман» [0+]
15.10 Библейский сюжет [0+]
15.40 Сати. Нескучная классика [0+]
17.35, 23.30 «Монолог в 4-х частях» [0+]
18.00 С. Прокофьев. Концерт №2 для фортепиано с оркестром. Николай Петров и Государственный академический симфонический оркестр СССР [0+]
19.45 Торжественное закрытие XIX Международного телевизионного конкурса юных музыкантов «Щелкунчик». Трансляция из КЗЧ [0+]
22.00 Д/ф «Рудольф Нуриев. Танец к свободе» [0+]
2.25 Д/с «Жизнь замечательных идей» [0+]

ЗВЕЗДА

6.00 Сегодня утром [0+]
8.00, 9.15, 12.05 Т/с «АЛЕКСАНДРОВСКИЙ САД» [12+]

9.00, 23.00 Новости дня [0+]
12.00, 16.00 Военные новости [0+]
13.05, 16.05, 16.10 Т/с «АЛЕКСАНДРОВСКИЙ САД-2» [12+]
17.20 «Не факт!» [6+]
18.15 Д/с «Оружие ХХ века» [12+]
18.40 Д/с «Ракетный щит Родины» [12+]
19.35 «Последний день» [12+]
20.20 Д/с «Секретная папка» [12+]
21.10 «Специальный репортаж» [12+]
21.35 «Открытый эфир» [12+]
23.15 «Между тем» с Наталией Метлиной [12+]
23.45 Х/ф «ЗАТЕРЯННЫЕ В ЛЕСАХ» [16+]
1.45 Х/ф «ПЕРЕПРАВА» [12+]
5.10 Д/с «Легендарные самолёты» [0+]

РЕН ТВ

7.00, 11.00, 6.20 «Территория заблуждений» с Игорем Прокопенко [16+]
8.00, 13.00 «Документальный проект» [16+]
9.00 «С бодрым утром!» [16+]
10.30, 14.30, 18.30, 21.30, 1.00 «Новости» [16+]
14.00, 18.00, 21.00 «Информационная программа 112» [16+]
15.00, 1.25 «Загадки человечества с Олегом Шишкиным» [16+]
16.00 «Засекреченные списки» [16+]
19.00 «Тайны Чапман» [16+]
20.00 «Самые шокирующие гипотезы» [16+]
22.00 Х/ф «ЗАПАДНЯ» [16+]
0.20 «Смотреть всем!» [16+]
2.30 «Анекдот Шоу с Вадимом Галыгиным» [16+]
3.00 Т/с «СПАРТАК: КРОВЬ И ПЕСОК» [18+]
4.00 Т/с «СПАРТАК: БОГИ АРЕНЫ» [18+]
4.45 Х/ф «ДАЛЬШЕ ЖИВИТЕ САМИ» [16+]

Матч ТВ

8.00 Д/с «Заклятые соперники» [12+]
8.30 Д/с «Первые леди» [12+]
9.00, 10.55, 13.00, 15.35, 18.10, 20.55, 22.00 Новости [0+]
9.05, 13.05, 15.40, 18.15, 21.00, 2.55 Все на Матч! [0+]
11.00 Футбол. «Интер» (Италия) - ПСВ (Нидерланды). Лига чемпионов [0+]
13.35 Футбол. «Барселона» (Испания) - «Тоттенхэм» (Англия). Лига чемпионов [0+]
15.55 Плавание. Чемпионат мира на короткой воде. Прямая трансляция из Китая [0+]
18.55 Футбол. «Реал» (Мадрид, Испания) - ЦСКА (Россия). Юношеская Лига УЕФА. Прямая трансляция [0+]
21.30 «Самые сильные» [12+]
22.05 Все на футбол! [0+]
22.45 Футбол. «Реал» (Мадрид, Испания) - ЦСКА (Россия). Лига чемпионов. Прямая трансляция [0+]
0.50 Футбол. «Шахтёр» (Украина) - «Лион» (Франция). Лига чемпионов. Прямая трансляция [0+]
3.45 Гандбол. Чемпионат Европы. Женщины. Трансляция из Франции [0+]
5.30 Футбол. «Валенсия» (Испания) - «Манчестер Юнайтед» (Англия). Лига чемпионов [0+]
7.30 Обзор Лиги чемпионов [12+]

Карусель

6.40 М/с «Робокар Поли и его друзья» [0+]
7.10 М/с «Суперкрылья» [0+]
7.50 М/с «Летающие звери». «Малыши и летающие звери» [0+]
8.20 «Букварий» [0+]
8.40 М/ф «Чебурашка и Крокодил Гена» [0+]
9.20 М/с «Мончичи» [0+]
10.00 М/с «Непоседа Зу» [0+]
11.15 М/с «Тобот» [0+]
12.00 М/с «DC суперфрендс» [0+]
12.05 М/с «Супер4» [0+]
13.00 «Навигатор. Новости» [0+]
13.15 М/с «Маша и Медведь» [0+]
13.50 «Всё, что вы хотели знать, но боялись спросить». [6+]
14.15 М/с «Три кота» [0+]
16.00 М/с «Мир Винкс» [0+]
16.50 М/с «Королевская Академия» [0+]
17.20 М/с «Сказочный патруль» [0+]
18.15 М/с «Томас и его друзья» [0+]
18.40 М/с «Нелла - отважная принцесса» [0+]
19.30 Спокойной ночи, малыши! [0+]
19.45 М/с «Смешарики» [0+]
21.00 М/с «Черепашки-ниндзя» [0+]
21.45 М/с «LBX - Битвы маленьких гигантов» [12+]
22.25 М/с «Ниндзяго» [0+]
23.15 М/с «Шаранавты: Герои космоса» [0+]
23.35 М/с «Огги и тараканы» [0+]
0.50 «Театр Бериляки» [0+]
1.05 М/ф «Стёпа-моряк» [0+]
1.30 М/ф «Фока - на все руки дока» [0+]

Че

6.00 Мультфильмы [0+]
7.00 «Улётное видео» [16+]
7.50 «Удачная покупка» [16+]
8.10 «Дорожные войны» [16+]
9.20, 19.00 «Дорожные войны. Лучшее» [16+]
10.20, 20.00, 23.00 «Дорожные войны 2.0» [16+]
11.00, 21.00 «Решала» [16+]
13.00 «Идеальный ужин» [16+]
14.00, 18.00 «КВН на бис» [16+]
15.00 Т/с «НАРКОТРАФИК» [16+]. Криминал. Россия, 2011 г. В России растёт число жертв нового наркотика. «Дикий мёд» – сильнейший допинг, способный даже «ботаника» наделить нечеловеческой силой. На вид – обычный пластырь. Привыкание – с первой дозы. Это секретная разработка времён СССР, которая попала в руки преступников. О них ничего не известно -возникли как будто из ниоткуда, но размах впечатляе.
23.30 «Шутники» [16+]
0.00 «+100500» [18+]
1.00 Т/с «РОДИНА» [16+]

Первый канал

5.00 «Доброе утро» [0+]
9.00, 12.00, 3.00 Новости [0+]
9.15 «Сегодня 13 декабря. День начинается» [6+]
9.55, 2.50, 3.05 «Модный приговор» [6+]
10.55 «Жить здорово!» [16+]
12.15, 17.00, 18.25, 1.05 «Время покажет» [16+]
15.00 Новости с субтитрами [0+]
15.15, 3.55 «Давай поженимся!» [16+]
16.00, 1.55 «Мужское / Женское» [16+]
18.00 Вечерние Новости с субтитрами [0+]
18.50, 0.05 «На самом деле» [16+]
19.50 «Пусть говорят» [16+]
21.00 Время [0+]
21.30 Т/с «ЧУЖАЯ КРОВЬ» [16+]
22.30 «Большая игра» [12+]
23.30 «Вечерний Ургант» [16+]

НТВ

5.10 Т/с «АГЕНТ ОСОБОГО НАЗНАЧЕНИЯ» [16+]
6.00 «Деловое утро НТВ» [12+]
8.20 Т/с «МУХТАР. НОВЫЙ СЛЕД» [16+]
10.00, 13.00, 16.00, 19.00, 0.10 Сегодня [0+]
10.20 Т/с «МОРСКИЕ ДЬЯВОЛЫ. СМЕРЧ. СУДЬБЫ» [16+]
12.00 «Вежливые люди» [16+]
13.25 Обзор. Чрезвычайное происшествие [12+]
14.00, 16.30, 1.30 «Место встречи» [16+]
17.15 «ДНК» [16+]
18.15, 19.40 Т/с «ГОРЮНОВ» [16+]
21.00, 0.20 Т/с «ПЁС» [16+]
3.25 Дачный ответ [0+]
4.25 Т/с «МОСКВА. ТРИ ВОКЗАЛА» [16+]

Пермь

5.00, 9.15 Утро России [0+]
9.00, 11.00, 14.00, 20.00 Вести [0+]
9.55 «О самом главном» [12+]
11.25, 14.25, 17.00, 20.45 Вести. Местное время [0+]
11.40 «Судьба человека с Борисом Корчевниковым» [12+]
12.50, 18.50 «60 минут» [12+]
14.40 Т/с «ТАЙНЫ ГОСПОЖИ КИРСАНОВОЙ» [12+]
17.25 «Андрей Малахов. Прямой эфир» [16+]
21.00 Т/с «ТАЙНЫ СЛЕДСТВИЯ» [12+]
23.15 «Вечер с Владимиром Соловьёвым» [12+]
2.00 Т/с «ОТЕЦ МАТВЕЙ» [12+]

СТС

6.00 Ералаш [0+]
6.25 М/с «Тролли» [0+]
7.15 М/с «Три кота» [0+]
7.40 М/с «Семейка Крудс. Начало» [0+]
8.05 М/с «Да здравствует король Джулиан!» [0+]
8.30 М/с «Драконы. Гонки по краю» [0+]
9.00, 14.00, 18.30, 0.30 Программа «В СФЕРЕ СОБЫТИЙ» [12+]
9.30 М/с «Том и Джерри» [0+]
9.40 Х/ф «СКОЛЬКО У ТЕБЯ?» [16+]
11.55 Х/ф «СОРВИГОЛОВА» [12+]
14.00 Т/с «ВОРОНИНЫ» [16+]
18.00 Т/с «СЕНЯ-ФЕДЯ» [16+]
20.00, 23.30 Т/с «УЛЁТНЫЙ ЭКИПАЖ» [16+]
21.00 Х/ф «ХЕЛЛБОЙ-2. ЗОЛОТАЯ АРМИЯ» [16+]
0.30 «Уральские пельмени» [16+]
1.00 Т/с «ДВА ОТЦА И ДВА СЫНА» [16+]
2.00 Т/с «ДЕВОЧКИ НЕ СДАЮТСЯ» [16+]
2.50 Т/с «АМАЗОНКИ» [16+]
3.40 Т/с «БЕГЛЫЕ РОДСТВЕННИКИ» [16+]
5.20 «6 кадров» [16+]

ТНТ

7.00, 14.00, 18.30 Программа «РЕГИОН» [12+]
7.00, 8.00 Где логика? [16+]
9.00 Дом-2. Lite [16+]
10.15 Дом-2. Остров любви [16+]
11.30 «Бородина против Бузовой» [16+]
12.30, 1.05 Т/с «УЛИЦА» [16+]
13.00 «Битва экстрасенсов» [16+]
14.30, 15.00, 15.30, 16.00, 16.30, 17.00, 17.30, 18.00, 18.30 Т/с «ИНТЕРНЫ» [16+]
19.00, 20.00 Т/с «ПОЛИЦЕЙСКИЙ С РУБЛЁВКИ» [16+]
21.00 Студия Союз [16+]
22.00, 5.10, 6.00 Импровизация [16+]
23.00 Дом-2. Город любви [16+]
0.00 Дом-2. После заката [16+]
1.35 «Комик в городе» [16+]
2.05 ТНТ-Club [16+]
2.10 Х/ф «НИНДЗЯ-УБИЙЦА» (18+)
3.45, 4.35 «Stand Up» [16+]

Домашний

6.30, 18.00, 0.00 «6 кадров» [16+]
6.50 «Удачная покупка» [16+]
7.00, 12.40, 2.10 Д/с «Понять. Простить» [16+]
7.30 «По делам несовершеннолетних» [16+]
9.35 «Давай разведёмся!» [16+]
10.40, 3.10 «Тест на отцовство» [16+]
11.45, 4.00 Д/с «Реальная мистика» [16+]
14.15 Х/ф «ДОМИК У РЕКИ» [16+]
19.00 Х/ф «РЕЦЕПТ ЛЮБВИ» [16+]
23.05 Т/с «ЖЕНСКИЙ ДОКТОР-2» [16+]
0.30 Т/с «НЕ ВМЕСТЕ» [16+]
4.45 Д/с «Преступления страсти» [16+]
5.35 «Домашняя кухня» [16+]

Пятый канал

5.00, 9.00, 13.00, 22.00, 3.20 «Известия» [0+]
5.50, 6.40, 7.35, 12.50, 13.25, 14.20, 15.10, 16.10, 17.05, 18.05 Т/с «ГЛУХАРЬ. ПРОДОЛЖЕНИЕ» [16+]
8.35 «День ангела» [0+]
9.25, 10.15, 11.05, 12.00 Т/с «КРОТ-2» [16+]
19.00, 19.40, 20.30, 21.15, 22.25, 0.25 Т/с «СЛЕД» [16+]
23.15 Т/с «СВОИ» [16+]
0.00 «Известия. Итоговый выпуск» [0+]
1.15, 1.45, 2.15, 2.50, 3.30, 3.55, 4.20 Т/с «ДЕТЕКТИВЫ» [16+]

Ветта г. Пермь

6.00 «Утренний вестник» [16+]
11.45 «Белая студия» [16+]
11.55 «Лобби-холл» [16+]
12.15, 19.20 «Телесериал «Принц Сибири» [16+]
13.00, 17.00, 18.45, 21.30, 23.00, 0.30 «Эх, дороги!» [16+]
13.05, 17.45 «Витрины» [16+]
13.25, 17.25 «Хорошие люди» [16+]
13.30, 18.05, 21.50 «Научиться лечиться» [16+]
13.40, 20.40, 22.10, 23.15 «Лобби-холл» [16+]
14.00, 16.00 «Дневной вестник» [16+]
15.00 «Золотой час хозяйки дома» [16+]
17.05 «Здоровья для» [16+]
17.10 «Краев не видишь?» [16+]
17.35, 23.05 «На самом деле» [16+]
18.20, 22.05, 0.50 «Ворчун» [16+]
18.25 «Я здесь живу» [16+]
18.40 «Астрологический прогноз» [16+]
18.50, 21.40 «Чтоб я так жил» [6+]
19.00 «Из зала сюда» [16+]
20.05 «В Коридорах власти»16+
20.20 «Цена вопроса» [16+]
21.00, 22.30, 0.00 «Вечерний вестник» [16+]
21.35, 0.55 «Астропрогноз» [0+]
23.30 «А поговорить?» [16+]
0.35 «Специальный репортаж» [16+]
1.00 «Лёгкого сна» [0+]

Культура

6.30, 7.00, 7.30, 8.20, 10.00, 15.00, 19.30, 0.00 Новости культуры [0+]
6.35 Д/с «Пешком...» [0+]
7.05, 20.05 «Правила жизни» [0+]
7.35 Иностранное дело [0+]
8.25 Д/с «Влюбиться в Арктику» [0+]
8.55, 16.25 Т/с «ПРОФЕССИЯ - СЛЕДОВАТЕЛЬ» [0+]
10.15 «Наблюдатель» [0+]
11.10, 1.00 ХХ век [0+]
12.20 Цвет времени [0+]
12.30, 18.45, 0.20 «Игра в бисер» с Игорем Волгиным [0+]
13.15 «Абсолютный слух» [0+]
14.00 Д/ф «Александр Солженицын. Слово» [0+]
15.10 Моя любовь - Россия! [0+]
15.35 «2 Верник 2» [0+]
17.35, 23.30 «Монолог в 4-х частях» [0+]
18.00 Академический симфонический оркестр Санкт-Петербургской филармонии им. Д. Д. Шостаковича [0+]
19.45 «Главная роль» [0+]
20.35 Д/ф «Вулкан, который изменил мир» [0+]
21.25 «Энигма» [0+]
22.05 Д/с «Первые в мире» [0+]
22.20 Х/ф «ПРОЩАЛЬНЫЕ ГАСТРОЛИ» [0+]
2.10 Д/ф «Сакро-Монте-ди-Оропа» [0+]
2.30 Д/с «Жизнь замечательных идей» [0+]

Звезда

6.00 Сегодня утром [0+]
8.00, 9.15, 12.05 Т/с «АЛЕКСАНДРОВСКИЙ САД-2» [12+]
9.00, 23.00 Новости дня [0+]
12.00, 16.00 Военные новости [0+]
15.00, 16.05 Т/с «ОХОТА НА БЕРИЮ» [16+]
17.25 «Не факт!» [6+]
18.15 Д/с «Оружие XX века» [12+]
18.40 Д/с «Ракетный щит Родины» [12+]
19.35 «Легенды кино» [6+]
20.20 «Код доступа» [12+]
21.10 «Специальный репортаж» [12+]
21.35 «Открытый эфир» [12+]
23.15 «Между тем» с Наталией Метлиной [12+]
23.45 Х/ф «ДУША ШПИОНА» [16+]
2.00 Х/ф «ГОРОЖАНЕ» [12+]
3.40 Х/ф «МИНУТА МОЛЧАНИЯ» [12+]
5.20 Д/с «Москва фронту» [12+]

РЕН ТВ

7.00, 6.20 «Территория заблуждений» с Игорем Прокопенко [16+]
8.00, 11.00 «Документальный проект» [16+]
9.00 «С бодрым утром!» [16+]
10.30, 14.30, 18.30, 21.30, 1.00 «Новости» [16+]
14.00, 18.00, 21.00 «Информационная программа 112» [16+]
15.00 «Загадки человечества с Олегом Шишкиным» [16+]
16.00 «Засекреченные списки» [16+]
19.00 «Тайны Чапман» [16+]
20.00 «Самые шокирующие гипотезы» [16+]
22.00 Х/ф «ТУРИСТ» [16+]
0.00 «Смотреть всем!» [16+]
1.25 «Загадки человечества с Олегом Шишкиным» [18+]
2.30 «Анекдот Шоу с Вадимом Галыгиным» [16+]
3.00 Т/с «СПАРТАК: БОГИ АРЕНЫ» [18+]
4.50 Х/ф «ДО ПРЕДЕЛА» [16+]

Матч ТВ

8.00 Д/с «Заклятые соперники» [12+]
8.30 Д/с «Первые леди» [12+]
9.00, 10.55, 13.00, 15.35, 19.50, 22.00 Новости [0+]
9.05, 13.05, 15.40, 2.55 Все на Матч! [0+]
11.00 Футбол. «Аякс» (Нидерланды) - «Бавария» (Германия). Лига чемпионов [0+]
13.35 Футбол. «Манчестер Сити» (Англия) - «Хоффенхайм» (Германия). Лига чемпионов [0+]
15.55 Плавание. Чемпионат мира на короткой воде. Прямая трансляция из Китая [0+]
18.15 Биатлон. Кубок мира. Спринт. Женщины. Прямая трансляция из Австрии [0+]
20.00 Профессиональный бокс. Д. Бивол - Ж. Паскаль. Бой за титул чемпиона мира по версии WBA в полутяжёлом весе. Трансляция из США [16+]
22.05 Все на футбол! [0+]
22.45 Футбол. «Севилья» (Испания) - «Краснодар» (Россия). Лига Европы. Прямая трансляция [0+]
0.50 Футбол. «Славия» (Чехия) - «Зенит» (Россия). Лига Европы. Прямая трансляция [0+]
3.35 Баскетбол. ЦСКА (Россия) - «Химки» (Россия). Евролига. Мужчины [0+]
5.35 Обзор Лиги Европы [12+]
6.05 Смешанные единоборства. UFC. «The Ultimate Fighter 28. Finale». К. Усман - Р. Дос Аньос. Трансляция из США [16+]

Карусель

6.40 М/с «Робокар Поли и его друзья» [0+]
7.10 М/с «Суперкрылья» [0+]
7.50 М/с «Летающие звери». «Малыши и летающие звери» [0+]
8.20 «Лапы, морды и хвосты» [0+]
8.40 М/ф «Чебурашка и Крокодил Гена» [0+]
9.05 М/ф «Бобик в гостях у Барбоса» [0+]
9.20 М/с «Мончичи» [0+]
10.00 М/с «Непоседа Зу» [0+]
11.15 М/с «Тобот» [0+]
12.00 М/с «DC суперфрендс» [0+]
12.05 М/с «Супер4» [0+]
13.00 «Навигатор. Новости» [0+]
13.15 М/с «Маша и Медведь» [0+]
13.50 «Микроистория» [0+]
13.55 «В мире животных « [0+]
14.15 М/с «Три кота» [0+]
16.00 М/с «Мир Винкс» [0+]
16.50 М/с «Королевская Академия» [0+]
17.20 М/с «Сказочный патруль» [0+]
18.15 М/с «Томас и его друзья» [0+]
18.40 М/с «Нелла - отважная принцесса» [0+]
19.30 Спокойной ночи, малыши! [0+]
19.45 М/с «Смешарики» [0+]
21.00 М/с «Черепашки-ниндзя» [0+]
21.45 М/с «LBX - Битвы маленьких гигантов» [12+]
22.25 М/с «Ниндзяго» [0+]
23.15 М/с «Шаранавты: Герои космоса» [0+]
23.35 М/с «Огги и тараканы» [0+]
0.50 «Театр Бериляки» [0+]

Че

6.00 Мультфильмы [0+]
7.00 «Улётное видео» [16+]
7.50 «Удачная покупка» [16+]
8.10 «Дорожные войны» [16+]
9.20, 19.00 «Дорожные войны. Лучшее» [16+]
10.20, 20.00, 23.00 «Дорожные войны 2.0» [16+]
11.00, 21.00 «Решала» [16+]
13.00 «Идеальный ужин» [16+]
14.00, 18.00 «КВН на бис» [16+]
15.00 Т/с «НАРКОТРАФИК» [16+]
23.30 «Шутники» [16+]. В каждой серии ведущие - четыре комика - готовят четыре розыгрыша, в которых сами же участвуют по очереди. Они разыгрывают людей, получая команды друг от друга. Жертвами розыгрышей становятся не только случайные прохожие, но и сами ведущие.
0.00 «+100500» [18+]
1.00 Т/с «РОДИНА» [16+]

ПЯТНИЦА, 14 ДЕКАБРЯ

Первый канал

5.00 «Доброе утро» [0+]
9.00, 12.00 Новости [0+]
9.15 «Сегодня 14 декабря. День начинается» [6+]
9.55, 3.40 «Модный приговор» [6+]
10.55 «Жить здорово!» [16+]
12.15, 17.00, 18.25 «Время покажет» [16+]
15.00 Новости с субтитрами [0+]
15.15 «Давай поженимся!» [16+]
16.00 «Мужское / Женское» [16+]
18.00 Вечерние Новости с субтитрами [0+]
18.50 «Человек и закон» [16+]
19.55 «Поле чудес» [0+]
21.00 Время [0+]
21.30 «Голос. Перезагрузка» [16+]
23.30 «Вечерний Ургант» [16+]
0.25 Д/ф «Def Leppard»: История группы» [16+]
1.20 Х/ф «СИНИЙ БАРХАТ» [18+]
4.35 Контрольная закупка [6+]

НТВ

5.10 Т/с «АГЕНТ ОСОБОГО НАЗНАЧЕНИЯ» [16+]
6.00 «Деловое утро НТВ» [12+]
8.20 Т/с «МУХТАР. НОВЫЙ СЛЕД» [16+]
10.00, 13.00, 16.00, 19.00 Сегодня [0+]
10.20 Т/с «МОРСКИЕ ДЬЯВОЛЫ. СМЕРЧ. СУДЬБЫ» [16+]
13.25 Обзор. Чрезвычайное происшествие [12+]
14.00, 16.30, 1.50 «Место встречи» [16+]
17.10 «ДНК» [16+]
18.10 «Жди меня» [12+]
19.35 ЧП. Расследование [16+]
20.00 Т/с «ГОРЮНОВ» [16+]
21.00 Т/с «ПЁС» [16+]
0.20 «Захар Прилепин. Уроки русского» [12+]
0.50 «Мы и наука. Наука и мы» [12+]
3.45 «Поедем, поедим!» [0+]
4.20 Т/с «МОСКВА. ТРИ ВОКЗАЛА» [16+]

Пермь

5.00, 9.15 Утро России [0+]
9.00, 11.00, 14.00, 20.00 Вести [0+]
9.55 «О самом главном» [12+]
11.25, 14.25, 17.00, 20.45 Вести. Местное время [0+]
11.40 «Судьба человека с Борисом Корчевниковым» [12+]
12.50, 18.50 «60 минут» [12+]
14.40 Т/с «ТАЙНЫ ГОСПОЖИ КИРСАНОВОЙ» [12+]
17.25 «Андрей Малахов. Прямой эфир» [16+]
21.00 Т/с «ТАЙНЫ СЛЕДСТВИЯ» [12+]
23.30 «Мастер смеха». Финал [16+]
1.35 Х/ф «ВСЁ ВЕРНЁТСЯ» [12+]

СТС

6.00 Ералаш [0+]
6.25 М/с «Тролли. Праздник продолжается!» [0+]
7.15 М/с «Три кота» [0+]
7.40 М/с «Семейка Крудс. Начало» [0+]
8.05 М/с «Да здравствует король Джулиан!» [0+]
8.30 М/с «Драконы. Гонки по краю» [0+]
9.00, 14.00, 18.30 Программа «В СФЕРЕ СОБЫТИЙ» [12+]
9.30, 0.00 Х/ф «ЗАТЕРЯННЫЙ МИР» [12+]
11.30 Х/ф «ХЕЛЛБОЙ-2. ЗОЛОТАЯ АРМИЯ» [16+]
14.00 Т/с «ВОРОНИНЫ» [16+]
19.00 «Уральские пельмени» [16+]
19.10 Х/ф «ДЖОН КАРТЕР» [12+]
22.00 «Слава Богу, ты пришел!» [16+]
1.45 Х/ф «РЕПОРТЁРША» [18+]
3.35 «Шоу выходного дня» [16+]
5.15 «6 кадров» [16+]

ТНТ

7.00, 14.00, 18.30 Программа «РЕГИОН» [12+]
7.00, 8.00 Где логика? [16+]
9.00 Дом-2. Lite [16+]
10.15 Дом-2. Остров любви [16+]
11.30 «Бородина против Бузовой» [16+]
12.30, 1.40 Т/с «УЛИЦА» [16+]
13.00 «Битва экстрасенсов» [16+]
14.30, 15.00, 15.30, 16.00, 16.30, 17.00, 17.30, 18.00, 18.30, 19.00, 19.30 Т/с «ИНТЕРНЫ» [16+]
20.00 Comedy Woman [16+]
21.00 Комеди Клаб [16+]
22.00 Открытый микрофон [16+]
23.00 Дом-2. Город любви [16+]
0.00 Дом-2. После заката [16+]
1.05 «Такое кино!» [16+]
2.10 Х/ф «ДЕРЖИ РИТМ» [12+]
4.05, 4.55, 5.40 «Stand Up» [16+]
6.00 Импровизация [16+]

Домашний

6.30, 18.00, 0.00 «6 кадров» [16+]
6.50 «Удачная покупка» [16+]
7.00, 12.55 Д/с «Понять. Простить» [16+]
7.30 «По делам несовершеннолетних» [16+]
9.40 «Давай разведёмся!» [16+]
10.45 «Тест на отцовство» [16+]
11.50 Д/с «Реальная мистика» [16+]
14.00 Х/ф «РЕЦЕПТ ЛЮБВИ» [16+]
19.00 Х/ф «СОВСЕМ ДРУГАЯ ЖИЗНЬ» [16+]
23.00 Т/с «ЖЕНСКИЙ ДОКТОР-2» [16+]
0.30 Х/ф «ЗАКОН ОБРАТНОГО ВОЛШЕБСТВА» [16+]
3.45 Х/ф «МАЛЕНЬКАЯ ВЕРА» [16+]
6.00 «Домашняя кухня» [16+]

Пятый канал

5.00, 9.00, 13.00 «Известия» [0+]
5.25, 6.10 Т/с «ГЛУХАРЬ. ПРОДОЛЖЕНИЕ» [16+]
7.00, 8.00, 9.25, 10.20, 11.10, 12.05, 13.25, 14.20, 15.15, 16.10, 17.05, 17.55 Т/с «ИНКВИЗИТОР» [16+]
18.55, 19.45, 20.30, 21.20, 22.10, 23.00, 23.45, 0.35 Т/с «СЛЕД» [16+]
1.20, 1.40, 2.10, 2.40, 3.10, 3.35, 4.10, 4.35 Т/с «ДЕТЕКТИВЫ» [16+]

Ветта г. Пермь

6.00 «Утренний вестник» [16+]
11.45, 19.45 «В Коридорах власти» [16+]
12.00, 18.45, 22.20 «Экология пространства» [16+]
12.05 «Телесериал «Принц Сибири» [16+]
13.00, 17.00 «Эх, дороги!» [16+]
13.05, 19.00, 23.30 «Лобби-холл» [16+]
13.25, 17.30, 0.35 «Цена вопроса» [16+]
13.45, 18.10 «Я здесь живу» [16+]
14.00, 16.00 «Дневной вестник» [16+]
15.00 «Золотой час хозяйки дома» [16+]
17.05 «Из зала сюда» [16+]
17.20, 20.30 «Хорошие люди» [16+]
17.50 «Научиться лечиться» [16+]
18.05, 20.45, 23.25 «Ворчун» [16+]
18.25, 22.25 «Здоровья для» [16+]
18.30, 20.50, 22.10 «Чтоб я так жил» [6+]
18.40, 21.35, 0.55 «Астропрогноз» [0+]
18.50, 23.50 «На самом деле» [16+]
19.20 «Белая студия» [16+]
20.00, 22.05 «Свободное время» [16+]
20.05 «Книжная полка» [16+]
20.10 «Здоровые дети» [16+]
20.15 «Краев не видишь?» [16+]
21.00, 22.30, 0.00 «Вечерний вестник» [16+]
21.40 «Витрины» [16+]
22.00 «Хорошие люди» [16+]
23.05 «Дополнительное время» [16+]
1.00 «Лёгкого сна» [16+]

Культура

6.30, 7.00, 7.30, 8.20, 10.00, 15.00, 19.30, 23.10 Новости культуры [0+]
6.35 Д/с «Пешком...» [0+]
7.05 «Правила жизни» [0+]
7.35 Иностранное дело [0+]
8.25 Д/с «Влюбиться в Арктику» [0+]
8.50 Цвет времени [0+]
9.00, 16.25 Т/с «ПРОФЕССИЯ - СЛЕДОВАТЕЛЬ» [0+]
10.15 Шедевры старого кино [0+]
12.10 «Острова» [0+]
12.50 Д/ф «Рудольф Нуриев. Танец к свободе» [0+]
14.20 «Больше, чем любовь» [0+]
15.10 «Письма из провинции» [0+]
15.40 «Энигма» [0+]
17.20 Д/ф «Фьорд Илулиссат. Там, где рождаются айсберги» [0+]
17.35 «Монолог в 4-х частях» [0+]
18.00 П.И. Чайковский. Концерт №1 для фортепиано с оркестром. Денис Мацуев и Академический симфонический оркестр Санкт-Петербургской филармонии им. Д. Д. Шостаковича [0+]
18.45 «Царская ложа» [0+]
19.45 Всероссийский открытый телевизионный конкурс юных талантов «Синяя птица» [0+]
20.50 Торжественная церемония открытия года театра в России. Трансляция из Российского государственного академического театра драмы им. Ф. Волкова [0+]
22.05 «Линия жизни» [0+]
23.30 Клуб 37 [0+]
0.30 Культ кино с Кириллом Разлоговым [0+]
2.40 М/ф «Рыцарский роман» [0+]

Звезда

6.00, 7.05 «Скрытые угрозы» с Николаем Чиндяйкиным [12+]
8.00, 9.15, 12.05, 16.05 Т/с «ОХОТА НА БЕРИЮ» [16+]
9.00, 23.00 Новости дня [0+]
12.00, 16.00 Военные новости [0+]
17.05 Д/с «Оружие Победы. Щит и меч Красной армии» [12+]
18.15 Д/с «Оружие XX века» [12+]
18.40 Х/ф «ЮНОСТЬ ПЕТРА» [12+]

21.35, 23.10 Х/ф «В НАЧАЛЕ СЛАВНЫХ ДЕЛ» [12+]
0.35 Х/ф «30-ГО УНИЧТОЖИТЬ» [12+]
3.10 Х/ф «ОТРЫВ» [16+]
4.45 Мультфильмы [0+]

РЕН ТВ

7.00, 6.45 «Территория заблуждений» с Игорем Прокопенко [16+]
8.00, 11.00 «Документальный проект» [16+]
9.00 «С бодрым утром!» [16+]
10.30, 14.30, 18.30, 21.30 «Новости» [16+]
14.00, 18.00, 21.00 «Информационная программа 112» [16+]
15.00 «Загадки человечества с Олегом Шишкиным» [16+]
16.00 «Засекреченные списки» [16+]
19.00 «Тайны Чапман» [16+]
20.00 «Самые шокирующие гипотезы» [16+]
22.00, 23.00 Документальный спецпроект [16+]
1.00 Х/ф «СОУЧАСТНИК» [16+]
3.20 Т/с «СПАРТАК: БОГИ АРЕНЫ» [18+]
5.10 Х/ф «СОЛДАТЫ ФОРТУНЫ» [16+]

Матч ТВ

8.00 Д/с «Заклятые соперники» [12+]
8.30 «ФутБОЛЬНО» [12+]
9.00, 10.55, 12.30, 15.05, 19.55, 23.15 Новости [0+]
9.05, 12.35, 15.15, 20.00, 2.40 Все на Матч! [0+]
11.00 Биатлон. Кубок мира. Спринт. Женщины. Трансляция из Австрии [0+]
13.05 Футбол. «Вильярреал» (Испания) - «Спартак» (Россия). Лига Европы [0+]
15.55 Плавание. Чемпионат мира на короткой воде. Прямая трансляция из Китая [0+]
18.20 Биатлон. Кубок мира. Спринт. Мужчины. Прямая трансляция из Австрии [0+]
20.30 Волейбол. «Зенит-Казань» - «Кузбасс» (Кемерово). Кубок России. Мужчины. «Финал 4-х». 1/2 финала. Прямая трансляция из Казани [0+]
23.40 Все на футбол! [12+]
0.40 Футбол. «Ницца» - «Сент-Этьен». Чемпионат Франции. Прямая трансляция [0+]
3.10 Гандбол. Чемпионат Европы. Женщины. 1/2 финала. Трансляция из Франции [0+]
4.55 Бобслей и скелетон. Кубок мира. Трансляция из Германии [0+]
6.00 Смешанные единоборства. UFC. К. Блейдс - Ф. Нганну. А. Оверим - С. Павлович. Трансляция из Китая [16+]

Карусель

6.40 М/с «Робокар Поли и его друзья» [0+]
7.10 М/с «Суперкрылья» [0+]
7.50 М/с «Летающие звери». «Малыши и летающие звери» [0+]
8.20 «Король караоке. Битва королей» [0+]
8.45 М/с «Моланг» [0+]
9.20, 10.20, 12.10 М/с «Ми-Ми-Мишки» [0+]
10.05 «Проще простого!» [0+]
11.15 М/с «Тобот» [0+]
12.00 М/с «DC суперфрендс» [0+]
13.50 «Вкусняшки шоу» [0+]
14.10 М/с «Шаранавты: Герои Космоса» [0+]
14.40 М/ф «Два хвоста» [0+]
16.00 М/с «Мир Винкс» [0+]
16.50 М/с «Королевская Академия» [0+]
17.20 М/с «Сказочный патруль» [0+]
18.15 М/с «Томас и его друзья» [0+]
18.40 М/с «Нелла - отважная принцесса» [0+]
19.30 Спокойной ночи, малыши! [0+]
19.45 М/с «Барбоскины» [0+]
22.25 М/с «Ниндзяго» [0+]
23.10 М/с «Нильс» [0+]
0.50 «Театр Бериляки» [0+]
1.05 М/ф «Петя и Красная Шапочка» [0+]
1.25 М/ф «Друзья-товарищи» [0+]
1.40 М/ф «Просто так!» [0+]
1.50 М/с «Боб-строитель» [0+]
2.55 М/с «Истории свинок» [0+]
3.35 «Лентяево» [0+]

Че

6.00 Мультфильмы [0+]
7.00 «Улётное видео» [16+]
7.50 «Удачная покупка» [16+]
8.10 «Дорожные войны» [16+]
9.20 «Дорожные войны. Лучшее» [16+]
10.25 «Дорожные войны 2.0» [16+]
11.00 «Решала» [16+]
13.00 «Идеальный ужин» [16+]
14.00, 18.00 «КВН на бис» [16+]
15.00 Т/с «НАРКОТРАФИК» [16+]
19.00 «Улётное видео. Лучшее» [16+]
19.30 Х/ф «ПОБЕГ ИЗ ШОУШЕНКА» [16+]
22.30 Х/ф «СТОЛКНОВЕНИЕ С БЕЗДНОЙ» [12+]
1.00 Х/ф «НАБЛЮДАТЕЛЬ» [16+]
2.30 Х/ф «ВСЁ В ПОРЯДКЕ, МАМА» [16+]
4.00 Т/с «РОДИНА» [16+]
5.00 «Улётное видео» [16+]

Первый канал

5.05, 6.10 Х/ф «ОШИБКА РЕЗИДЕНТА» [12+]
6.00, 10.00 Новости [0+]
7.55 «Играй, гармонь любимая!» [12+]
8.45 М/с «Смешарики» [0+]
9.00 Умницы и умники [12+]
9.45 «Слово пастыря» [0+]
10.10 Д/ф «Арфы нет - возьмите бубен!» [16+]
11.10 Д/ф «Теория заговора» [16+]
12.00 Новости с субтитрами [0+]
12.25 «На 10 лет моложе» [16+]
13.15 Х/ф «НЕБЕСНЫЙ ТИХОХОД» [0+]
15.10 Д/ф «Повелитель «Красной машины» [16+]
16.05 сезона. «Эксклюзив» с Дмитрием Борисовым [16+]
17.40 Кубок по хоккею-2018 г. Сборная России - сборная Чехии [0+]
20.00, 21.20 «Сегодня вечером» [16+]
21.00 Время [0+]
23.25 Х/ф «АССА» [12+]
2.15 Концерт «Кино». «Олимпийском» [12+]
3.35 «Мужское / Женское» [16+]

НТВ

5.10 ЧП. Расследование [16+]
5.40 «Звезды сошлись» [16+]
7.25 Смотр [0+]
8.00, 10.00, 16.00 Сегодня [0+]
8.20 «Зарядись удачей!» [12+]
9.25 Готовим с Алексеем Зиминым [0+]
10.20 Главная дорога [16+]
11.05 «Еда живая и мёртвая» [12+]
12.00 Квартирный вопрос [0+]
13.10 «Поедем, поедим!» [0+]
14.00 «Крутая история» [12+]
15.05 Своя игра [0+]
16.20 «Однажды...» [16+]
17.00 «Секрет на миллион» [16+]
19.00 «Центральное телевидение» с Вадимом Такменевым [0+]
20.40 Т/с «МОРСКИЕ ДЬЯВОЛЫ. РУБЕЖИ РОДИНЫ» [16+]
23.55 «Международная пилорама» с Тиграном Кеосаяном [18+]
0.45 «Квартирник НТВ у Маргулиса» [16+]
2.15 Т/с «ВДОВА» [16+]

Пермь

5.00 Утро России. Суббота [0+]
8.40 Местное время. Суббота [12+]
9.20 Сто к одному [0+]
10.10 «Пятеро на одного» [0+]
11.00 Вести [0+]
11.20 Вести. Местное время [0+]
11.40 Смеяться разрешается [0+]
12.50 Х/ф «ЛИЧНЫЕ СЧЁТЫ» [12+]
15.00, 3.10 «Выход в люди» [12+]
16.15 Субботний вечер с Николаем Басковым [0+]
17.50 «Привет, Андрей!» [12+]
20.00 Вести в субботу [0+]
21.00 Х/ф «НА ОБРЫВЕ» [12+]
1.00 Х/ф «СУДЬБА МАРИИ» [12+]

СТС

6.00 Ералаш [0+]
6.15 М/с «Тролли» [0+]
6.40 М/с «Семейка Крудс. Начало» [0+]
7.05 М/с «Да здравствует король Джулиан!» [0+]
7.35 М/с «Новаторы» [0+]
7.50 М/с «Три кота» [0+]
8.05 М/с «Драконы. Гонки по краю» [0+]
8.30 «Уральские пельмени» [16+]
8.30, 16.00 Программа «В СФЕРЕ СОБЫТИЙ» [12+]
9.30 «ПроСТО кухня» [12+]
10.30 «Рогов. Студия 24» [16+]
11.30, 2.20 М/ф «Маленький вампир» [0+]
13.15 Х/ф «ДЖОН КАРТЕР» [12+]
16.00 «Шоу «Уральских пельменей» [16+]
17.30 Х/ф «ТРАНСФОРМЕРЫ: ЭПОХА ИСТРЕБЛЕНИЯ» [12+]
21.00 Х/ф «ТРАНСФОРМЕРЫ: ПОСЛЕДНИЙ РЫЦАРЬ» [12+]
0.05 Х/ф «ДРАКУЛА БРЭМА СТОКЕРА» [0+]
3.40 «6 кадров» [16+]

ТНТ

7.00, 19.00 Программа «РЕГИОН» [12+]
7.00 Где логика? [16+]
8.00, 3.15 ТНТ Music [16+]
8.30, 6.00 Импровизация [16+]
9.00 Дом-2. Lite [16+]
10.00 Дом-2. Остров любви [16+]
11.00, 19.30 «Битва экстрасенсов» [16+]
12.40, 13.40 Comedy Woman [16+]
14.45 Х/ф «ТАКИЕ РАЗНЫЕ БЛИЗНЕЦЫ» [16+]
16.40, 1.05 Х/ф «ПАПА-ДОСВИДОС» [16+]
19.00 «Экстрасенсы. Битва сильнейших» [16+]
21.00 «Танцы» [16+]
23.00 Дом-2. Город любви [16+]
0.00 Дом-2. После заката [16+]
3.40, 4.30, 5.15 «Stand Up» [16+]

Домашний

6.30, 18.00, 0.00, 5.45 «6 кадров» [16+]
7.50 Х/ф «БОЛЬШАЯ ЛЮБОВЬ» [16+]
9.55 Х/ф «Я - АНГИНА!» [16+]
13.55 Х/ф «ДВЕ ЖЕНЫ» [16+]
19.00 Х/ф «ХИРУРГИЯ. ТЕРРИТОРИЯ ЛЮБВИ» [16+]
23.10 Д/с «Гастарбайтерши» [16+]
0.30 Х/ф «РАЗВОД И ДЕВИЧЬЯ ФАМИЛИЯ» [16+]
4.10 Д/с «Преступления страсти» [16+]
6.00 «Домашняя кухня» [16+]

Пятый канал

5.00, 5.30, 5.55, 6.25, 6.50, 7.30, 8.10 Т/с «ДЕТЕКТИВЫ» [16+]

8.50, 9.40, 10.25, 11.05, 12.00, 12.45, 13.35, 14.25, 15.15, 16.00, 16.55, 17.45, 18.35, 19.15, 20.00, 20.50, 21.40, 22.25, 23.10 Т/с «СЛЕД» [16+]
0.00 Известия. Главное [0+]
0.50, 1.40, 2.20, 3.00, 3.35, 4.15, 4.50 Т/с «АКВАТОРИЯ» [16+]

Ветта г. Пермь

8.00 Мультфильмы [6+]
10.00 «Все-все-все за неделю» [16+]
10.30, 15.35 «В Коридорах власти» [16+]
10.40, 16.20, 17.05, 23.10 «Хорошие люди» [16+]
10.45, 16.25, 21.40 «Научиться лечиться» [16+]
11.00, 16.40, 19.05, 22.40 «Цена вопроса» [16+]
11.20, 21.30, 0.50 «Здоровые дети» [16+]
11.25, 17.00, 21.00, 23.05 «Ворчун» [16+]
11.30, 18.15 «Специальный репортаж» [16+]
11.45, 12.35, 15.50, 19.30, 22.10, 0.40 «Эх, дороги!» [16+]
11.55, 16.00, 18.30, 19.40, 22.20, 0.20 «Лобби-холл» [16+]
12.15 «Витрины» [16+]
12.45, 17.50, 21.15 «Чтоб я так жил» [6+]
12.55, 17.10, 20.30 «Свободное время» [16+]
13.00 «Телесериал «Принц Сибири» [16+]
15.00, 20.00, 0.00 «Дополнительное время» [16+]
15.20, 20.45 «Краев не видишь?» [16+]
17.15 «Я здесь живу» [16+]
17.30, 20.35 «В Гармонии С ВЕТтой» [16+]
17.40, 20.25, 23.15 «Здоровья для» [16+]
17.45, 19.25, 21.25, 23.00 «Экология пространства» [16+]
18.00, 20.20, 21.35, 0.55 «Книжная полка» [16+]
18.05, 21.05, 23.20 «На самом деле» [16+]
18.50, 21.55 «Из зала сюда» [16+]
23.30 «А поговорить?» [16+]
1.00 «Лёгкого сна» [16+]

Культура

6.30 Библейский сюжет [0+]
7.05 Т/с «СИТА И РАМА» [0+]
9.40 Д/с «Передвижники» [0+]
10.10 Телескоп [0+]
10.40 Х/ф «ПРОЩАЛЬНЫЕ ГАСТРОЛИ» [0+]
11.50 Д/ф «Вера Васильева. Кануны: монолог нестареющей актрисы в 3-х картинах» [0+]
12.35 Человеческий фактор [0+]
13.10 Д/ф «Изумрудные острова Малайзии» [0+]
14.10 Д/с «Первые в мире» [0+]
14.25 «Эрмитаж» [0+]
14.55 «Острова» [0+]
15.35 Х/ф «АЛЁШКИНА ЛЮБОВЬ» [0+]
17.00 «Большой балет» [0+]
19.20 «Те, с которыми я...» [0+]
20.40 «Частная жизнь» [0+]
22.15 «2 Верник 2» [0+]
23.00 Гала-концерт к юбилею маэстро Юрия Темирканова. Трансляция из Санкт-Петербургской филармонии им. Д. Д. Шостаковича [0+]
1.00 Х/ф «ХЕППИ-ЭНД» [0+]
2.25 М/ф «Пер Гюнт» [0+]

ЗВЕЗДА

5.40 Х/ф «ИВАН ДА МАРЬЯ» [0+]
7.25 Х/ф «ПОСЛЕ ДОЖДИЧКА, В ЧЕТВЕРГ...» [0+]
9.00, 13.00, 18.00 Новости дня [0+]
9.15 «Легенды музыки» [6+]
9.40 «Последний день» [12+]
10.30 «Не факт!» [6+]
11.00 Д/с «Улика из прошлого» [16+]
11.50 Д/с «Загадки века с Сергеем Медведевым» [12+]
12.35, 14.55 «Специальный репортаж» [12+]
13.15 Д/с «Секретная папка» [12+]
14.00 «Десять фотографий» [6+]
15.50, 18.25 Х/ф «ФРОНТ БЕЗ ФЛАНГОВ» [12+]
18.10 «Задело!» [0+]
19.50 Х/ф «ФРОНТ ЗА ЛИНИЕЙ ФРОНТА» [12+]
23.40 Х/ф «ФРОНТ В ТЫЛУ ВРАГА» [12+]
2.50 Х/ф «ТАЙНАЯ ПРОГУЛКА» [12+]
4.20 «Главный день» [12+]

РЕН ТВ

7.00, 18.20 «Территория заблуждений» с Игорем Прокопенко [16+]
7.50 М/ф «Сезон охоты» [12+]
9.10 Х/ф «ШАНХАЙСКИЕ РЫЦАРИ» [12+]. США, Гонконг, 2003 г. Приключенческий боевик.Телохранитель китайского императора Чон Ванг (Джеки Чан) и американский аферист Рой О'Баннон (Оуэн Уилсон) покорили Дикий Запад. Теперь им предстоит далёкое путешествие в чопорный и цивилизованный Лондон. Именно туда сбежал убийца отца Чона. Но помимо кровной мести и возвращения бесценной королевской печати, друзьям предстоит раскрыть заговор против британской короны.
11.15 «Минтранс» [16+]
12.15 «Самая полезная программа» [16+]
13.15 «Военная тайна» с Игорем Прокопенко [16+]
20.20 «Засекреченные списки» [16+]
22.20 Х/ф «ДЖЕК РИЧЕР» [16+]
1.00 Х/ф «ДЖЕК РИЧЕР-2: НИКОГДА НЕ ВОЗВРАЩАЙСЯ» [16+]
3.20 Т/с «МЕЧ» [16+]

Матч ТВ

8.00 Смешанные единоборства. Bellator. Б. Примус - М. Чендлер. Ф. Мир - Х. Айяла. Прямая трансляция из США [16+]
10.00, 14.25, 22.00, 2.25 Все на Матч! [0+]
10.30 Д/ф «Анатолий Тарасов. Век хоккея» [12+]
11.35, 14.20, 19.45, 21.55 Новости [0+]
11.45 Все на футбол! [12+]
12.45 Биатлон. Кубок мира. Спринт. Мужчины. Трансляция из Австрии [0+]
15.05 Биатлон. Кубок мира. Гонка преследования. Женщины [0+]
16.05 Плавание. Чемпионат мира на короткой воде. Прямая трансляция из Китая [0+]
18.20 Биатлон. Кубок мира. Гонка преследования. Мужчины [0+]
19.55 Волейбол. Кубок России. Мужчины. «Финал 4-х». Финал. Прямая трансляция из Казани [0+]
22.25 Футбол. «Реал» (Мадрид) - «Райо Вальекано». Чемпионат Испании. Прямая трансляция [0+]
0.25 Футбол. «Торино» - «Ювентус». Чемпионат Италии. Прямая трансляция [0+]
3.00 Шорт-трек. Кубок мира. Трансляция из Кореи [0+]
3.25 Конькобежный спорт. Кубок мира. Трансляция из Нидерландов [0+]
3.55 Бобслей и скелетон. Кубок мира. Трансляция из Германии [0+]
4.20 Д/ф «Класс 92» [16+]
6.00 Смешанные единоборства. UFC. Эл Яквинта - К. Ли. Э. Барбоза - Д. Хукер [16+]

Карусель

6.00 «С добрым утром, малыши!» [0+]
6.35 М/с «Консуни. Чудеса каждый день» [0+]
7.00 М/с «Смешарики. Спорт» [0+]
8.00 «Завтрак на ура!» [0+]
8.25 М/с «Подружки-супергерои» [0+]
9.15 М/с «Царевны» [0+]
9.45 «Король караоке. Битва королей» [0+]
10.15 М/с «Щенячий патруль» [0+]
11.30 «Большие праздники» [0+]
12.00 М/с «Простоквашино» [0+]
13.15 М/с «Лео и Тиг» [0+]
14.40 М/с «Свинка Пеппа» [0+]
16.00 М/ф «Два хвоста» [0+]
17.15 М/с «Смешарики. Новые приключения» [0+]
18.20 М/с «Дружба - это чудо» [0+]
19.30 Спокойной ночи, малыши! [0+]
19.45 М/с «Ми-Ми-Мишки» [0+]
22.15 М/с «Ниндзяго» [0+]
23.05 М/с «Нильс» [0+]
0.50 «Театр Бериляки» [0+]
1.05 М/ф «Девочка и слон» [0+]
1.20 М/ф «Волшебная палочка» [0+]
1.40 М/ф «Картинки с выставки» [0+]
1.50 М/с «Боб-строитель» [0+]
2.55 М/с «Истории свинок. Свинки на работе» [0+]
3.25 М/с «Истории свинок. Третий акт» [0+]
3.35 «Лентяево» [0+]

Че

6.00, 8.30 «Улётное видео» [16+]
6.30 Х/ф «БАЛЛАДА О ДОБЛЕСТНОМ РЫЦАРЕ АЙВЕНГО» [12+]. Мелодрама, Приключения. СССР, 1982 г. Англия, XII век. На турнире блистает рыцарь де Буагильбер, но его неожиданно побеждает соперник, не открывающий лица. Это Айвенго – оклеветанный оруженосец Ричарда Львиное Сердце. Де Буагильбер и Айвенго становятся заклятыми врагами.
9.30 «Каламбур» [16+]
11.30, 23.30 «Шутники» [16+]
13.00, 2.00 Х/ф «ШЕСТОЙ ДЕНЬ» [16+]
15.45 Х/ф «ПОБЕГ ИЗ ШОУШЕНКА» [16+]
18.45 Х/ф «СТОЛКНОВЕНИЕ С БЕЗДНОЙ» [12+]
21.00 «Рюкзак» [16+]
23.00 «+100500» [18+]
0.00 Т/с «МОЛОДОЙ ПАПА» [18+]
4.00 Х/ф «АМЕРИКАНСКИЙ НИНДЗЯ-3: КРОВАВАЯ ОХОТА» [16+]
5.30 «Улётное видео» [16+]

ВОСКРЕСЕНЬЕ, 16 ДЕКАБРЯ

Первый канал

4.20, 6.10 Х/ф «СУДЬБА РЕЗИДЕНТА» [12+]
6.00, 10.00 Новости [0+]
7.30 М/с «Смешарики. Пин-код» [0+]
7.45 «Часовой» [12+]
8.15 «Здоровье» [16+]
9.20 «Непутевые заметки» [12+]
10.10 Д/ф «Наслаждаясь жизнью» [12+]
11.10 Д/ф «Теория заговора» [16+]
12.00 Новости с субтитрами [0+]
12.25 Д/ф «Валерий Ободзинский. «Вот и свела судьба...» [12+]
13.20 «Наедине со всеми» [16+]
15.15 «Три аккорда» [16+]
17.10 «Лучше всех!» [0+]
18.55 Кубок по хоккею-2018 г. Сборная России - сборная Финляндии [0+]
21.15 «Толстой. Воскресенье» [0+]
22.45 Что? Где? Когда? [0+]
23.55 Х/ф «ДЕВУШКА БЕЗ КОМПЛЕКСОВ» [18+]
2.15 «Мужское / Женское» [16+]
3.10 «Модный приговор» [6+]

НТВ

5.10 ЧП. Расследование [16+]
5.35 «Центральное телевидение» [16+]
7.20 «Устами младенца» [0+]
8.00, 10.00, 16.00 Сегодня [0+]
8.20 Их нравы [0+]
8.35 «Кто в доме хозяин?» [16+]
9.25 Едим дома [0+]
10.20 Первая передача [16+]
11.00 Чудо техники [12+]
11.55 Дачный ответ [0+]
13.00 «НашПотребНадзор» [16+]
14.00 «У нас выигрывают!» [12+]
15.05 Своя игра [0+]
16.20 Следствие вели... [16+]
18.00 Новые русские сенсации [16+]
19.00 Итоги недели [0+]
20.10 «Звезды сошлись» [16+]
22.00 Ты не поверишь! [16+]
23.00 Д/ф «Женщины Михаила Евдокимова. Наша исповедь» [16+]
0.00 Т/с «ВДОВА» [16+]

Пермь

4.30 Х/ф «ЛИЧНЫЕ СЧЁТЫ» [12+]
6.40 «Сам себе режиссёр» [0+]
7.30 «Смехопанорама» [0+]
8.00 Утренняя почта [0+]
8.40 Местное время. Воскресенье [0+]
9.20 Сто к одному [0+]
10.10 «Когда все дома» [0+]
11.00 Вести [0+]
11.20 Аншлаг и Компания [16+]
13.40, 3.20 «Далёкие близкие» с Борисом Корчевниковым [12+]
14.55 Х/ф «МНЕ С ВАМИ ПО ПУТИ» [12+]
18.50 «Синяя Птица» [0+]
20.00 Вести недели [0+]
22.00 Москва. Кремль. Путин [0+]
23.00 «Воскресный вечер с Владимиром Соловьёвым» [12+]
0.30 Д/ф «Фронтовой дневник Александра Солженицына» [12+]
1.25 Т/с «ПЫЛЬНАЯ РАБОТА» [16+]

СТС

6.00 Ералаш [0+]
6.15 М/с «Приключения Кота в сапогах» [0+]
7.35 М/с «Новаторы» [0+]
7.50 М/с «Три кота» [0+]
8.05 М/с «Царевны» [0+]
8.30, 16.00 Программа «В СФЕРЕ СОБЫТИЙ» [12+]
9.00, 12.00 «Уральские пельмени» [16+]
9.30 «Hello! #Звёзды» [16+]
10.00 «Шоу «Уральских пельменей» [16+]
11.00 «Туристы» [16+]
12.10 Х/ф «ТРАНСФОРМЕРЫ: ЭПОХА ИСТРЕБЛЕНИЯ» [12+]
15.40 Х/ф «ТРАНСФОРМЕРЫ: ПОСЛЕДНИЙ РЫЦАРЬ» [12+]
18.50 Х/ф «АЛИСА В СТРАНЕ ЧУДЕС» [12+]
21.00 Х/ф «АЛИСА В ЗАЗЕРКАЛЬЕ» [12+]
23.15 «Слава Богу, ты пришел!» [16+]
0.15 Х/ф «РЕПОРТЁРША» [18+]
2.20 «Шоу выходного дня» [16+]
4.00 «6 кадров» [16+]

ТНТ

7.00 М/ф «Гроза муравьев» [12+]
9.00 Дом-2. Lite [16+]
10.00 Дом-2. Остров любви [16+]
11.00 Перезагрузка [16+]
12.00 Большой завтрак [16+]
12.35 «Однажды в России» [16+]
13.30, 14.35, 15.40, 16.45, 17.55, 19.00, 20.00, 21.00 Т/с «ПОЛИЦЕЙСКИЙ С РУБЛЁВКИ» [16+]
22.00, 4.15, 5.05 «Stand Up» [16+]
23.00 Дом-2. Город любви [16+]
0.00 Дом-2. После заката [16+]
1.05 «Такое кино!» [16+]
1.40 Х/ф «ВАМ ПИСЬМО» [12+]
3.50 ТНТ Music [16+]
6.00 Импровизация [16+]

Домашний

6.30, 18.00, 23.45, 5.25 «6 кадров» [16+]
7.45 Х/ф «КОСНУТЬСЯ НЕБА» [16+]
9.45 Х/ф «ЛЮБИТЬ И НЕНАВИДЕТЬ. КОРОЛЕВСКИЙ СОРНЯК» [16+]
14.00 Х/ф «СОВСЕМ ДРУГАЯ ЖИЗНЬ» [16+]
19.00 Х/ф «НЕЛЮБОВЬ» [16+]
22.45 Д/с «Гастарбайтерши» [16+]
0.30 Х/ф «ПЯТЬ ШАГОВ ПО ОБЛАКАМ» [16+]
3.50 Х/ф «АМЕРИКАНСКАЯ ДОЧЬ» [16+]
5.35 «Домашняя кухня» [16+]

Пятый канал

5.00, 5.30 Т/с «АКВАТОРИЯ» [16+]
6.05, 10.00 Светская хроника. [16+]
7.05, 8.00 Д/с «Моя правда» [12+]
9.00 Д/с «Моя правда» [16+]
10.55 «Вся правда о... овощах/фруктах» [16+]
11.50 Неспроста [16+]
12.55, 13.55, 14.50, 15.45 Т/с «ГРОЗОВЫЕ ВОРОТА» [16+]
16.45, 17.45, 18.45, 19.45, 20.40, 21.30, 22.30, 23.20 Т/с «СТРАЖИ ОТЧИЗНЫ» [16+]
0.20, 1.10, 1.50, 2.30 Х/ф «ЖАЖДА» [16+]
3.10 Х/ф «ПРОРЫВ» [16+]

Ветта г. Пермь

8.00 Мультфильмы [6+]
10.00 «Воскресная проповедь» [16+]
10.05 «Белая студия» [16+]
10.20, 17.15, 21.05, 0.00 «Дополнительное время» [16+]
10.40, 16.55, 19.15, 21.50, 0.50 «Хорошие люди» [16+]
10.45, 15.05, 17.00, 23.25 «Чтоб я так жил» [6+]
10.55 «Витрины» [16+]
11.15, 15.15, 18.20 «Я здесь живу» [16+]
11.30, 15.30, 19.25, 21.00 «Ворчун» [16+]
11.35, 16.20, 19.00 «В Коридорах власти» [16+]
11.45, 15.50, 19.30, 22.10, 0.40 «Эх, дороги!» [16+]
11.55, 16.00, 19.40, 21.25, 22.20, 0.20 «Лобби-холл» [16+]
12.15, 20.00 «Цена вопроса» [16+]
12.35, 18.35 «Из зала сюда» [16+]
12.55, 17.10, 23.05 «Книжная полка» [16+]
13.00 «Телесериал «Принц Сибири» [16+]
15.00, 20.35, 23.00 «Здоровые дети» [16+]
15.35 «В Гармонии С ВЕТтой» [16+]
16.35, 18.15 «Экология пространства» [16+]
16.40, 21.55, 23.10 «Краев не видишь?» [16+]
17.35, 19.20, 21.45 «Здоровья для» [16+]
17.40, 20.40, 22.40 «Витрины» [16+]
18.00, 20.20, 23.35 «Научиться лечиться» [16+]
18.50, 23.50 «На самом деле» [16+]
1.00 «Лёгкого сна» [0+]

Культура

6.30 Т/с «СИТА И РАМА» [0+]
9.50 М/ф «Большой секрет для маленькой компании» [0+]
10.10 «Обыкновенный концерт с Эдуардом Эфировым» [0+]
10.40 «Мы - грамотеи!» [0+]
11.25 «Частная жизнь» [0+]
13.05 «Письма из провинции» [0+]
13.30, 1.05 Диалоги о животных. Московский зоопарк [0+]
14.15 Д/ф «На волне моей памяти» [0+]
15.00 Х/ф «ХЕППИ-ЭНД» [0+]
16.10 Д/с «Первые в мире» [0+]
16.25 Д/с «Пешком...» [0+]
17.00 Д/с «Предки наших предков» [0+]
17.40 «Ближний круг Юрия Грымова» [0+]
18.35 «Романтика романса» [0+]
19.30 Новости культуры [0+]
20.10 «Ваш А. Солженицын». Юбилейный вечер в МХТ им. А. П. Чехова [0+]
22.10 «Белая студия» [0+]
22.50 «Сюита в белом». Одноактный балет Сержа Лифаря [0+]
23.40 Х/ф «АЛЕШКИНА ЛЮБОВЬ» [0+]
1.45 «Искатели» [0+]
2.30 Мультфильмы для взрослых [16+]

ЗВЕЗДА

5.05 Т/с «АНГЕЛЫ ВОЙНЫ» [16+]
9.00 «Новости недели» с Юрием Подкопаевым [0+]
9.25 «Служу России» [0+]
9.55 «Военная приемка» [6+]
10.45 «Политический детектив» [12+]
11.10 «Код доступа» [12+]
12.00 «Скрытые угрозы» с Николаем Чиндяйкиным [12+]
13.00 Новости дня [0+]
13.25 «Специальный репортаж» [12+]
13.50 Т/с «ВИКИНГ» [16+]
18.00 Новости. Главное [0+]
18.45 Д/с «Легенды советского сыска» [16+]
23.00 «Фетисов» [12+]
23.45 Х/ф «ПРИКАЗ: ОГОНЬ НЕ ОТКРЫВАТЬ» [12+]
1.40 Х/ф «ПРИКАЗ: ПЕРЕЙТИ ГРАНИЦУ» [12+]
3.35 Х/ф «ДЕЛО «ПЕСТРЫХ» [0+]
5.15 Д/с «Легендарные самолёты» [0+]

РЕН ТВ

7.00 Т/с «МЕЧ» [16+]. Россия, 2009 г. Уровень преступности в Москве бьёт все рекорды. Бывшего офицера военной разведки Макса Калинина увольняют со службы по сфабрикованному обвинению – за то, что он не отпустил на свободу «блатного» преступника. Чтобы отомстить криминальному миру, Калинин собирает небольшую команду единомышленников и начинает борьбу с беззаконием. Вскоре они превращаются в настоящий карательный отряд, который хочет устранить не только власть, и бандиты.

1.00 Добров в эфире [16+]
2.00 «Nautilus pompilius». «Акустика. Лучшие песни» [16+]
4.15 Х/ф «ТРИ ДНЯ В ОДЕССЕ» [16+]
6.15 Х/ф «АВТОСТОПОМ ПО ГАЛАКТИКЕ» [12+]

Матч ТВ

8.00 Смешанные единоборства. Bellator. И.-Л. Макфарлейн - В. Летурно. Л. Мачида - Р. Карвальо. Прямая трансляция из США [16+]
10.30, 14.30, 19.45, 23.00, 2.40 Все на Матч! [0+]
11.00 Биатлон. Кубок мира. Гонка преследования. Женщины [0+]
11.45, 14.25, 16.55, 19.40, 22.55, 0.30 Новости [0+]
11.55 Биатлон. Кубок мира. Гонка преследования. Мужчины [0+]
12.40 Смешанные единоборства. RCC-5. М. Мохнаткин - Ф. Баррозо. А. Шлеменко - Й. Билльштайн. Трансляция из Екатеринбурга [16+]
14.55 Биатлон. Кубок мира. Эстафета. Женщины [0+]
17.00 Биатлон с Дмитрием Губерниевым [12+]
17.30 Биатлон. Кубок мира. Эстафета. Мужчины [0+]
20.25 «ФутБОЛЬНО» [12+]
20.55 Футбол. «Ливерпуль» - «Манчестер Юнайтед». Чемпионат Англии. Прямая трансляция [0+]
0.00 «Кибератлетика» [16+]
0.40 Футбол. «Леванте» - «Барселона». Чемпионат Испании [0+]
3.15 Плавание. Чемпионат мира на короткой воде [0+]
4.15 Шорт-трек. Кубок мира. Трансляция из Кореи [0+]
4.45 Конькобежный спорт [0+]
5.30 Бобслей и скелетон [0+]
6.00 Футбол. «Лион» - «Монако». Чемпионат Франции [0+]

Карусель

6.00 «С добрым утром, малыши!» [0+]
6.35 М/с «Консуни. Чудеса каждый день» [0+]
7.00 М/с «Домики» [0+]
8.00 «Высокая кухня» [0+]
8.25 М/с «Четверо в кубе» [0+]
9.45 «Мастерская «Умелые ручки» [0+]
10.15 М/с «Щенячий патруль» [0+]
11.30 «Детская утренняя почта» [6+]
12.00 М/с «Томас и его друзья» [0+]
13.30 М/с «Шаранавты: Герои Космоса» [0+]
14.30 М/с «Герои Энвелла» [0+]
16.00 М/с «Лесные феи Глиммиз» [0+]
16.20 М/с «Фиксики» [0+]
17.50 М/с «Энчантималс. Невероятные волшебные истории» [0+]
18.30 М/с «Свинка Пеппа» [0+]
19.30 Спокойной ночи, малыши! [0+]
19.45 М/с «Три кота» [0+]
22.15 М/с «Ниндзяго» [0+]
23.05 М/с «Нильс» [0+]
0.50 «Театр Бериляки» [0+]
1.05 М/ф «Первая скрипка» [0+]
1.25 М/ф «Лесной концерт» [0+]
1.35 М/ф «Соломенный бычок» [0+]
1.50 М/с «Боб-строитель» [0+]
2.55 М/с «Истории свинок. Третий акт» [0+]
3.35 «Лентяево» [0+]

Че

6.00 «Улётное видео» [16+]
6.30 Х/ф «ВСЁ В ПОРЯДКЕ, МАМА» [16+]. Драма. Россия, 2010 г. Приморский город одной из Балканских стран. Наши дни. Журналист Сергей Сотников приезжает в служебную командировку взять интервью у российского профессора-геофизика, которому присуждена международная премия. Случайно Сергей становится свидетелем убийства профессора. Спасаясь от убийцы и от местной полиции, Сергей обращается к первому попавшемуся человек. Эта встреча меняет всю его жизнь...
8.30 «Каламбур» [16+]
9.30 «Идеальный ужин» [16+]
14.30 «Рюкзак» [16+]
15.30 «КВН на бис» [16+]
20.00, 23.40 «Шутники» [16+]
21.00 «Улётное видео. Лучшее» [16+]
23.00 «+100500» [18+]
0.10 Т/с «МОЛОДОЙ ПАПА» [18+]
2.10 Х/ф «АМЕРИКАНСКИЙ НИНДЗЯ-3: КРОВАВАЯ ОХОТА» [16+]
3.40 Х/ф «БАЛЛАДА О ДОБЛЕСТНОМ РЫЦАРЕ АЙВЕНГО» [12+]
5.10 «Улётное видео» [16+]

В этом номере 1604 ОБЪЯВЛЕНИЯ

№ 49 (1057), среда 5 декабря 2018 г.

ЧАСТНЫЕ ОБЪЯВЛЕНИЯ

приём объявлений 222-68 8-922-3122-226

реклама

ОБЛАКА
Натяжные потолки
•Зимние скидки
•Новые технологии крепления
•Бонусная программа
ул. Промышленная, 13, 1 эт. Акварель торговый комплекс
т.: 4-989-4, 8-922-244-64-80 www.oblaka59.ru

СНИЗИЛСЯ СЛУХ? ЕСТЬ РЕШЕНИЕ!
WIDEX HIGH DEFINITION HEARING
09 декабря 2018 с 8.00 до 19.00
БЕСПЛАТНАЯ КОНСУЛЬТАЦИЯ УСПЕЦИАЛИСТА ДАТСКОЙ КОМПАНИИ WIDEX
ПО СЛУХОВЫМ АППАРАТАМ
В МЕДИЦИНСКОЙ КЛИНИКЕ ООО «ЭЛИКСИР-Д»
г. Чайковский, ул. Мира, д. 27
СКИДКА 5 % ЛЬГОТНИКАМ
Запись на прием по телефону +7 (342) 232-01-10
• Бесплатная проверка слуха
• Компьютерный подбор аппаратов
• Рекомендации по адаптации
• Специальные предложения на аппараты и аксессуары
www.widex-center.ru
ООО «Видэкс» 129075, г. Москва, ул. Аргуновская, д.3, корп.1, ОГРН 1057746031034, Рег.уд.№ РЗН 2017/5778 от 26.05.2017 г. Рег.уд. № РЗН 2017/5779 от 26.05.2017 г. Реклама 16+
ИМЕЮТСЯ ПРОТИВОПОКАЗАНИЯ. ПРОКОНСУЛЬТИРУЙТЕСЬ СО СПЕЦИАЛИСТОМ
реклама

ООО «НяганьГазПереработка»
АГЗС
ЗАПРАВЛЯЙ качественный газ ГОСТ Р 52087
Предъяви купон и получи дисконтную карту*
ул. Промышленная, 6/6 (напротив ТЦ «Хозяин»)
*Подробности акции у администратора
реклама

ПОБЕДА
Формируем новую культуру мытья вашего автомобиля
АВТОМОЙКА
САМООБСЛУЖИВАНИЯ
Сильный напор воды
Чистая машина за 8 минут
Густая пена
Средний чек–100₽
Удобный график работы: с 7:00 до 23:00
CashBack 10% с картой любимого клиента
Настройся на «победу»
Сосновая, 9/1
(перекрёсток улиц Сосновая и проспект Победы)
реклама

СВОРАЧИВАТЬ РЕКЛАМУ, чтобы сберечь деньги, все равно что ОСТАНАВЛИВАТЬ ЧАСЫ, чтобы сберечь время.

BOSCH Service
реклама
ОСАГО ТЕХОСМОТР
Официально сертифицированная сто
390 руб.
ул. Сосновая, 19/2
☎ 49-8-49

РУССКИЙ ФЕЙЕРВЕРК
Мы заботимся о вашем празднике!
• Широкий ассортимент
• Низкие цены
• Доставка
☎ 8-922-242-40-66, 4-39-37
ул. Промышленная, 11 а (слева от «Акварели»)
https://vk.com/russuianfire
реклама

кулинария Ватрушка
Изготовление пирогов и тортов на заказ
Приморский б-р,57а (напротив Бани №2) т. 4-57-45
реклама

«Имидж строй»
•Натяжные потолки •Люстры
•Светильники
Предновогодняя АКЦИЯ «Ликвидация-2018»
Т. 8-982-4852-999
реклама

EUROSPAR ул. Промышленная, 13
ТОРГОВАЯ ГРУППА ИЖТРЕЙДИНГ ул. Ленина, 87 и ул. Промышленная, 11
ТРИ БАНАНА ул. Декабристов, 4а и ул. Шлюзовая, 1
НЕДЕЛЯ УДАЧНЫХ ПОКУПОК
С 29 ноября по 9 декабря 2018г
Масло подсолнечное Олейна рафинир. 1л
99.90 74 99
Шпроты в масле 160г Русский рыбный мир ООО
49.98 39 99
Огурцы SPAR маринованые 680 мл
ТОЛЬКО У НАС
77.88 69 99
Чай Brooke Bond черный высокогорный 100пак
149.99 89 99
Цены указаны в рублях с учётом всех скидок. Количество товара ограничено. При отсутствии товара данный товар автоматически исключается из Акции. Изображение товаров могут незначительно отличаться. Информацию об Акции, организаторе, порядке её проведения можно получить в магазинах «Ижтрейдинг», «Три банана», «EUROSPAR», «Миндаль». Указанные в данной рекламе сведения носят информационный характер и не являются публичной офертой.
реклама

#Новый ПромоГод 9180 руб.
ДЕД МОРОЗ И СНЕГУРОЧКА РАЗДАДУТ КУПОНЫ НА СКИДКУ И СЛАДКИЕ МИНИ-ПРЕЗЕНТЫ БУДУЩИМ ПОКУПАТЕЛЯМ
ПОТОРОПИСЬ! КОЛИЧЕСТВО МЕСТ ОГРАНИЧЕНО!
PR Laboratory
PR-L.ru
ТРК «Акварель» (ул. Промышленная, 13)
48-708
реклама

НАИМЕНОВАНИЕ	ЦЕНА (РУБ./ШТ)	КОЛ-ВО	СУММА
ПЕЧАТЬ ЛИСТОВОК ФОРМАТА А6 4+4 ВХИ	2,3	1600	3680
РАБОТА ПРОМОГРУППЫ	300	5	1500
КОСТЮМ ДЕДА МОРОЗА И СНЕГУРОЧКИ	400	5	2000
КОНФЕТЫ ДЛЯ РАЗДАЧИ С КУПОНАМИ	2000	1	2000

ЧАСТНЫЙ ИНТЕРЕС
★ ГАЗЕТА, ПРИНОСЯЩАЯ УДАЧУ

УВАЖАЕМЫЕ ЧИТАТЕЛИ, ПОДАТЕЛИ БЕСПЛАТНЫХ ОБЪЯВЛЕНИЙ, ОБРАЩАЕМ ВАШЕ ВНИМАНИЕ, ЧТО ПОДАТЬ ОБЪЯВЛЕНИЕ НА КУПОНАХ ТЕПЕРЬ МОЖНО БУДЕТ ТОЛЬКО В РЕДАКЦИИ ПО АДРЕСУ:

ул. Мира, 1а

Если ваше объявление не вышло, позвоните нам: 8 (34241) 222-68, 8-922-3122-226

КВАРТИРЫ

1.1 МЕНЯЮ

1-КОМНАТНЫЕ

1-комн. кв. в г. Ижевск, в р-не ж/д вокзала, 36 кв. м, навес. потолки, с/у совм., счётчики, не треб. ремонта, част. с меб. - на равноцен. 1-комн. кв. или 2 хр. на Уральской или продам, 1,25 млн руб. Т. 8-922-3018-245

1-комн. кв. на Заре, 41 кв. м, в строящ. доме, срок сдачи нач. 2019 г. - на кв. с вашей доплатой. Т. 8-922-3448-844

2-КОМНАТНЫЕ

2 УП по Декабристов, 6, 54 кв. м, 2/9 эт., новостройка, черновая отделка, сдача дома третий квартал 2018 г., 1,85 млн руб. - на 1 УП или 2 хр. Т. 8-922-6497-785

2 УП по Советской, 34, 48 кв. м, 7/9 эт., хор. сост., з/лоджия - на 1 хр. на Уральской. Т. 8-922-6497-785

2 хр. в п. Новом, 1, 41 кв. м, 1/5 эт., комн. изолир., без балкона, ремонт, пл. окна, плитка в ванной - на 2 УП в п. Новом, с нашей доплатой или продам. Т. 8-922-6497-785

2 хр. по Декабристов, 9, 48 кв. м, 5/5 эт., комн. изолир., в хор. сост. - на 1-комн. кв. или м/с на Заре + доплата. Т. 8-906-8884-774

2 хр. по Уральских Танкистов, 10, 45 кв. м, 3/5 эт., комн. изолир., ремонт, з/балкон, встр. кухня - на 3-4-комн. кв. в р-не шк. №4 или №9, с нашей доплатой, или продам. Т. 8-922-6497-785

2-комн. кв. в с. Кемуль - на м/с в городе. Т. 8-922-2432-381

2-комн. кв. на Заре, 55 кв. м, в строящ. доме, срок сдачи нач. 2019 г. - на кв. с вашей доплатой. Т. 8-922-3448-844

2-комн. кв. на Основном, 46 кв. м, 3 эт. - на 2-комн. кв. на Заре, 2-3 эт. Т. 8-922-3103-693

2-комн. кв. по Декабристов, 14 - на 1-комн. кв. без ремонта, на 2-4 эт., с доплатой 680 тыс. руб. Т. 8-922-3150-552

3-КОМНАТНЫЕ

3 УП в п. Марковский, 11, 73 кв. м, 5/5 эт., нов. ж/дверь, 2 лоджии, в обычном сост., рассм. обмен на 2-3 хр. в городе. Т. 8-922-2439-469

3 УП в п. Марковском, 11, 72 кв. м, 5/5 эт. - на 2 хр. в городе. Т. 8-922-2439-469

3 хр. по Гагарина, 15, 59 кв. м, 4/5 эт., окна помен., натяж. потолки, хор. сост. - на жил. дом на Уральской или Завьялово, доплата с моей стороны. Т. 8-906-8884-774

3 хр. по Гагарина, 36, 63 кв. м, 5/5 эт., в хор. сост. - на м/с + КГТ или м/с + 1 хр., рассм. предложения. Т. 8-922-2439-469

3 хр. по Шлюзовой, 4, 59 кв. м, 2/5 эт. - на 2 хр. на Уральской с вашей доплатой. Т. 8-922-3139-967

3 хр. по б-ру Текстильщиков, 5, 57 кв. м, 3/5 эт., ремонт, выровнены стены, нов. проводка, подвес. потолки, з/балкон, переплан. узакон. (соед. кухню с комн.), рядом шк., д/с, магазины, остановки - на 1 УП или 2 хр. с доплатой. Т. 8-922-6497-785

3-комн. кв. в г. Надым - на 3 УП в г. Чайковском. Т. 8-922-4590-025

3-комн. кв. в с. Б. Букор, 86 кв. м, комн. раздел. бол., центр. водоснаб., газ. отопл., з/у 21 сотка - на 1-комн. кв. или м/с, или продам, рассм. варианты. Т. 8-922-3043-819, 8-922-3048-506

4-КОМНАТНЫЕ

4 УП в п. Новом, 24, 87 кв. м, 1/5 эт., в хор. сост. - на кв. или дом или продам, рассм. все предложения. Т. 8-922-6497-785

4 УП по Декабристов, 28, 100 кв. м, 2 эт., над поликлиникой - на небол. кирп. дом + доплата или на 1-комн. кв. или м/с, рассм. др. варианты обмена или продам. Т. 8-922-3459-329

4 УП по Декабристов, 5/5, 75 кв. м, 13/14 эт., треб. ремонта - на 2 хр. или продам. Т. 8-906-8884-774

4 хр. по Уральских танкистов, 12, 92 кв. м, 5/5 эт., кухня 14 кв. м, ремонт - на 2 хр. или продам, рассм. варианты. Т. 8-906-8884-774

4-комн. кв. в Завокзальном, 71 кв. м, 7 эт., лоджия, балкон, всё в шаг. доступ. - на 1-комн. кв. с доплатой или продам. Т. 8-982-4599-115

4-комн. кв. по Азина, 92,5 кв. м, 2/5 эт., хор. сост. - на 2-комн. кв. + 1-комн. кв. или 2-комн. кв. + доплата или продам. Т. 8-922-3236-580

4-комн. кв. по Декабристов, 3/1, 62,8 кв. м, 4/5 эт. - на 2-комн. кв. в Завокзальном р-не, 2/5 или 2/6 эт., СРОЧНО! Т. 8-922-3255-875, 8-922-3676-102, Владимир или Алефтина

КГТ И МАЛОСЕМЕЙКИ

Две КГТ по Кабалевского, 26, 4/5 эт., кирпич. дом, одна - 13 кв. м, вторая - 24 кв. м, с ремонтом - на 2 хр. на Основном, 3-эт. дома не рассм. Т. 8-922-2439-469

КГТ 12.7 кв. м, по Кабалевского, 4 эт., солн. сторона, пл. окно, хорошая новая входная дверь, чистая, теплая, сделан ремонт, пл. трубы, санузел в кафеле, душ и дом в д. Марково, 10 соток земли, есть домовая книга, прописка, будут проводить газ в след. году - на 1-2-комн. кв., м/с, КГТ (с доплатой) в Ижевске, кроме 1 этажа, рассм. все варианты. Т. 8-922-6456-172

КГТ в р-не инст. физ-ры, 14 кв. м - на 1-комн. кв. в Чайковском, в п. Новом, возм. доплата. Т. 8-922-3212-104

КГТ по Кабалевского, 30, 19 кв. м, 4/5 эт., пл. окно, хор. сост., свободна, 680 тыс. руб. - на 1 хр. или 2 хр. с доплатой. Т. 8-922-6497-785

КГТ по Ленина, 65/1, 25 кв. м, 1/9 эт., хор. сост., кухня, с/у в кв. - на 2 УП с нашей доплатой, или продам. Т. 8-922-6497-785

ККТ в г. Перми, Мотовилихинский р-н, ул. Индустриализации, 14, 17 кв. м, 4 эт., в отл. сост., ремонт во всей секции, места общего польз. на 4 хоз., с мебелью, не треб. вложений, 780 тыс. руб. или меняю на м/с или КГТ в Чайковском. Т. 8-922-3448-844

ККТ по Приморскому б-ру, 19, 10 кв. м, 3/3 эт. - на большее жильё с доплатой, или продам, 400 тыс. руб. Т. 8-922-6497-785

ККТ по Приморскому б-ру, 19, 13 кв. м, 3/3 эт. - на большее жильё с доплатой, или продам, 450 тыс. руб. Т. 8-922-6497-785

ККТ по Приморскому б-ру, 19, 17 кв. м, 3/3 эт., бол. з/балкон, ремонт, пл. окно, оч. чистая секция, порядочные соседи, ремонт в ванной и на кухне, 500 тыс. руб. - на 1 хр. на Основном, с доплатой. Т. 8-922-6497-785

Квартира + доплата - на г. Москва, Пермь. Т. 8-922-3068-399

Комната в общ. по Ленина, 81, 19 кв. м, с/у, душ, Интернет, ремонт - на 1-комн. кв. с моей доплатой, рассм. любые варианты или продам 780 тыс. руб. Т. 8-922-3766-976

Комната по Ленина, 65/1, 11,3 кв. м, 4/9 эт., в комн. вода, встр. кух., пл. окно, вх. ж/дверь, с/у на 2 хоз., туалет и душ - на КГТ или м/с с нашей доплатой, или продам. Т. 8-902-7953-004

М/с в п. Новый, ул. Строителей, 15, 27,6 кв. м, 5/5 эт., в хор. сост., з/балкон, пл. окна, нов. ж/дверь, натяж. потолок, в ванной и кухне кафель, 1 собствен., докум. готовы - на 2-комн. кв. в п. Новый, с нашей доплатой. Т. 8-922-2439-469

М/с на Заре, 4/5 эт., ремонт - на квартиру в г. Ижевске с доплатой или продам. Т. 8-963-5497-215

М/с по Гагарина, 16, 30 кв. м, 2 эт., ремонт - на кв. с нашей или вашей доплатой. Т. 8-922-3448-844

М/с по Декабристов, 1/1, 22 кв. м, 4/5 эт., пл. окна, нов. проводка, выровнены стены, бол. балкон, ремонт в ванной и на кухне, нов. вх. дверь - на 1-комн. кв. или 2 хр. с доплатой. Т. 8-922-6497-785

1.2 ПРОДАМ

Работа с материнским капиталом. Т. 8-922-3467-247

1-КОМНАТНЫЕ

Квартира-студия в новостройке от 1,04 млн руб. Т. 8-922-3112-278

1 УП в п. Марковский, 4, 45,7 кв. м, 5/5 эт., 2 лоджии, с/у раздел., 1,2 млн руб., торг. Т. 8-963-8789-206

1 УП в п. Марковский, 4, 46,6 кв. м, 5/5 эт., треб. космет. ремонт, свободная, 1 млн руб. Т. 8-922-6497-785

1 УП в п. Марковский, 46,2 кв. м, 3/5 эт., чистая, тёплая, уют., 2 з/лоджия, с/у раздел., оч. простор. кухня, закрытый двор с хор. дет. площадкой, прекрасный, спок. р-н с развитой инфраструктурой: д/с, школа, магазины, Сбербанк, спорткомплекс, остановка в шаг. доступ., рассм. любую форму оплаты, 1,05 млн руб. Т. 8-922-3467-247, Марина

1 УП в п. Марковском, 46 кв. м, кухня 12,6 кв. м, 5/5 эт., большая, светлая, дом 1994 г/п, не треб. вложений, 2 з/лоджии (пластик., полн. внутр. отделка), с/у раздел. (кафель), счётчики, кух. гарнитур, можем остав. мягкую меб., окна дерев. ст/пакеты, стены ровные, пол - паркет, нов. вх. дверь, оч. чистый подъезд, вся инфраструктура: больница, д/с, школа, магазины, бассейн, автобусы регулярно (15 минут до города), 1 собствен., долгов нет, докум. в порядке, 1,09 млн руб. торг. Т. 8-922-3123-350

1 УП в п. Новом, 29, 36 кв. м, 2/5 эт., новостройка 8 лет, ремонт от застройщика, кв. пустовала, лоджия 6 м, оч. большая кухня, пл. окна, широкая, светлая парадная с тремя квартирами на эт., к дому подъезд с двух сторон, с хорошими стоянками для а/м, с торца дома перелесок с Нечкинским парком и тропой здоровья, есть вся инфраструктура, 1,2 млн руб., рассм. ипотеку и мат. капитал. Т. 8-922-3112-278

1 УП по Вокзальной, 39/1, корп. 1, 39 кв. м, кухня 9 кв. м, 2 эт., нов. кирп. дом, светлая, тёплая, уютная, з/лоджия, гардеробная, с/у раздел., трубы металлопл., ванная - кафель, дверь Аргус, ухож. подъезд, соседи спок., парковка, рядом магазин, остановка, д/с, школа, 1,8 млн руб. Т. 8-922-3513-601

1 УП по Декабристов, 16, 37,3 кв. м, 7/9 эт., пл. окна, вх. дверь помен., пл. трубы, с/у совм., свободна, 1 взр. собствен., хор. соседи, удоб. месторасполож., вся инфраструктура в шаг. доступ.: школа, д/с, магазины, больница, 1,4 млн руб. Т. 8-922-3368-992

1 УП по Декабристов, 2, 36,1 кв. м, кухня 8,9 кв. м, 4/5 эт., панел. дом, оч. тёплая, гардеробная 5,4 кв. м, можно использ. как жил. комн., лоджия, 1,5 млн руб. Т. 8-922-3087-074

1 УП по Декабристов, 36, 42 кв. м, 6/10 эт., новостройка, панел. дом, бол. з/лоджия, ремонт от застройщика (нат. потолки, ламинат, пл. окна, обои, ванная, с/у), заезжай и живи, в доме уже живут, рядом магазины, остановки, поликлиника, 1,5 млн руб. Т. 8-922-3123-350

1 УП по Декабристов, 5/1, 36 кв. м, 4/14 эт., заменены окна, сантехника, стояки, счётчики, з/балкон (дерев. рамы), консьерж, огромное место для колясок и велосипедов, ремонт в подъезде, 2 лифта, мусоропровод, оформление придомовой тер-рии, вся инфраструктура в шаг. доступ., 1,45 млн руб., рассм. любые сертификаты, ипотеку. Т. 8-922-3112-278

1 УП по Кабалевского, 24/1, 60 кв. м, 9/9 эт., шикарная, простор., качеств. дорогой евроремонт, поменяна вся сантехника, трубы, батареи, вся мебель, кух. гарнитур и встр. техника остаются, есть гардеробная, простор. з/лоджия 6 м, отл. вид на р. Каму, ТСЖ, чистый ухожен. подъезд, 1 собствен., 3,1 млн руб. Т. 8-922-3093-838

1 УП по Сиреневому б-ру, 2, 38 кв. м, 4/5 эт, треб. космет. ремонта, заменён балкон. блок, з/лоджия 6 м, с/у раздел., бол. кухня, хор. прихожая с гардеробной, вх. дверь двойная, хор. район, вся инфраструктура возле дома: школа, д/с, ледовый крытый каток, Сбербанк, почта, магазины, много парковоч. мест, 1 собствен., 1,55 млн руб., рассм. ипотеку, мат. капитал, помощь в оформлении. Т. 8-922-3112-278

1 УП по Сиреневому б-ру, 9, 37 кв. м, 5/5 эт., простор., бол. лоджия, с/у совм. (кафель), счётчики, 1 собствен., рассм. ипотеку, мат. кап., 1,73 млн руб., торг. Т. 8-922-3093-838

1 УП по Сиреневому б-ру, 9, 37 кв. м, 5/5 эт., простор., бол. лоджия, с/у совмещ., счётчики, 1 собствен., 1,69 млн руб., торг, рассм. ипотеку, мат. капитал. Т. 8-922-3093-838, агент по недвиж. Владимир

1 УП по Советской, 30/1, 30 кв. м, 8/9 эт., свободна, бол. з/лоджия 6 м, ж/дверь, счётчики, отл. расположение, развитая инфраструктура, 1 собствен., 1,25 млн руб., торг, ипотека, мат. капитал. Т. 8-922-3093-838

1 УП по Советской, 55, 29,4 кв. м, кухня 8,9 кв. м, 1/9 эт. (оч. высоко), дом 1995 г/п, ТСЖ, ремонт, полн. замен. проводка, стены выровнены, пол - ламинат, нат. потолки, пл. окна, нов. двери, нов. трубы, счётчики, ванная - кафель, нов. сантехника и акрил. ванна, туалет, умывальник, сделан второй выход на лоджию с кухни, лоджия с полной отделкой (пластик. ст/пакеты), в подарок: нов. встр. кухня, вытяжка, газ. плита, прихожая, встр. шкаф на лоджии, меб. в ванной, вложений не треб., 1 собствен., любые варианты оплаты, 1,56 млн руб. Т. 8-922-3123-350

1 хр. в п. Марковском, 36 кв. м, 5/5 эт., 750 тыс. руб. Т. 8-922-6497-785

1 хр. по Ленина, 33, 30 кв. м, 3/3 эт., ремонт, 1,5 млн руб. или меняем на 3 хр. в р-не шк. №9 с нашей доплатой. Т. 8-922-6497-785

1 хр. по Мира, 10, 32 кв. м, 2/4 эт., дом кирп., ремонт или меняю на жильё меньшей площади с вашей доплатой, рассм. ваши предложения. Т. 8-922-2439-469

1 хр. по пр. Победы, 12/1, 1/5 эт., окна и трубы поменяны, остальное в обычном сост., чистая продажа, 1,25 млн руб. Т. 8-922-2439-469

1- комн. кв. по б-ру Текстильщиков, 21, 30 кв. м, 2/5 эт., балкон, пл. окна, пл. трубы, счётчики, вх. ж/дверь, рядом д/с, школа, больница, 1 собствен., рассм. ипотеку, мат. кап., 1,08 млн руб. Т. 8-922-3093-838

1-комн. кв. в г. Ижевск, в р-не ж/д вокзала, 36 кв. м, навес. потолки, с/у совм., счётчики, не треб. ремонта, част. с меб., 1,25 млн руб. или обмен на равноцен. 1-комн. кв. или 2 хр. на Уральской. Т. 8-922-3018-245

1-комн. кв. в п. Марковский, 62, 38 кв. м, 4/5 эт., с/у в кв., 650 тыс. руб. Т. 8-922-6497-785

1-комн. кв. в п. Новом, 28,2 кв. м, 3/5 эт., ремонт, пл. окна, 1 собствен., докум. готовы, 850 тыс. руб. Т. 8-922-3115-175

1-комн. кв. в п. Новый, 2 эт., з/лоджия, пл. окна, ж/дверь, отл. сост. Т. 8-951-9499-923

1-комн. кв. в п. Новый, 29,5 кв. м, 3 эт., цена при осмотре или меняю на 1-комн. кв., на 2-3 эт., кроме Зари. Т. 8-922-3280-089

1-комн. кв. в п. Новый, 36 кв. м, ст/пакеты, лоджия с отделкой, трубы, счётчики, 1 млн руб., торг. Т. 8-922-3311-127

1-комн. кв. в п. Новый, ул. Строителей, 15, 34,5 кв. м, 5/6 эт., пл. трубы, счётчики (вода), с/у совм., пол - ламинат, взр. собст., рассм. ипотеку, мат. капитал, 1,05 млн руб. Т. 8-932-3319-545

1-комн. кв. в с. Б. Букор, по Юбилейной, 22, 28 кв. м, 1/1 эт., б/д, кап. ремонт: пл. окна, ламинат, стены, потолки, с/у совм., отопл. - газ. котёл, лет. веранда, сени, зем. участок 8 соток (раздел. на 2 части: под грядки и картошку), ЛПХ, вода, канализация центр., газ, эл-во, не треб. вложений, вся инфраструктура: больница, школа, д/с, администрация, 20 км от города по асфальт. дороге, 1 собствен., никто не прописан, кв. свободна, 830 тыс. руб., торг. Т. 8-922-3123-350

1-комн. кв. в с. Фоки, 42 кв. м, солн. сторона, балкон, баня, гараж, рассм. обмен на 2-комн. кв. в п. Марково. Т. 8-922-3774-852

ЧАСТНЫЙ ИНТЕРЕС
★ газета, приносящая удачу

Ул. Мира, 1а
Объявления можно подать по телефонам:
8-922-3122-226, 222-68
Прием купонов до 14.00 вторника

Укажите НОМЕР и НАЗВАНИЕ РУБРИКИ, куда вы хотите поместить объявление

Номера рубрик вы можете увидеть на страницах «Объявлений» нашей газеты

Купон можно выслать почтой, принести в редакцию

ВНИМАНИЕ! На одном купоне размещается одно бесплатное объявление. Заполнять печатными буквами с соблюдением всех пробелов.

☐ НА 1 НЕДЕЛЮ ☐ НА 2 НЕДЕЛИ

РУБРИКА № _____

_____

_____

_____

_____

ОБРАЩАТЬСЯ по:
(Телефон, адрес) _____

Сведения для редакции. В газете не публикуются
(заполните все графы, иначе объявление не будет напечатано)

Дата заполнения: _____

Фамилия: _____ **Адрес:** _____

Подпись: _____ **Телефон:** _____

ПРАВИЛА ПУБЛИКАЦИИ ОБЪЯВЛЕНИЙ

1. Бесплатное объявление НЕ ВЫХОДИТ в номер:
• объявление является коммерческим и должно быть оплачено, т.к.:
- без указания количества товаров (как новые, так и б/у),
- относящиеся к сфере торговли и услуг (продам, куплю, сдам, сниму),
- торговые площади, витрины, торговые палатки, морозильные лари, рефрижераторы, большегрузные автомобили, автобусы и запчасти к ним, медицинское оборудование (в т.ч. препараты) и т.п.,
- средства производства: промышленные станки, пилорамы и т.п.,
- неявно предлагающие услуги, например: продам иномарку без пробега по РФ, работа на личном а/м или ищу работу бухгалтера на неполный рабочий день.
• отсутствуют сведения о подателе б/о (как в купоне, так и электронном виде).
• в нескольких объявлениях одного из разделов (рубрики) указаны один и тот же номер телефона (заполнены одним подателем).
• б/о публикуется, но в ДРУГОЙ рубрике - номер рубрики в купоне был указан неверно или отсутствует.

2. Бесплатное объявление подвергается правке:
• объявление содержит перечисление разнородных товаров: рубрика определяется по первому товару, информация об остальных товарах, не соответствующих данной рубрике, НЕ ПЕЧАТАЕТСЯ;
• при некоторых товарах не указывается их количество; невозможно разобрать написанное.

3. Не публикуются б/о о купле-продаже и обмене товаров, оборот которых ограничен текущим законодательством РФ:
наркотические, лекарственные и взрывчатые вещества, боевое оружие, яды, валюта и др.

4. Редакция:
• **НЕ** проверяет подлинность адресов и номеров телефонов, указанных в объявлениях, и **НЕ** предоставляет справочной информации о подателях б/о;
• **НЕ** осуществляет поиск интересующих товаров в массиве поданныхо бъявлений ни до, ни после выхода номера в печать;
• **НЕ** возмещает купоны, если они были заполнены неправильно и объявления не вышли в номер.

5. Общие рекомендации:
• купон следует заполнять ПЕЧАТНЫМИ буквами, соблюдая пробелы - это гарантия того, что б/о будет правильно набрано и опубликовано; следует пользоваться ручкой КОНТРАСТНОГО цвета (темно-синей или черной);
• обязательны к заполнению поля СВЕДЕНИЙ О ПОДАТЕЛЕ (фамилия, адрес, контактный телефон, подпись и дата заполенения);
• сообщите СВЕДЕНИЯ О ПОДАТЕЛЕ и при отправлении объявления по электронной почте;
• принимаются купоны ТОЛЬКО газеты «Частный Интерес» - купоны других газет и просто клочки бумаги отправляются в мусорную корзину.

РЕДАКЦИЯ ПРЕДУПРЕЖДАЕТ:
некоторые податели объявлений могут проявить недобросовестность в контактах с вами – пожалуйста, будьте осторожны и предусмотрительны.

БЕСПЛАТНЫЕ ОБЪЯВЛЕНИЯ В ТЕКУЩИЙ НОМЕР ПРИНИМАЮТСЯ

ДО 14.00 ВТОРНИКА	ДО 14.00 ВТОРНИКА	ДО 15.00 ВТОРНИКА	ДО 14.00 ВТОРНИКА
НА КУПОНАХ	ПО ТЕЛЕФОНУ	ИНТЕРНЕТ	SMS/ЗВОНОК
в редакции по адресу: Мира, 1а	222-68	на сайте: chaint.ru эл. почта: bochaint@chaint.ru в группе ВК: vk.com/chaint	8-922-3122-226 круглосуточно

ВАШИ ОБЪЯВЛЕНИЯ ЖДУ ПО ТЕЛЕФОНУ
222-68
И НА ЭЛЕКТРОННУЮ ПОЧТУ
bochaint@chaint.ru
менеджер по приёму объявлений

ГРАНД ОКНА
КАЧЕСТВО · НАДЕЖНОСТЬ · ГАРАНТИИ
рассрочка без переплаты СКИДКИ
кредит первый взнос 0 руб.
Гостиница «Волна», оф. 220, т.: 3-16-36, 8-922-644-7977
Ул. Ленина, 44 (вход с торца), т.: 4-74-24, 8-922-374-9710
реклама

1-комн. кв. в с. Фоки, Кирова, 17, 50 кв. м, 1/1 эт., дерев. дом, пл. окна, с/у, э/плита, собств. котёл отопления, з/у 10 соток, ИЖС, посадки, теплица, баня, рядом д/с, магазины, аптека, остановка (автобусы ходят каждые полчаса), 750 тыс. руб. Т. 8-922-3093-838

1-комн. кв. в центре г. Пермь, ул. Плеханова, 70, 21 кв. м, 7/9 эт., сост. обычное, 1 собствен., никто не прописан (проживают квартиранты), отл. вариант для инвестиций, рассм. обмен на недвижимость в г. Чайковском, 1,39 млн руб. Т. 8-922-3448-844

1-комн. кв. на Завьялова, ул. Нефтяников, 8, 29 кв. м, 2/2 эт., б/д, газ. отопл., дерев. ст/пакеты, хор. сост., 450 тыс. руб., за налич. расчёт. Т. 8-922-6497-785

1-комн. кв. на Основном и Уральской или меняю на кв. по Советской, 6. Т. 8-912-9896-255

1-комн. кв. на Основном, 30,1 кв. м, 3/3 эт., хор. ремонт, не треб. вложений, 1,55 млн руб. или обмен на 2-3-комн. кв. на Основном с нашей доплатой, СРОЧНО! Т. 8-929-2335-835

1-комн. кв. по Азина, 29, 52,9 кв. м, 2/5 эт., нем. застр., ремонт, мебель, 2,45 млн руб., торг. Т. 8-922-6457-001

1-комн. кв. по Вокзальной, 1/4, 30 кв. м, 2/5 эт., хор. ремонт, пол - ламинат, натяж. потолки, поменяна вся проводка, пл. окна, пл. трубы, с/у совмещ., нов. ж/дверь, 1,18 млн руб. Т. 8-922-3093-838

1-комн. кв. по Вокзальной, 1/4, 38 кв. м, 1/5 эт., студия, бол. ванная, с/у совм., в приличном сост., 1 взр. собствен., рассм. ипотеку, мат. капитал, 940 тыс. руб. Т. 8-922-3112-278

1-комн. кв. по Вокзальной, 15, 30 кв. м, 3/5 эт., кирп. дом, срочный выкуп квартир по цене 85-90% от рыночной стоимости, деньги в течение 2-3 дней. Т. 8-922-3123-350

1-комн. кв. по Вокзальной, 3, 21,6 кв. м, 3/5 эт., окна ПВХ, з/балкон, подъезд чистый, рядом Драмтеатр, магазин, парковка, хвойный парк для прогулок, остановка, ТД Адмирал, взр. поликлиника, д/с; взр. собственники, 890 тыс. руб., рассм. ипотеку, мат. капитал. Т. 8-922-3112-278

реклама
Открыто недвижимость!
8-922-3511-469
Широкий спектр услуг в сфере недвижимости

1-комн. кв. по Вокзальной, 3, 31 кв. м, 5/5 эт., хор. сост., окна замен., пол -ламинат, с/у совм. (кафель, нов. санфаянс), ремонт в подъезде, дом возле Драмтеатра, рядом ТД Адмирал. сосновый бор, р. Кама, остановка, поликлиника, докум. готовы, рассм. ипотеку, мат. капитал, 1,25 млн руб. Т. 8-922-3112-278

1-комн. кв. по Вокзальной, 47, 30,5 кв. м, 8/9 эт., с/у совм., пл. окна, б/балкона, подъезд чистый, хор. соседи, вся инфраструктура рядом, 1 собствен., 1,19 млн. руб. Т. 8-922-3368-992

1-комн. кв. по Вокзальной, 53, 30 кв. м, 1/5 эт., косм. ремонт, окна, м/к и вх. двери замен., кух. гарнитур, с/у совмещ., стояки замен., нов. счётчики, рядом магазин, остановка, шк. №11, д/с, 1 взр. собствен., рассм. ипотеку, мат. капитал, 1,2 млн руб. Т. 8-922-3112-278

1-комн. кв. по Вокзальной, 55, 29 кв. м, 2/5 эт., дом м/с, хор. сост., окно в зале замен., нов. вх. дверь, с/у совм., (космет. ремонт), пол - линолеум, неб. балкон, кух. гарнитур, чистая секция с прилич. соседями, рядом д/с, шк №11, рассм. ипотеку, мат. капитал, 1,05 млн руб. Т. 8-922-3112-278

1-комн. кв. по Гагарина, 16, 21 кв. м, 1/5 эт., свободна, с/у совмещ., пл. трубы, счётчики, 750 тыс. руб. Т. 8-922-3093-838

1-комн. кв. по Гагарина, 16, 30 кв. м, 2 эт., м/с дом, бол. з/балкон, прилич. семейные соседи, вся инфраструктура в шаг. доступ., кв. свободна, 1 собствен., никто не прописан, долгов и обременений нет, 1,1 млн руб., рассм. все варианты обмена (1,2 млн руб.) с нашей или с вашей доплатой. Т. 8-922-3448-844

1-комн. кв. по Гагарина, 20, 31,9 кв. м, 1 эт., без балкона. Т. 8-922-6464-990

1-комн. кв. по Гагарина, 29, 32,6 кв. м, 4 эт., дом ТСЖ, 1 собствен., никто не прописан, кв. свободна, 1,2 млн руб., СРОЧНО! Т. 8-922-3115-175

1-комн. кв. по Гагарина, 30, 21,7/11,8 кв. м, панел. дом м/с типа 1982 г. постр., нов. вход. дверь, пл. окна, бол. з/балкон, треб. ремонт, рядом магазины, д/с, р. Кама, 1 собствен., рассм. любые варианты оплаты, 940 тыс. руб. Т. 8-922-3123-350

1-комн. кв. по Гагарина, 30, 22 кв. м, 4/5 эт., панел. дом, бол. з/балкон, пл. трубы, счётчики (газ, вода), рядом д/с, шк. №1, магазины, р. Кама, 1 собствен., никто не прописан, кв. свободна, рассм. ипотеку, мат. кап., 870 тыс. руб. Т. 8-922-3123-350

1-комн. кв. по Гагарина, 32, 30,5 кв. м, 5/5 эт., светлая, тёплая, из окон красивый вид на р. Кама, пл. окна, з/балкон с выносом, пл. трубы, счётчики, подъезд чистый (ремонт), в шаг. доступ.: д/с, магазины, река, рассм. любые вар. оплаты,1 199 тыс. руб. Т. 8-922-3123-350

1-комн. кв. по Гагарина, 36, 30 кв. м, 4/5 эт., не треб. вложений, ремонт: замен. окна, двери м/к, з/балкон, ванна - кафель, нов. санфаянс, душ. кабинка, чистый подъезд, бол. парковка во дворе, рядом супермаркет, шк. №1, д/с, 200 м до Камы, красивый вид, 1 взр. собствен., 1,4 млн руб., рассм. ипотеку, мат. капитал. Т. 8-922-3112-278

1-комн. кв. по Горького, 6, 26 кв. м, 1/2 эт., б/д, центр города, удач. вложение денеж. средств (перспектива сноса), 795 тыс. руб. Т. 8-922-3448-844

1-комн. кв. по Декабристов, 1, 30 кв. м, 1/5 эт., не угловая, без ремонта, м/с дом возле остановки «Трактовая», рядом магазины, быт. услуги, рассм. ипотеку, мат. капитал, 1,1 млн руб. Т. 8-922-3112-278

1-комн. кв. по Декабристов, 1, 32 кв. м, 1/5 эт., дом м/с, хор. сост., без ремонта, окна замен., бол. комн. на 2 окна, с/у совм., пол - линолеум, чистая секция с прилич. соседями, рядом остановка, рассм. ипотеку, мат. капитал, 1,06 млн руб. Т. 8-922-3112-278

1-комн. кв. по Декабристов, 1, к. 1, 21,5 кв. м, 1/5 эт., панел. дом, вторичка, кад. № 59:12:0010727:191, 930 тыс. руб., торг, обмен. Т. 8-922-3336-455, Максим

1-комн. кв. по Декабристов, 11, 21,7 кв. м, 1/5 эт. (высоко), м/с панел. дом, тёплая, чистая, пол - ламинат, нов. газ. плита, счётчики, ванная - кафель, вся инфраструктура: поликлиника, д/с, магазины, остановка, 1 собствен., докум. в порядке, рассм. любые варианты оплаты, 850 тыс. руб. Т. 8-922-3123-350

1-комн. кв. по Декабристов, 11, 29,8 кв. м, 2/5 эт., ремонт: пл. ст/пакеты, натяж. потолок, ламинат, з/балкон (пластик), м/к деверь замен., треб. доделать с/у, в подъезде кап. ремонт, хор. тихие соседи, вся инфраструктура в шаг. доступ.: школа, д/с, больница, магазины, остановка, хор. место для друж. семьи, 1,28 млн руб. Т. 8-922-3217-589, Иван

1-комн. кв. по Декабристов, 19, 30,5 кв. м, 4/9 эт., оч. тёплая, уютная, хор. ремонт, ст/пакеты, з/балкон (пластик), пол - ламинат, ванная - кафель, сантехника нов., кух. гарнитур, встр. шкафы, хор. соседи, рассм. ипотеку, мат. капитал, 1,3 млн руб. Т. 8-922-3217-589, Иван

1-комн. кв. по Декабристов, 36, 38,7 кв.м, 7/10 эт., новостройка, уютная, светлая, вложений не треб., бол. з/лоджия, остаётся кухня, водонагреватель, вся инфраструктура в шаг. доступ.: школа, д/с, аптеки, больница, магазины, почта, 1,65 млн руб., торг. Т. 8-922-3217-589, Иван

1-комн. кв. по Декабристов, 5/4, ст/пакет, з/лоджия, встр. гардеробная, кух. гарнитур, вся инфраструктура в шаг. доступ. Т. 8-919-7043-225

1-комн. кв. по Декабристов, 5/6, от 34 до 37 кв. м, со 2 по 5 эт., с ремонтом от застройщика, сантехника полностью, газ. плита, обои, линолеум, качеств. вход. дверь, 2 водонагревателя (на кухне и в ванной), возм. внутренняя рассрочка платежей, обмен на зем. участки, а/м, коммерч. недвижимость, 1 292 000 руб. Т. 8-922-2442-222

1-комн. кв. по Декабристов, 6, 39 кв. м, срок сдачи осень 2018 г., готовность дома более 83%, самая низкая цена на новостройку, красивый, яркий дом, удач. располож., 1,28 млн руб. Т. 8-922-3448-844

1-комн. кв. по К. Маркса, 30, 32 кв. м, 2/3 эт., чистая, светлая, в хор. сост., тёплый кирп. дом, з/балкон, центр города, рядом НОЦ, центр. площадь, остановки, магазины, 1 собствен., прописанных нет, рассм. любые варианты оплаты, 1,15 млн руб. Т. 8-922-3123-350

ОКНА ЛОДЖИИ БАЛКОНЫ
ПРИМОРСКИЙ б-р, 38/1
оконная компания ПЛАНЕТА СВЕТ
Качество, проверенное временем!
4-55-66, 3-33-30
реклама

1-комн. кв. по Кабалевского, 28, 23 кв. м, 2/5 эт., косм. ремонт, с/у раздел., душ. кабина, окна замен. (вых. на Буревестник и на Каму), пол - линолеум, кухня отделена от спал. места, счётчики (вода), во дворе м-н «Пятерочка», рядом остановка, набережная, пляж, д/с, гимназия, шк. №4, рассм. мат. кап. и ипотеку, 830 тыс. руб. Т. 8-922-3112-278

1-комн. кв. по Кабалевского, 30, 13 кв. м, 2/5 эт., хор. сост., окно замен., с/у совмещ. (кафель), отдел. кух. мойка; дом в 100 м от набережной Камы, рядом сосновый бор, д/с, гимназия, остановка, центр. стадион, спорткомплекс Буревестник (с бассейном), 630 тыс. руб. Т. 8-922-3112-278

1-комн. кв. по Ленина, 48, 30,5 кв. м, 4/5 эт., кап. ремонт, замен. окна, двери, з/балкон с внутр. отделкой, заливные полы, стены, трубы помен., счётчики, замен. вся проводка, ванная - кафель, нат. потолки, встр. кухня, встр. шкаф, кондиционер, хор. соседи, тихий р-н, рядом шк. №11, д/с, рассм. варианты оплаты, 1,38 млн руб., торг. Т. 8-922-3123-350

1-комн. кв. по Ленина, 79, 29,5 кв. м, кухня 8,4 кв. м, 3/5 эт., пл. окна, ж/дверь, б/балкона, пол - линолеум, ремонт, 1,05 млн руб. или меняю на 1-комн. кв. на Основном, в Завокзальном, большей площади. Т. 8-922-3493-696

АГЕНТСТВО НЕДВИЖИМОСТИ «НЕДВИЖИМОСТЬ-ТУТ»
ПОКУПКА, ПРОДАЖА. КВАРТИРЫ, ДОМА.
СРОЧНЫЙ ВЫКУП НЕДВИЖИМОСТИ. т.: 8-922-312-3350
КОММЕРЧЕСКАЯ НЕДВИЖИМОСТЬ. ЗЕМЕЛЬНЫЕ УЧАСТКИ.
НЕЗАВИСИМАЯ ОЦЕНКА. т.: 8-922-366-0505, 4-95-03
реклама
Адрес: ул. Ленина, 36/2 • ул. Ленина, 61б, 2 эт., оф. 1, 2 (здание центрального отделения Сбербанка)
т.: 4-95-03, 4-92-90, 8-922-244-2222
Сайт: Недвижимость-тут.рф

1-комн. кв. по К. Маркса, 1, 5 эт., балкон с выносом, пл. окна, с/у раздел., 1,25 млн руб. Т. 8-958-1484-720

1-комн. кв. по К. Маркса, 15, 33 кв. м, 6/9 эт., не треб вложений, пол - ламинат, кондиционер, кух. гарнитур, окна и балкон. блок замен. (выход отдел. - добав. свет), с/у совмещ. (кафель), нов. санфаянс, душ. кабина; 1 эт. занимают прод. и пром. магазины, аптеки, рядом центр. площадь, администрация, ДМ, цвето-звуковой фонтан, д/с, гимназия, остановка, банки, 1 взр. собствен., рассм. ипотеку, мат. капитал, 1,65 млн. руб. Т. 8-922-3112-278

БЮРО НЕДВИЖИМОСТИ
М² КВАДРАТНЫЙ МЕТР
Ул. Ленина, 47
Тел. 67-146
e-mail: cvadrat-metr@mail.ru
сайт: cvadrat-metr.ru
ВСЕ УСЛУГИ НА РЫНКЕ НЕДВИЖИМОСТИ
• Договора купли-продажи, дарения
• Оформление земли
• Работаем с различными сертификатами
• Ипотека ВТБ, Сбербанк
РЕКЛАМА

1-комн. кв. по К. Маркса, 17, 33/19 кв. м, 8/9 эт., ремонт, пл. окна, з/балкон, с/у совмещ., в прихожей встр. шкаф, дом в центре города рядом с площадью, инфраструктура вся рядом: больницы, д/с, гимназия, остановки, чистый подъезд, спокойные соседи, 1,65 млн руб. Т. 8-922-3115-175, специалист по недвижимости Анастасия

1-комн. кв. по К. Маркса, 3/1, 25 кв. м, 1/9 эт., бывш. общежитие, собствен. с/у и ванная, кухня, 800 тыс. руб. или меняю на дом в с. Фоки, можно старый. Т. 8-922-3112-278

1-комн. кв. по Кабалевского, 15, 28 кв. м, 7/9 эт., угловая, тёплая, тихая, выход на лоджию отдел. блоком (добав. свет), треб. ремонт, хор. уютное располож. дома (спал. парковый р-н), 1 взр. собствен., рассм. ипотеку, мат. капитал, 1,15 млн руб. Т. 8-922-3112-278

1-комн. кв. по Кабалевского, 17, 30 кв. м, 2/5 эт., угловая, не холодная, в комн. 2 окна (замен.), оч. светло, нов. э/проводка и вх. дверь, стены выровнены, рядом родник, парк, шк. №4, д/с, м-н «Пятёрочка», 1 взр. собствен., рассм. ипотеку, мат. капитал, 1,2 млн руб. Т. 8-922-3112-278

1-комн. кв. по Кабалевского, 28, 23 кв. м, 2/5 эт., космет. ремонт, с/у раздел., душ. кабинка, окна замен. (выходят на «Буревестник» и на Каму), полы - линолеум, счётчики (вода), во дворе м-н «Пятёрочка», рядом остановка, набережная, пляж, д/с, гимназия, шк. №4, 780 тыс. руб., рассм. ипотеку, мат. капитал, оказываем помощь в оформлении. Т. 8-922-3112-278

1-комн. кв. по Кабалевского, 30, 13 кв. м, 2/5 эт., хор. сост., окно замен., совм. с/у (кафель), отдел. кух. мойка, рядом набережная, д/с, гимназия, остановка, центр. стадион, спорткомплекс «Буревестник», 550 тыс. руб., без торга. Т. 8-922-3112-278

1-комн. кв. по Кабалевского, 39, 29,2/16,4/6,2 кв. м, 1/5 эт., высоко, панел. дом, пл. окна, есть возм. пристроить лоджию, с/у совмещ. (кафель), счётчики (вода), мебель остаётся, стир. машина в подарок, треб. ремонт, рядом с домом центр. набережная, центр. площадь, поликлиника, магазины, остановка, д/с, 1 собствен., долгов и обременений нет, 1 млн 199 тыс. руб., рассм. любые варианты оплаты или обмен на КГТ с вашей доплатой. Т. 8-922-3123-350, Олег, звонить в любое время

1-комн. кв. по Кабалевского, 39, 5/5 эт., панел. дом, ремонт, пл. окна, ламинат, встр. кухня, м/к двери, нов. сантехника, нов. вх. дверь, кондиционер, водонагрев., заезжай и живи, прекрасный вариант для молодой семьи, докум. готовы, 1 взр. собствен., 1,45 млн руб., торг. Т. 8-922-3467-247, Марина

1-комн. кв. по Камской, 5, 30,6 кв. м, 1 эт. (высоко), пл. окна, пл. трубы, счётчики, с/у совм., вх. ж/дверь, 1 собствен., 1,3 млн руб. или обмен на 2-комн. кв. на Уральской с нашей доплатой. Т. 8-922-3093-838, агент по недвижимости Владимир

1-комн. кв. по Камской, 9, 38 кв. м, 5 эт., в строящ. доме, 1,55 млн руб. Т. 8-922-3448-844

1-комн. кв. по Камской, 9, 38 кв. м, 5 эт., новостройка, 1,55 млн руб. Т. 8-922-3448-844

1-комн. кв. по Камской, 9, 38 кв. м, 7/9 эт., вся инфраструктура в шаг. доступ., 1 собствен., рассм. обмен на 2-комн. кв. с доплатой, 1,6 млн руб. Т. 8-922-3368-443

1-комн. кв. по Ленина, 32, в б/д, 1 эт., 27 кв. м, большой подпол, пл. окна, пл. трубы, 1 млн руб. Т. 8-922-2466-040

1-комн. кв. по Ленина, 40, 22 кв. м, 5/5 эт., оч. светлая, ремонт, трубы канализ. и водопр. замен., счётчики, бол. балкон, центр города. Т. 8-922-3592-331

1-комн. кв. по Ленина, 41, 29,5 кв. м, 2 эт., без ремонта, пл. окна, пл. балкон, 1,3 млн руб. Т. 8-982-1181-525

1-комн. кв. по Ленина, 79, 33 кв. м, 4/5 эт., б/балкона, с/у панели, пол линолеум, заменены все двери, окна, встр. кухня, 1,05 млн руб., торг. Т. 8-922-6457-001

1-комн. кв. по Ленина, 79, 34 кв. м, 1/5 эт., кирп. дом, стены толстые (тепло), ремонт, вложений не треб., с/у раздел., огромная кухня с гарнитуром, кв. имеет собств. отдел. вход с улицы, переплан. узакон., дом на берегу Камы, рядом перелесок и небол. пляж с бухтой для дет. купания, собств. парковоч. место, готовы докум. под любую программу (ипотека, мат. сертификат), 1 взр. собствен., готов к обмену на а/м и внутр. рассрочку без участия банков, 1,19 млн руб. Т. 8-922-3112-278

1-комн. кв. по Ленина, 79, 68 кв. м, 1/5 эт., кирп. дом, тёплая (толст. стены), ремонт, вложений не треб., комн. большая (на два окна), может быть разделена на две части, с/у раздел., огром. кухня с гарнитуром, кв. имеет два входа (из подъезда и с улицы), переплан. узакон., собств. парковоч. место, рядом берег Камы, пляж с бухтой для дет. купания, перелесок со спорт. площадкой, 1 взр. собствен., докум. готовы под любую программу - ипотека, мат. сертификат, 1,9 млн руб., внутр. рассрочка без участия банков или обмен на а/м, ваше жильё с доплатой. Т. 8-922-3112-278

1-комн. кв. по Ленина, 83/1, ЖК «Апельсин», 38 кв. м, 1,65 млн руб. Т. 8-922-3448-844

1-комн. кв. по Ленина, общ. Дружба, 33,4 кв. м, 8/9 эт., переделана в полноцен. двушку с изолир. комн., хор. ремонт, остаётся кух. гарнитур, душевая, шкаф-купе, замен. лифты, 1,2 млн руб. Т. 8-922-3448-844

1-комн. кв. по Мира, 14, 31,3 кв. м, 4/4 эт., оч. светлая, солн. сторона, качеств. ремонт, поменяна проводка, радиаторы, счётчики, натяж. потолки, пл. окна, балкон, чистый подъезд, прекрасные соседи, инфраструктура вся рядом, д/с, Сбербанк, магазины, больницы, школа, 1 собствен., докум. готовы, любая форма оплаты, 1,6 млн руб., торг. Т. 8-922-3115-175

1-комн. кв. по Мира, 17, 26 кв. м, 1/2 эт., б/д, в хор. сост., свободна, 850 тыс. руб., торг. Т. 8-922-6497-785

1-комн. кв. по Мира, 23, 26 кв. м, 1 эт., б/д, 950 тыс. руб., торг. Т. 8-922-3569-557

ПОДАТЬ ОБЪЯВЛЕНИЕ В «ЧИ» ЛЕГКО! >222-68 КРУГЛОСУТОЧНО (SMS/ЗВОНОК) 8-922-3122-226

Объявления в текущий номер **принимаются до 14:00 вторника**
Купон и правила подачи объявлений **на стр.16**

Успей купить квартиру с ремонтом в новостройке
б-р Текстильщиков, 8

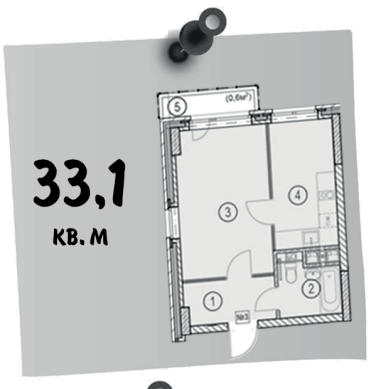

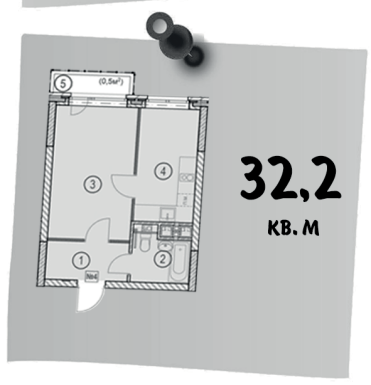

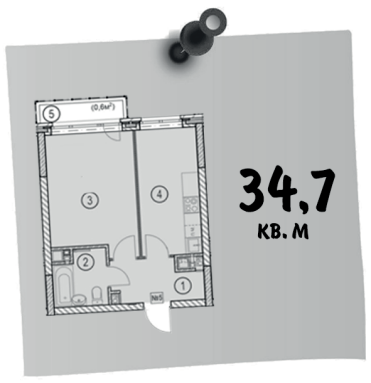

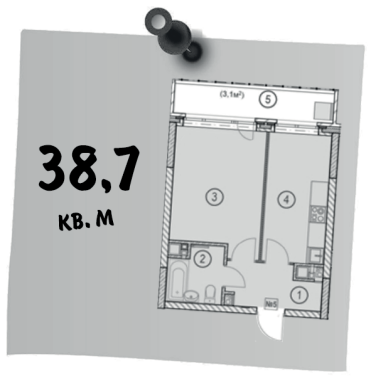

От 1,4 млн руб.

Уточняйте цену понравившейся квартиры в отделе продаж
8-922-311-22-78

Реклама

1-комн. кв. по Мира, 32, 29,7 кв. м, 1/6 эт., пл. трубы, счётчики, с/у совм., 1 собствен., кв. свободна, никто не прописан, 900 тыс. руб. Т. 8-922-3093-838, агент по недвижимости Владимир

1-комн. кв. по Мира, 32, 29,7 кв. м, 3/6 эт., пл. окна, пл. трубы, счётчики, балкон, 1 собствен., кв. свободна, 1,03 млн руб. Т. 8-922-3093-838, агент по недвиж. Владимир

1-комн. кв. по Мира, 8, 29,7 кв. м, 3/6 эт., центр города, пл. окна, пл. трубы, счётчики, с/у совмещ., з/балкон, 1 собствен., свободна, никто не прописан, 1,17 млн руб., торг. Т. 8-922-3093-838

1-комн. кв. по Мира, в б/д, 1 эт., 26 кв. м, душ. кабина, решетки на окнах, новая ж/дверь, 950 тыс. руб., рассм. вар. обмена на 2-комн. кв. на Основном. Т. 8-922-3193-784, 8-919-4484-473, Оксана

1-комн. кв. по Сиреневому б-ру, 3, 38 кв. м, 9 эт., рассм. варианты обмена, 1,6 млн руб. Т. 8-922-3448-844

1-комн. кв. по Советской, 14, 31,5 кв. м, 1/5 эт., кладовая, с/у совм., без балкона, пл. окна, счётчики (вода, э/э), оч. удоб. располож., всё в шаг. доступ.: магазины, аптека, остановки, Сбербанк, д/с, шк. №1, 12, поликлиника, нотариус, 1,13 млн руб. Т. 8-922-3150-552

1-комн. кв. по Советской, 26, 30 кв. м, 3/5 эт., дерев. ст/пакеты, с/у совм., з/балкон, в подъезде ремонт, дом за ТД Дельфин, достаточно парков. мест, в шаг. доступ.: д/с, шк. №1 и 2, поликлиники, булочная, магазины, остановка, рассм. ипотеку, мат. капитал, 1,19 млн руб. Т. 8-922-3112-278

1-комн. кв. по Советской, 30, 30 кв. м, 3эт. Т. 8-922-3379-010

1-комн. кв. по Советской, 32, 1/5 эт., пл. окна, пл. трубы, счётчики (вода, э/э), с/у совм., пол - линолеум, взр. собств., рассм. ипотеку, мат. капитал, 850 тыс. руб. Т. 8-932-3319-545

1-комн. кв. по Советской, 35, 32,1 кв. м, 5/5 эт., ремонт, чисто, уютно, з/балкон, остаётся кухня, дом ТСЖ, заменили все стояки отопления, рядом ТЦ Айсберг, почта, магазины, школа, хор. парковка, рассм. ипотеку, мат. капитал, 1,38 млн руб., торг. Т. 8-922-3217-589, Иван

1-комн. кв. по Строительной, 14, 30 кв. м, 5/5 эт., встр. кух. гарнитур, кондиционер, водонагреватель, спут. тарелка, натяж. потолки, пл. окна, нов. ж/дверь, с/у совм., нов. сантехника, кафель, з/балкон (пластик), 1 собствен., 1,2 млн руб. Т. 8-922-3368-992

1-комн. кв. по Уральских танкистов, 12, 29,7 кв. м, 2/5 эт., пл. окна, пл. трубы, счётчики, без балкона, дом в центре мкрн, за м-ном Кедр, с торца дома д/с №32, во дворе дет. площадка, в подъезде ремонт, 1 собствен., 950 тыс. руб., рассм. ипотеку, мат. капитал. Т. 8-922-3093-838

1-комн. кв. по Шлюзовой, 4, 30,9 кв. м, 1 эт., пл. окна, пл. трубы (поменяны), счётчики, вход. мет. дверь, вся инфраструктура в шаг. доступ., 1,32 млн руб. Т. 8-922-2442-222

1-комн. кв. по б-ру Текстильщиков, 8, 32,3 кв. м, 2/9 эт., нов. дом, сдан в 2018 г., красивый, уютный, современный, из качеств. материалов с применен. провер. технологий. Кв. чистая, никто не проживал, в комн. 2 окна, оч. светлая, балкон, простор. коридор, бол. совм. с/у, чистый подъезд, груз. лифт, придом. тер-рия ухож., дет. площадка, удоб. дорож. развязка, много парковоч. мест, рядом шк. №8, д/с, ТД Заря, полн. инфраструктура, рассм. ипотеку, мат. капитал, 1 499 тыс. руб. Т. 8-922-3112-278

1-комн. кв. рядом с автовокзалом, 31 кв. м, 5 эт., рядом рынок, милиция, прокуратура, без посредников, 1,5 млн руб., СРОЧНО! Т. 8-909-1126-953

1-комн. кв., без посредников, СРОЧНО! Т. 8-909-1126-953

2-КОМНАТНЫЕ

2 хр. в центре, 46 кв. м, 5/5 эт., пл. окна на обе стор., космет. ремонт, всё в шаг. доступ., 1,9 млн руб., торг. Т. 8-922-3121-701

2 УП в Завокзальном, 48 кв. м, 1/9 эт., з/лоджия 6 м, встр. шкаф, нов. двери, пл. окна,, натяж. потолок, возм. сделать гардеробную, 2,1 млн руб., торг. Т. 8-922-1155-150

2 УП в п. Марковский, 13, 57,2 кв. м, 2/5 эт., просторная, 2 балкона, раздел. комн., просторн. кухня, с/у раздел., счётчики, 1 собствен., свободна, 1,18 млн руб., ипотека. мат. капитал. Т. 8-922-3093-838

2 УП в п. Марковский, 14, 59 кв. м, 5/5 эт., ремонт, 2 з/балкона, 1,1 млн руб. Т. 8-922-6497-785

2 УП в п. Марковский, 59,6 кв. м, 3/5 эт., ремонт, 2 з/лоджии, натяж. потолок, нов. сантехника, встр. кух. гарнитур, 1 собствен. Т. 8-922-2448-586

2 УП в п. Марковский, 59,6 кв. м, 3/5 эт., ремонт, 2 з/лоджии, натяж. потолок, нов. сантехника. Т. 8-922-3058-363

2 УП в п. Марковский, 8, 59 кв. м, 5/5 эт., сред. сост., 1,1 млн руб. Т. 8-922-6497-785

2 УП в п. Марковский, д. 1, 57,4 кв. м, 4/5 эт., 2 лоджии, с/у раздел., 1,4 млн руб., торг, рассм. мат. капитал. Т. 8-922-3521-031

2 УП в п. Марковский, д. 11, 57,3 кв. м, 1/5 эт., 2 з/лоджии (одна утепл.), с/у раздел., 1,35 млн руб., торг, рассм. мат. капитал. Т. 8-963-8789-206

2 УП в п. Марковский, д. 18, 59,6 кв. м, 3/5 эт., 2 лоджии, с/у раздел., 1,4 млн руб., торг. Т. 8-922-3521-031

2 УП в п. Марковский, д. 7, 58,2 кв. м, 4/5 эт., 2 лоджии, простор. кухня и прихожая, с/у раздел., 1 взр. собствен., 1,35 млн руб., рассм. ипотеку, мат. капитал, сертификат. Т. 8-922-3082-313

2 УП в п. Марковском, 12, 59,6 кв. м, 5/5 эт., панел. дом, простор., 2 лоджии, раздел. с/у, счётчики, ипотека, мат. капитал, 1,135 млн руб. Т. 8-922-3467-247, Марина

2 УП в п. Марковском, 14, 57 кв. м, 5/5 эт., 2 з/лоджии (одна пластик, др. дерев.), нов. ж/дверь, м/к двери поменяны, в хор. сост., 1,15 млн руб., без торга. Т. 8-922-2439-469

2 УП в п. Марковском, 14, 60 кв. м, 5/5 эт., в хор. сост., 1,15 млн руб. Т. 8-922-6497-785

2 УП в п. Марковском, 58 кв. м, 5/5 эт., панел. дом, част. ремонт, 2 бол. лоджии, докум. готовы, 1 собствен., 1,25 млн руб. Т. 8-922-3467-247

2 УП в п. Марковском, 60 кв. м, 5/5 эт., панел. дом, част. ремонт, встр. кухня, утеп. балконы, докум. готовы, 1 собствен., 1,35 млн руб. Т. 8-922-3467-247

2 УП в п. Новом, ул. Строителей, 14, 43/24/8 кв. м, хор. сост., ст/пакеты, 1,3 млн руб. Т. 8-922-6418-185

2 УП в п. Новый, ул. Строителей, 22, 48,81 кв. м, 3/5 эт., пл. окна, з/лоджия, счётчики (вода), 1,46 млн руб. Т. 8-922-6448-856

2 УП в п. Прикамский, 46,8 кв. м, 2/2 эт., бол. лоджия и кухня, солн. сторона, в собствен., 1,55 млн руб., торг или меняю на 1-комн. кв. на Уральской с вашей доплатой. Т. 8-922-3165-511, 8-922-3169-355

2 УП по Азина, 15, 52,4 кв. м, кухня 10,3 кв. м, 5/5 эт., дом немец. застр., не угловая, светлая, тёплая, полн. кап. ремонт, пл. окна, лоджия (пл. ст/пакеты с наруж. и внутр. отделкой), полы заливные, ламинат, помен. батареи, стояки, трубы, замен. проводка на медную, стены и потолки выров., с/у совм. (кафель), натяж. потолки, водонагреватель, система очистки воды, м/к и вх. двери замен., встр. кух. гарнитур с техникой, холодильник, стир. машина, сп. гарнитур, мяг. меб., 2 гардеробные (шкафы-купе), вложений не треб., крыша дома и лоджии - нов. перекрытие, чист. подъезд, друж. соседи, рядом дет. площадка, школа, д/с, магазины, остановки, прод. в связи с переездом в др. город, 2,49 млн руб. Т. 8-922-3123-350

2 УП по Азина, 15, 52,6 кв. м, 2/5 эт., удовлетв. сост., 2,2 млн руб. Т. 8-922-6418-185

2 УП по Азина, 9, в доме турец. застр., 69,5 кв. м, 7/11 эт, кухня 13,7 кв. м, лоджия 3 кв. м, оч. теплая, солнечная, ТСЖ. Т. 8-922-3090-154

2 УП по Декабристов, 18, 49 кв. м, 1 эт. Т. 8-922-3290-822

2 УП по Декабристов, 6, 54 кв. м, 1/9 эт., новостройка, черновая отделка, сдача дома 4 квартал 2018 г., 1,85 млн руб. Т. 8-922-6497-785

2 УП по Декабристов, 6, 54 кв. м, 2/9 эт., новостройка, черновая отделка, сдача дома третий квартал 2018 г., 1,85 млн руб. или обмен на 1 УП или 2 хр. Т. 8-922-6497-785

2 УП по К. Маркса, 1а, 66 кв. м, 8/9 эт., новостройка, ремонт от застройщика, з/лоджия, красивый вид на залив, рядом шк. №9, спорт. комплекс, набережная, 3,4 млн. руб. Т. 8-922-6497-785

2 УП по Кабалевского, 25/1, 67 кв. м, 3/9 эт, кухня 12,1 кв. м, в жилых комнатах 2-уровн. нат. потолки, ламинат, дерев. ст/пакеты, лоджия 7,2 кв. м, ТСЖ. Т. 8-922-3090-154

2 УП по Камской, 1, 48 кв. м, 2/9 эт., комн. изолир., солн. сторона, з/лоджия, ванная и туалет (кафель, двери помен.), пол - линолеум, бол. парковка у дома, 2,3 млн руб. Т. 8-922-3178-671

2 УП по Камской, 1, 48 кв. м, 5/9 эт., панел. дом 1990 г/п, комн. изолир., солн. сторона, бол. з/лоджия, красивый вид на р. Кама, ванная и туалет - кафель, водонагреватель, пл. окна, двери помен., стены ровные, пол - линолеум, остав. мебель (спал. гарнитур, стенка, кух. гарнитур, встр. шкаф), у дома бол. парковка, магазины, до реки 3 минуты ходьбы, в связи с переездом в др. город, 1,95 млн руб. Т. 8-922-3123-350

2 УП по Камской, 13, 53 кв. м, 7/12 эт., комн. раздел., простор. лоджия, счётчики, пл. трубы, кух. гарнитур, 2 лифта, в/наблюдение, парковка, 2 млн. руб., ипотека, мат. капитал. Т. 8-922-3093-838, агент по недвижимости Владимир

2 УП по Камской, 13, 7/12 эт. или меняю на 1-комн. кв. на Уральской. Т. 8-922-3321-004

2 УП по Сиреневому б-ру, 3, 50 кв.м., 2/9 эт., окна на разные строны, черновая отделка, один собственник, 2,295 млн руб., торг. Т. 8-922-6457-001

2 УП по Сиреневому б-ру, 3, 51 кв. м, 2/9 эт., новостройка, дом сдан, 2,5 млн руб. Т. 8-906-8884-774

2 УП по Сиреневому б-ру, 5, 120 кв. м, 8 эт., строящ. дом, две кв. на одной площадке, удоб. планировка, балкон и лоджия, 1 собствен., 5 млн руб. Т. 8-922-3093-838

2 УП по Сиреневому б-ру, 5, 51,4 кв. м, 1/9 эт., 1 взр. собствен., 2,5 млн руб., рассм. варианты обмена. Т. 8-922-3467-247, Марина

2 УП по Советской, 34, 48 кв. м, 7/9 эт., хор. сост., з/лоджия, 2,1 млн руб. или меняем на 1 хр. на Уральской. Т. 8-922-6497-785

2 УП по Советской, 53, 50 кв.м., 8/9 эт, ремонт, кондиционер, водонагреватель, кухонный гарнитур, посудомоечная машина, один собственник, без долгов, ТСЖ, 2,4 млн руб. Т. 8-922-6457-001

2 УП по Советской, 53, 53 кв. м, 4 эт. Т. 8-912-9896-255

2 УП по Сосновой, 25, 66,4 кв. м, 8/9 эт., тёплая, солн. сторона, панел. дом, ремонт, пл. окна, натяж. потолки, нов. м/к двери, пол - паркет и линолеум, з/ балкон, с/у раздел., счётчики, инфраструктура в шаг. доступ., 3 млн руб. Т. 8-922-3467-247, Марина

2 УП по Сосновой, 29, 50,2 кв. м, 7/9 эт., свободна, ремонт от застр., лоджия 6 м, балкон 3 м, нов. вх. дверь, 1 собствен., никто не проживал, дом ТСЖ, 2,65 млн руб., торг, ипотека, мат. капитал. Т. 8-922-3093-838

2 УП по Сосновой, 29, 50,2 кв. м, 7/9 эт., свободна, ремонт от застройщика, лоджия 6 м, балкон 3 м, нов. вх. дверь, 1 собствен., ТСЖ, 2,55 млн руб., торг, ипотека, мат. капитал. Т. 8-922-3093-838

2 УП по б-ру Текстильщиков, 17, 50,6 кв. м, 8/9 эт., без ремонта, ж/дверь, окна вых. во двор, з/балкон (дерево), комн. раздел., с/у раздел., идеал. вариант для молодой семьи, 1,6 млн руб., торг. Т. 8-922-3217-589, Иван

2 УП по пер. Камский, 5, 67,7 кв. м, 1/9 эт., простор., хор. ремонтом, кух. гарнитур, меб. по договор., переплан. узакон., возм. обмен на коммерч. недвижимость, а/м бизнес класса, стройматериалы, 1 собствен., 2,65 млн руб., торг. Т. 8-922-3093-838

2 УП по пер. Камскому, 5, 67,7 кв. м, 1/9 эт., отл. евродвушка, простор., хор. ремонт, переплан. узакон., остав. кух. гарнитур, меб. по договор., 1 собствен., 2,7 млн руб., торг или обмен на коммерч. недвижимость, а/м бизнес класса, стройматериалы. Т. 8-922-3093-838

2 УП по пр. Победы, 4, 48 кв. м, 1/9 эт., пл. окна, з/лоджия, бол. кухня, с/у совм., ж/дверь, тамбур на 2 кв., 1 собствен., докум. готовы, 2,1 млн руб., торг. Т. 8-922-2439-469

2 УП по пр. Победы, 4, 48,5 кв. м, 2/9 эт., сред. сост., одно пл. окно, в одной комнате ламинат, 2 млн руб. Т. 8-922-6497-785.

2 УП по пр. Победы, 4, 48,8 кв. м, 9/9 эт., панел. дом, не треб. вложений, туалет и ванная раздел. (плитка), трубы замен., пл. окна, натяж. потолки, полы перестелены, з/лоджия 6 м (пл. ст/пакеты, доп. выход из кухни), комн. раздел., бол. кухня (встр. гарнитур), красивый вид из окон, подъезд чистый, соседи все семейные, рядом шк. №7, д/с, бассейн Темп с лед. дворцом, остановки, магазины, продаём в связи с расширением, рассм. обмен на 3-комн. кв. на Основном или Уральской + наша доплата, 2,19 млн руб. Т. 8-922-3123-350

2 хр. в п. Новом, 1, 41 кв. м, 1/5 эт., комн. изолир., без балкона, ремонт, пл. окна, плитка в ванной, 1,2 млн руб. или обмен на 2 УП в п. Новом, с нашей доплатой. Т. 8-922-6497-785

2 хр. на Заре, 45 кв. м, 4/6 эт., б/д, комн. на разные стор., без ремонта, всё в шаг. доступ., 1,45 млн руб. Т. 8-922-3095-445

2 хр. по Вокзальной, 1/4, 36,6 кв. м, 1/5 эт., ремонт, пл. окна, натяж. потолки, ламинат, нов. проводка, кладовка 20 кв. м, 1,15 млн руб. Т. 8-922-6497-785

2 хр. по Декабристов, 9, 47,4 кв. м, 5/5 эт., комн. изолир., хор. сост., с/у совм., окна помен., з/балкон. Т. 8-906-8884-774

2 хр. по К. Маркса, 2, 1/5 эт., комн. проходные, пл. окна, сред. сост., 1,6 млн руб. Т. 8-906-8884-774

2 хр. по Мира, 36, 45,2/30,4 кв. м, 4/5 эт., кухня 5,5 кв. м, светлая, тёплая, космет. ремонт, пл. окна, двери натур. дерев., комн. изолир., ост. встр. шкафы, кух. гарнитур и некоторая меб., дом (после кап. ремонта, ТСЖ) в центре города, но вдали от шумных дорог, рядом дет. поликлиника, д/с, школы, дет. площадки, 1,9 млн руб. Т. 8-922-3290-274, Оксана

2 хр. по Приморскому б-ру, 57, 43 кв. м, 1эт, комн. проходные, сост. удовл., недорого. Т. 8-922-3090-154

2 хр. по Советской, 4, 4/5 эт., хор. сост., з/балкон, или меняю на 1-комн. кв. на 1-2 эт. Т. 8-922-2439-469

2 хр. по Советской, 43, 40,8 кв. м, 5/5 эт., пл. окна, з/балкон, треб. косм. ремонт, 1,7 млн руб., торг. Т. 8-922-6497-785

2 хр. по б-ру Текстильщиков, 5, 45 кв. м, 5/5 эт., комн. изолир., сост. сред., 1,6 млн руб. Т. 8-906-8884-774

2 хр. по Уральских Танкистов, 10, 45 кв. м, 3/5 эт., комн. изолир., ремонт, з/балкон, встр. кухня, 1,7 млн руб. или обмен на 3-4-комн. кв. в р-не шк. №4 или №9, с нашей доплатой. Т. 8-922-6497-785

2-3-комн. кв. по Шлюзовой, нов. строящ. элит. клубный дом с собств. тер-рией и парковкой, в доме всего 6 квартир. Пл. окна, все центр. коммуник., кладовка в подвал. помещ., тихое уют. место, возм. рассрочка платежа, обмен на ваше жильё, бронирование кв. от 100 тыс. руб. (бронь входит в стоимость кв.), 2-комн. кв. 50 кв. м - 2 млн руб., 3-комн. кв. 75 кв. м - 3 млн руб., (40 тыс. руб./кв. м на начал. этапе стр-ва, 41-42 тыс. руб./кв. м - 4 квартал 2018 г., 42-43 тыс. руб./кв. м - в 2019 г.). Т. 8-922-3448-844

2-комн. кв. в п. Марковский, 3, 69 кв. м, 4/5 эт., в 20 км от города, окружён лесом, инфраструктура хор. уровня: поликлиника, д/с, сред. шк., ТЦ, спорткомплекс с хор. бассейном, дет. и спорт. площадки, ТСЖ, оч. чистый, ухож. подъезд с нов. ремонтом, кв. в отл. сост., не треб. вложений, окна на 2 стороны (замен.), 2 лоджии, встр. шкафы-купе с зерк. дверьми, нов. кух. гарнитур, меб. и техника, в связи с переездом в др. город, 1,99 млн руб. Т. 8-922-3112-278

2-комн. кв. в п. Марковский, 63,9 кв. м, 5/5 эт., натяж. потолки, нов. м/к двери, 2 з/лоджии, счётчик, с/у раздел., нов. кафель и санфаянс, терморегуляторы на отопление, нов. вх. ж/дверь, чистый подъезд с удоб. шагом лестниц, соврем. инфраструктура, в шаг. доступ.: остановка, магазины, спорткомплекс с бассейном, школа, д/с, в пос. собствен. котельная, артезианская вода, 1 собствен., рассм. ипотеку, мат. кап., 1,2 млн руб., хор. торг за налич. расчёт. Т. 8-922-3093-838

2-комн. кв. в п. Марковском, 1, 58 кв. м, 3/5 эт., косм. ремонт, кухня остаётся, 2 лоджии, вид на лес, с/у раздел. с кафелем от застройщика, огромная парковка, 1,25 млн руб., рассм. мат. капитал, ипотеку. Т. 8-922-3112-278

2-комн. кв. в п. Марковском, 18, 73 кв. м, 4/5 эт., 2 лоджии, бол. коридор, комн. изолир., космет. ремонт, 1,7 млн руб., торг. Т. 8-922-3467-247

2-комн. кв. в п. Марковском, 21, 57 кв. м, 1/5 эт., угловая (минимум соседей за стеной), тёплая, бол. кухня, оч. удобный коридор с прихожей, без ремонта, 2 з/лоджии, дом крайний, с видом на природу, д/с в прямой видимости от подъезда, хор. стоянка для а/м, общедомовый счётчик гор. воды и отопл., 1 взр. собственник, 1,3 млн руб., готовы к торгу, ипотеке, мат. капиталу. Т. 8-922-3112-278

2-комн. кв. в п. Марковском, 4, 58 кв. м, 5/5 эт., панел. дом, встр. кухня, ламинат, нов. вх. дверь, с/у раздел., нов. сантехника, 2 бол. лоджии, гараж за госпиталем в подарок, 1,35 млн руб., торг. Т. 8-922-3468-247

2-комн. кв. в п. Марковском, 58 кв. м, 4/5 эт., панел. дом, шикарная, качествен. ремонт (ламинат, нат. потолки, м/к двери, нов. сантехника, быт. техника), ост. встр. кухня, шкаф-купе, 2 бол. утепл. лоджии, 1,8 млн руб. Т. 8-922-3467-247

2-комн. кв. в п. Марковском, 64 кв. м, 2/5 эт., панел. дом, нат. потолки, ламинат, м/комн. двери, встр. кухня, 2 бол. лоджии (пластик), 1,5 млн руб., торг. Т. 8-922-3467-247

2-комн. кв. в п. Новый, 1/5 эт. (высоко), лоджия, ремонт, ст/пакеты, счётчики (газ, вода), натяж. потолки. Т. 8-922-3006-484

2-комн. кв. в п. Новый, 49,7 кв. м, кухня 9,1 кв. м, 2 эт., без ремонта, в одной комн. ст/пакет, 1,4 млн руб. Т. 8-922-3061-945

2-комн. кв. в п. Новый, ул. Построечная, 11, 47 кв. м, 2/2 эт., оч. светлая, ремонт, пол дерев., балкон, заменена проводка, двери, окна, небол. приусадеб. участок, гараж 30 кв. м, овощ. и смотр. ямы, земля в собствен., рядом остановки, школа, д/с, магазины, Сбербанк, 1 собствен., 1,19 млн руб., рассм. ипотеку, мат. капитал. Т. 8-922-3112-278

2-комн. кв. в п. Новый, ул. Строителей, 2, 38,9 кв. м, кухня 5 кв. м, 4/5 эт., косм. ремонт, с/у раздел., з/лоджия, центр посёлка, рядом остановка, д/с, школа, администрация, главпочтамт, банк, в шаг. доступ.: пляж, лес, 1 собствен., кв. свободна от обязательств и долгов, под запретом не стоит, докум. готовы, помогу с оформ. ипотеки, 990 тыс. руб., рассм. обмен на дом в с. Фоки. Т. 8-922-3190-900

2-комн. кв. в п. Новый, ул. Строителей, 2, 44 кв. м, 1/5 эт. (высоко), без ремонта, комн. раздел., бол. гардеробная, с/у совмещ., дом в центре, рядом берег Воткинского водохранилища, Нечкинский заповедник, вся инфраструктур: школа, д/с, школа искусств, поликлиника, остановка, супермаркеты, Сбербанк, рассм. ипотеку, мат. капитал, 1,04 млн руб. Т. 8-922-3112-278

2-комн. кв. в с. Зипуново, Центральная, 22, 42 кв. м, 1/2 эт., дом кирп., в обычном сост., окна и пол дерев., отопл. и водопровод центр., удобства на улице, 3 собствен., 400 тыс. руб. или обмен на жильё в городе. Т. 8-922-2439-469

ПОДАТЬ ОБЪЯВЛЕНИЕ В «ЧИ» ЛЕГКО! > НА ЭЛЕКТРОННУЮ ПОЧТУ bochaint@chaint.ru
НА САЙТЕ chaint.ru
В ГРУППЕ ВК vk.com/chaint
В РЕДАКЦИИ ул. Мира, 1А
Объявления в текущий номер принимаются до 14:00 вторника
Купон и правила подачи объявлений на стр.16

2-комн. кв. в с. Фоки, ул. Кирова, 45 кв. м, в хор. сост., з/лоджия 6 м, газ. котёл (небол. коммунал. платежи), с/у совм., бол. овощ. яма в подвале, инфраструктура в шаг. доступ.: д/с, магазины, аптека, остановка, 1,15 млн руб., ипотека, мат. капитал. Т. 8-922-3115-175

2-комн. кв. в с. Фоки, ул. Ленина, 55,7 кв. м, дом деревян., печ. отопл., хол. вода, возм. подключ. к газ. магистрали, баня, хоз. постр., з/у 12 соток. Т. 8-922-3802-008

2-комн. кв. в центре, пл. К. Маркса, 43/27 кв. м, 1/4 эт., с меб., комн. раздел., пл. окна с решётками, ж/дверь, пл. трубы, счётчики, встр. шкафы, 2 кладовки, цена договор. Т. 8-922-3411-213

2-комн. кв. на Заре или обмен на 3-комн. кв. на Заре с доплатой. Т. 8-922-3150-552

2-комн. кв. на Заре, ремонт, дом во дворе (шум с дороги не доносится), пандус оч. удобный, код. замок, домофон, холл для колясок, освещение в подъезде на датчиках, 2,3 млн руб., торг. Т. 8-922-3282-536

2-комн. кв. на Основном, 1 эт., б/д, без ремонта, 1 млн руб., торг, СРОЧНО! Т. 8-922-3873-852

2-комн. кв. на Уральской, 52,1 кв. м, кухня 9 кв. м, 1/3 эт., нов. кирп. дом, отделка от застройщика: обои, линолеум, сантехника, кв. свободна. Т. 8-921-5855-610

2-комн. кв. на ст. Каучук, 2, 43 кв. м, 2/2 эт., благоустр., ванна и с/у, газ в кв., 700 тыс. руб. или обмен на комн. в городе. Т. 8-922-6497-785

2-комн. кв. по Азина, 25, 53 кв. м, 2 эт., нем. застр., косм. ремонт, свободна, никто не прописан, 2,38 млн руб. Т. 8-922-3448-844

2-комн. кв. по Азина, 5, 59 кв. м, 6/9 эт., нем. застр., с/у раздел., комн. раздел., кап. ремонт, собственник. Т. 8-922-3121-833

2-комн. кв. по Азина, 9, 67,9 кв. м, 4/9 эт., без ремонта, с/у раздел., бол. кухня, хор. соседи, бол. парковка, инфраструктура в шаг. доступ., 2,45 млн руб., торг. Т. 8-922-3368-992

2-комн. кв. по Вокзальной, 13, 42,7 кв. м, 4/4 эт., ст/пакеты, пл. з/балкон, помен. трубы, вся инфраструктура в шаг. доступ.: школа, техникум, магазины, вокзал, рассм. ипотеку, мат. капитал, 1 734 тыс. руб. Т. 8-922-3217-589, Иван

2-комн. кв. по Вокзальной, 15, 4/4 эт., переплан. в 3-комн. кв. узакон., без балкона, пл. окна, пл. трубы, счётчики, нов. батареи, с/у совм. (кафель), вх. ж/дверь, отл. сост., 1,7 млн руб. Т. 8-922-3093-838, агент по недвижимости Владимир

2-комн. кв. по Вокзальной, 43, 43 кв. м, 2/9 эт., кирп. дом, кап. ремонт, 2,1 млн руб. Т. 8-922-3448-844

2-комн. кв. по Вокзальной, 45, 46,7 кв. м, 4/5 эт., комн. смеж. (на обе стор.), пл. окна, пл. трубы, счётчики, свободна, никто не прописан, 1,7 млн руб. Т. 8-922-3093-838, агент по недвижимости Владимир

2-комн. кв. по Вокзальной, 45, 46,7 кв. м, 4/5 эт., комн. смеж. на обе стороны, пл. окна, пл. трубы, счётчики, ж/дверь Аргус, кв. свободна, никто не прописан, 1 собствен., 1,8 млн руб. Т. 8-922-3093-838

2-комн. кв. по Вокзальной, 65, 44,7 кв. м, 4/5 эт., комн. раздел., балкон, хор. сост., 1,75 млн руб., торг. Т. 8-922-3085-200

2-комн. кв. по Гагарина, 1, 59 кв. м, 9/9 эт., простор., з/балкон, окна замен. (красивый вид), с/у раздел., нат. потолок, бол. парковка у подъезда, технич. 10 эт., возм. продажа уч. с баней, 2,25 млн руб., рассм. ипотеку, мат. капитал. Т. 8-922-3112-278

2-комн. кв. по Гагарина, 14, 42 кв. м, 2/6 эт., без ремонта, замен. окна, рядом гимназия Синтон, дет. кафе, дет. клуб, м-н «Магнит», шк. №1, остановка, 2 взр. собствен., рассм. ипотеку и мат. капитал (помощь в оформлении), 1,52 млн руб. Т. 8-922-3112-278

2-комн. кв. по Гагарина, 19, 45,2 кв. м, 1/5 эт., комн. изолир., ухожен. сост., пл. окна, нат. потолки, ж/дверь, ремонт, с/у совм., рядом шк. №1, Синтон, д/с, магазины, автомойка, 1,62 млн руб. Т. 8-922-3115-175, Анастасия

2-комн. кв. по Гагарина, 19, 45,6 кв. м, 4/5 эт., в хор. сост., все окна и двери замен., з/балкон, с/у раздел., кафель в ванной, бол. парковка возле дома, рядом шк. №1 (из окна можно прослед. путь своего ребёнка до шк.), гимназия, магазин «Магнит», семейное кафе, 400 м до ост. «Азина», 1,65 млн руб., рассм. мат. кап. и ипотеку. Т. 8-922-3112-278

2-комн. кв. по Гагарина, 3, 52,9 кв. м, 5/5 эт., комн. раздел., з/балкон, 2 пл. окна, с/у совм. (кафель), встр. кух. гарнитур, хор. соседи, парковка, дет. площадка, 2,3 млн руб. Т. 8-922-3368-992

2-комн. кв. по Гагарина, 3, 53 кв. м, 4/5 эт., качеств. евроремонт, заезжай и живи, помен. окна, трубы, счётчики, з/балкон, с/у совм., пол - ламинат, кафель, потолки нат., нов. вх. и м/к двери, помен. радиаторы, встр. шкафы-купе, кв. продаётся с меб., 2,1 млн руб., торг. Т. 8-922-3368-992

2-комн. кв. по Гагарина, 34, 5 эт., комн. проходные, ст/пакет, з/балкон, хор. сост. или меняю на 1-комн. кв. на 1-2 эт. с доплатой. Т. 8-922-3090-154

2-комн. кв. по Горького, 6, 1/2 эт., б/д, свободна, 1 собствен., остаётся вся мебель и техника, 1,1 млн руб. Т. 8-922-3093-838

2-комн. кв. по Декабристов, 18, 50 кв. м, 7 эт., ремонт, ТСЖ, 2,13 млн руб. Т. 8-922-3448-844

2-комн. кв. по Декабристов, 3/1, 45,7 кв. м, 4/5 эт., без ремонта, раздел. комн., помен. балкон. блок и окно в кухне (вых. на дет. площадку), с/у раздел., в ванной - кафель, замен. полотенцесушитель, счётчики (вода), рядом магазины, остановка, сосновый бор, пруд, взр. собственники, рассм. ипотеку, мат. капитал, 1,55 млн руб. Т. 8-922-3112-278

2-комн. кв. по Декабристов, 6, 57 кв. м, в строящ. доме, 1,58 млн руб. Т. 8-922-3448-844

2-комн. кв. по К. Маркса, 18, 43 кв. м, 1/5 эт., тёплая, ст/пакеты, без ремонта, вся инфраструктура в шаг. доступ.: школа, д/с, больница, магазины, 1,8 млн руб., торг. Т. 8-922-3217-589, Иван

2-комн. кв. по К. Маркса, 18, 45 кв. м, 3/4 эт., под чистовую отделку, стены выровн., нов. пл. окна, м/к двери, линолеум, нов. э/проводка, счётчики (газ, вода), з/балкон с выносом, во дворе дет. площадка, рядом шк. №4, магазины, остановка, площадь с поющ. фонтаном, 2 взр. собствен., рассм. мат. кап., ипотеку, 1,75 млн руб. Т. 8-922-3112-278

2-комн. кв. по К. Маркса, 18, 45 кв. м, 3/4 эт., под чистовую отделку, стены выровн., нов. пл. окна, м/к двери, линолеум, нов. эл/проводка с распред. нагрузки через раздел. автоматы, счётчики (газ, вода), з/балкон с выносом (с внеш. и внутр. отделкой), во дворе дет. площадка, рядом шк. №4, магазины, остановка, площадь с «поющим» фонтаном, 2 взр. собствен., рассм. мат. капитал, ипотеку, 1,8 млн руб. Т. 8-922-3112-278

2-комн. кв. по К. Маркса, 2/3 эт., 46 кв. м, балкон. Т. 8-919-7194-195

2-комн. кв. по К. Маркса, 52, 44 кв. м, 4 эт., хор. сост., ухож., пл. окна, балкон, в доме нов. лифт, хор. соседи, рядом вся инфраструктура, магазины, д/с, школа, 1,8 млн руб. Т. 8-922-3115-175, спец. по недвижимости Анастасия

2-комн. кв. по К. Маркса, 53, 41,7 кв. м, 4/5 эт., балкон, треб. ремонт, в центре города, рядом школа, д/с, магазины, 1 собствен., 2 млн руб., торг, рассм. все варианты продажи, ипотека, мат. капитал. Т. 8-922-3115-175, Анастасия

2-комн. кв. по К. Маркса, 8, 43,3 кв. м, 3/4 эт., без ремонта, окна на одну сторону (во двор), зал проход., в спальне гардеробная, балкон не застекл., дом в центре города, рядом ТД Русь, д/с, шк. №4, гимназия, бол. парковка, 1 взр. собствен., 1,39 млн руб., без торга. Т. 8-922-3112-278

2-комн. кв. по Кабалевского, 17, 44 кв. м, 1/5 эт., кирп. дом, с/у совм., з/балкон (дерево), треб. ремонта, 1,5 млн руб. Т. 8-922-3467-247

2-комн. кв. по Кабалевского, 19, 2 эт., балкон, пл. окна, косм. ремонт, 1,6 млн руб. Т. 8-958-1484-720

2-комн. кв. по Кабалевского, 19, 42 кв. м + балкон, 1/5 эт., дорог. ремонт, пл. окна, счётчики, трубы замен., кух. гарнитур и част. мебель, переплан. и балкон узакон., оч. тихий, зелёный и уютный р-н со всей инфраструктурой, 1 взр. собствен., докум. готовы к продаже, рассм. ипотеку, мат. капитал, все формы оплаты, рассрочка, 1,85 млн руб. Т. 8-922-3448-844

2-комн. кв. по Кабалевского, 28, 40 кв. м, 2/5 эт., с/у раздел., простор. кухня, комн. раздел., окна заменены, удобное расположение, рядом остановка, спортивно-оздоровител. комплекс Буревестник, набережная Камы, центр. стадион, лесополоса парка, д/с, гимназия, во дворе дет. площадка, магазин, 1 взр. собствен., ключи в день сделки, 1,54 млн руб., ипотека, мат. капитал. Т. 8-922-3112-278

2-комн. кв. по Камской, 15, 42 кв. м, 12/12 эт., в хор. сост., ремонт, переплан. узакон., в шаг. доступ.: школа, больница, микрорынок, ТЦ, красивый вид из окна, остаётся прихожая, 1 собствен., докум. готовы, отл. вариант для молодой семьи, 1,9 млн руб., рассм. ипотеку, мат. капитал. Т. 8-922-3115-175

2-комн. кв. по Камской, 5, 43 кв. м, 5/5 эт., треб. ремонт, пл. окна, нов. балкон, нов. дверь, кв. свободна, без долгов, 1 собствен., 1,4 млн руб., рассм. варианты обмена на меньш. площадь с вашей доплатой. Т. 8-922-3448-844

2-комн. кв. по Камской, 9, 51 кв. м, строящ. дом, срок сдачи 3-4 кв. 2018 г., 2,3 млн руб. Т. 8-922-3217-589, Иван

2-комн. кв. по Ленина, 14, 35 кв. м, 1/2 эт., ремон, удоб. переплан.: увелич. ванная комн., сделана рабоч. зона кухни, окна и двери замен., хор. погреб для хран. овощей и заготовок; дом на глав. ул., не первая линия - нет шума дороги, рядом центр. площадь, аллеи, кафе, магазины, НОЦ, д/с, дет. площадка, 1,1 млн руб., рассм. ипотеку, мат. капитал. Т. 8-922-3112-278

2-комн. кв. по Ленина, 18, 27 кв. м, 2/2 эт., б/д, центр, хор. р-н, 850 тыс. руб. Т. 8-922-3246-798

2-комн. кв. по Ленина, 21, 44 кв. м, 2/5 эт., космет. ремонт: проводка, полы, потолки, стены, кладовка, окна, двери, ванная, балкон, переплан., значительно увелич. кухня, не студия, взр. собственник, 1,95 млн руб. Т. 8-922-3112-278

2-комн. кв. по Ленина, 21, 44 кв. м, 3/3 эт., центр города, переплан. узакон. (кухня увелич.), замен. все окна и двери, нов. стояки, счётчики (вода), з/балкон (дерев. рамы), окна вых. на подъезд, бол. парковка, 1 собствен., рассм. ипотеку, мат. кап., 1,65 млн руб. Т. 8-922-3112-278

2-комн. кв. по Ленина, 22, 41 кв. м, 3/3 эт., угловая, сост. среднее, окна дерев., балкон не заст., 1,6 млн руб., торг. Т. 8-922-6457-001

2-комн. кв. по Ленина, 22, 46 кв. м, 3/3 эт., ремонт, ст/пакеты, туалет и ванна - кафель, з/балкон, вложений не треб., заезжай и живи; центр города, вся инфраструктура в шаг. доступ.: школа, д/с, почта, банк, магазины, больница, 2 млн руб., рассм. ипотеку, мат. капитал. Т. 8-922-3217-589, Иван

2-комн. кв. по Ленина, 30, 34,7 кв. м, дом после кап. ремонта, хор. соседи, центр города, 1,05 млн руб. Т. 8-922-3115-175

2-комн. кв. по Ленина, 36/1, 2 эт., центр города, солн. сторона на набережную, евроремонт, окна Veka, натяж. потолки, ламинат, кух. гарнитур, корпус. мебель. Т. 8-922-2460-555

2-комн. кв. по Ленина, 36/1, 44,5 кв. м, 2 эт., евроремонт, вся инфраструктура рядом. Т. 8-922-2460-555

2-комн. кв. по Ленина, 36/1, 44,5 кв. м, 2/6 эт., не треб. вложений, ремонт: пл. окна, натяж. потолки, ламинат, туалет (кафель, нов. сантехника), ост. вся мебель и быт. техника: кровать, диваны, кух. гарнитур, шкаф, тв, холодильник, ст. машина, кондиционер; дом в самом сердце города, напротив Вечного Огня, вся инфраструктура в шаг. доступ.: школы, д/с, больницы, магазины, отл. место для молод. семьи, 2,3 млн руб. Т. 8-922-3217-589, Иван

2-комн. кв. по Ленина, 51, 43 кв. м, 1/5 эт., космет. ремонт, окна ПВХ на две стороны, нат. потолки, ламинат, заменены м/к двери, классный р-н, рядом больницы, р. Кама, набережная, пляж, магазины, школы, д/с, кв. не пустая, звонить заранее, 1,79 млн руб., рассм. наличку, любые сертификаты и ипотеку. Т. 8-922-3112-278

2-комн. кв. по Ленина, 56, 44 кв. м, 5/9 эт., в хор. сост., бол. кухня (переплан. узакон.), солн. сторона, с/у совмещ., чистый подъезд, нов. лифты, тихие, хор. соседи, центр города, вся инфраструктура в шаг. доступ.: школы, д/с, дет. площадка, 1,85 млн руб., торг. Т. 8-922-3115-175

2-комн. кв. по Ленина, 56, 44 кв. м, 9/9 эт., комн. раздел., бол. кухня, солн. сторона, окна заменены, в ванной кафель, нов. трубы, балкон, чистый подъезд, 1,79 млн руб., рассм. обмен на 1-комн. кв. + доплата, ипотеку, мат. капитал. Т. 8-922-3112-278

2-комн. кв. по Ленина, 8, 37 кв. м, 2/2 эт., б/д, сред. сост., 1 млн руб. Т. 8-922-6497-785

2-комн. кв. по Мира, 1/2, 49 кв. м, 4/4 эт., кухня 8 кв. м, потолки 2,9 м, в кухне и в зале мансардные окна с поворотно-откидной фурнитурой, простор. прихожая, з/балкон, треб. космет. ремонт, чистый подъезд, красивый дом, расположение очень приятное, эколог. чистое место, сосновый бор на берегу Камы (хор. купание летом и катание зимой), много парковоч. мест, во дворе дет. площадка, в бору бег. тропа, родник, рассм. ипотеку, мат. капитал, 2,07 млн руб. Т. 8-922-3112-278

2-комн. кв. по Мира, 2/5, 45,5 кв. м, кухня 7 м, 6/12 эт., около мед. колледжа, без ремонта, окна замен., з/лоджия 6 м, с/у раздел., консъерж, 1,64 млн руб., рассм. ипотеку, мат. кап. Т. 8-922-3112-278

2-комн. кв. по Мира, 3, 37 кв. м, 2 эт., б/д, центр города. Т. 8-922-6462-229

2-комн. кв. по Мира, 37, 35 кв. м, 2/2 эт., б/д, хор. сост., с/у совм., солн. сторона, окна выходят на шк. №10, хор. дружные соседи, 1 млн руб., не рассм. ипотеку, мат. капитал. Т. 8-922-3112-278

2-комн. кв. по Мира, 37,7 кв. м, 1 эт., хор. интерьер, художественно оформл., СРОЧНО! 8-932-3320-009

2-комн. кв. по Мира, 50, 47,7 кв. м, 2/5 эт., не угловая, комн. раздел. не проходные, на разные стороны, простор., уютная, ст/пакеты, натяж. потолки, гардеробная, встр. кухня, водонагреватель, с/у совм., з/балкон ст/пакеты, центр города, рядом набережная, ТЦ, больница через дорогу, во дворе нов. дет. площадка. Т. 8-922-3198-058

2-комн. кв. по Нефтяников, 17, 46,5 кв. м, 2/2 эт., косм. ремонт, с/у раздел., кух. уголок, небол. участок для посадок, 1 взр. собствен., не рассм. мат. кап. и ипотеку, 850 тыс. руб. Т. 8-922-3112-278

2-комн. кв. по Приморскому б-ру, 15, 43,2 кв. м, 2/4 эт., в центре города, без ремонта, рядом д/с, остановка, площадь, школа, магазины, 1,44 млн руб., торг. Т. 8-922-3368-992

2-комн. кв. по Приморскому б-ру, 17, 43,7 кв. м, 2 эт., част. ремонт, пл. окна, з/балкон, оч. тёплая, продажа в связи с переездом, рядом д/с, школа, магазины, рассм. варианты ипотеки, мат. капитал, 1 собствен., 1,68 млн руб. Т. 8-922-3115-175

2-комн. кв. по Приморскому б-ру, 53, 44,6 кв. м, 2 эт. Т. 8-922-3063-697

2-комн. кв. по Приморскому б-ру, 55, 44,7 кв. м, 3/4 эт., вся инфраструктура в шаг. доступ., кв. светлая, переплан. узакон., дерев. ст/пакеты, з/балкон (дерев.), треб. косметич. ремонт, 1,72 млн руб., рассм. ипотеку, мат. капитал. Т. 8-922-3217-589, Иван

2-комн. кв. по Сиреневому б-ру, 1, 51 кв. м, 6/6 эт., треб. ремонт, вся инфраструктура в шаг. доступ.: школа, д/с, бассейн, каток, почта, магазины, идеал. место для тихой и спокойной жизни молодой семьи, 2,4 млн руб., торг. Т. 8-922-3217-589, Иван

2-комн. кв. по Сиреневому б-ру, 2, 4/5 эт., чистая, светлая, тёплая, комн. изолир., мусоропровод, лоджия. Т. 8-922-3330-624

2-комн. кв. по Сиреневому б-ру, 5, 52 кв. м, 6 эт., удобная планировка, балкон, черновая отделка, 2,35 млн руб. Т. 8-922-3115-175, Анастасия

2-комн. кв. по Советской, 12, 47,1 кв. м, кухня 7,1 кв. м, 8/9 эт., чистая, простор., уютная, меб., кух. гарнитур, газ. плита, холодильник, с/у раздел., ламинат, з/балкон, вх. ж/дверь, отл. месторасп., остановка, поликлиника, д/с, шк., магазины, Сбербанк, спорткомплекс в шаг. доступ., заезжай и живи, 1 собствен., 2,1 млн руб. Т. 8-922-3190-900

2-комн. кв. по Советской, 12, 47,3 кв. м, 9-эт. дом, ремонт, пл. окна, з/балкон, вся инфраструктура в шаг. доступ.: д/с, Сбербанк, школы, дет. и взр. поликлиники, ТЦ Мега, 1 собствен., докум. готовы, 2,1 млн руб., рассм. ипотеку, мат. капитал. Т. 8-922-3115-175, Анастасия

2-комн. кв. по Советской, 14, 41 кв. м, 1/5 эт., чистая, светлая, угловая, оч. тёплая, окна замен. (выход. на шк. №1), дом за ТД Мега, рядом д/с, остановка, Сбербанк, родник, бол. парковка, прямой заезд с центр. дороги; 1 взр. собствен., 1,69 млн руб., без торга, рассм. ипотеку, мат. капитал. Т. 8-922-3112-278

2-комн. кв. по Советской, 15/1, 47,8 кв. м, 3/9 эт, дом ТСЖ, кв. чистая, уютная, пл. окна, з/лоджия (пластик), душ. кабина, пол - ламинат, треб. миним. вложений, 2,05 млн руб., рассм. ипотеку, мат. капитал. Т. 8-922-3217-589, Иван

2-комн. кв. по Советской, 42 кв. м, 1 эт., хор. ремонт, 1,83 млн руб. или меняю на 2-3-комн. кв. в новостройке по Декабристов, 6. Т. 8-922-3242-958

2-комн. кв. по Советской, 53, 4эт. или меняю на кв. по Советской, 4, 6, 8, 12, 14. Т. 8-922-3379-010

2-комн. кв. по Советской, 55, 48,2 кв. м, 8/9 эт., ремонт, пл. окна, нов. м/к двери, с/у раздел. (плитка), натяж. потолки, ламинат, на кухне пол плитка + подогрев, нов. радиаторы, солн. сторона, дом ТСЖ, в/наблюдение, хор. парковка, кв. свободна, 1 собствен., вложений не треб., 2,45 млн руб., рассм. любые варианты оплаты. Т. 8-922-3368-992

2-комн. кв. по Советской, 8, 45/30 кв. м, 1 эт. (высоко), 2 пл. окна, вх. дверь Аргус, комн. «вагончиком». Т. 3-28-51, 8-922-3224-352, 8-922-6497-010

2-комн. кв. по Советской, в хор. сост., част. с мебелью, з/балкон. Т. 8-922-3591-818

2-комн. кв. по Сосновой, 12, 47,8 кв. м, 9/9 эт., кап. ремонт, не треб. вложений, комн. раздел., встр. шкафы, пол - ламинат, натяж. потолки, кухня - плитка, с/у совмещ., водонагреватель, вся мебель остаётся, дом ТСЖ (торцом к шк. №7 и д/с), в подъезде ремонт (в/наблюдение), во дворе бол. парковка (в/наблюдение), магазин продуктов, рядом спорткомплекс Темп, 2,35 млн руб. Т. 8-922-3112-278

2-комн. кв. по Сосновой, 23, 73 кв. м, 2/9 эт., 2 балкона (пластик), бол. кухня, встр. гарнитур, пл. трубы, с/у совмещ., гардеробная, встр. шкаф-купе, пл. окна, нов. м/к двери, бол. прихожая. Во дворе хор. парковка, хоккейная коробка, рядом: школа, д/с, бассейн, Ледовый дворец, микрорынок, Сбербанк, аптеки, окна выходят на аллею, хор. соседи, 3,35 млн руб., без торга, рассм. любые варианты оплаты. Т. 8-922-3368-992

2-комн. кв. по Сосновой, 23. Т. 8-922-3169-039

2-комн. кв. по Сосновой, 29, 52 кв. м, 1 эт., в новостройке, ремонт от застройщика, 2,5 млн руб. Т. 8-922-3448-844

2-комн. кв. по Уральских танкистов, 10, 45 кв. м, 4/5 эт., окна на обе стороны, в подъезде ремонт, дом за маг. Кедр, с торца дома д/с №32, во дворе дет. площадка, 1 собствен., 1,65 тыс. руб., торг, рассм. ипотеку, мат. кап. Т. 8-922-3093-838

2-комн. кв. по Уральских танкистов, 41,3 кв. м, 1/5 эт., в хор. сост., пол - ламинат и линолеум, замен. двери, пл. окна, .возм. сделать балкон, остаётся кух. гарнитур, рядом магазины, д/с, школы, почта, Сбербанк, 1 собствен., докум. готовы, рассм. все способы оплаты, 1,6 млн руб. Т. 8-922-3115-175

2-комн. кв. по Уральских танкистов, 8, 44,9 кв. м, 1/5 эт., поменяны все окна, сантехника, хор. вход. дверь, дом ТСЖ (кап. ремонт), рядом вся инфраструктура: школа, д/с, магазины, почта, банк, 1,48 млн руб., торг. Т. 8-922-3217-589, Иван

2-комн. кв. по Сосновой, 21, 78 кв. м, 3/9 эт., инфраструктура в шаг. доступ. Т. 8-929-2314-941

2-комн. кв. по Шлюзовой, 60 кв. м, пл. окна, все центр. коммуникации, нов. строящ. элитный клубный дом, с собств. тер-рией и парковкой, тихое уют. место, 2,4 млн руб., возм. рассрочка платежа, обмен на ваше жильё. Т. 8-922-3448-844

2-комн. кв. по Шлюзовой, 9, 41,1 кв. м, 4/5 эт., переплан., нов. трубы, окна, хор. ремонт, заезжай и живи, вся инфраструктура в шаг. доступ., 1,95 млн руб., торг. Т. 8-922-2442-222

2-комн. кв. по б-ру Текстильщиков, 13, 44,2 кв. м, 1/5 эт., комн. на 2 стор., сделана перегородка (для раздел.), ремонт в комн., с/у раздел., в ванной кафель до потолка и нов. санфаянс, рядом шк. №8, ТД Заря, д/с, подъезд чистый, много парков. мест, рассм. ипотеку, мат. капитал, 1,55 млн руб. Т. 8-922-3112-278

2-комн. кв. по б-ру Текстильщиков, 13, 45 кв. м, 5/5 эт., комн. изолир., окна на две стороны, норм. сост., рядом школа, д/с, ТЦ, 1,7 млн руб. или меняю на 1-комн. кв. на Основном. Т. 8-922-3112-278

2-комн. кв. по б-ру Текстильщиков, 5, 44 кв. м, 4 эт., с/у совм., счётчики, з/балкон, всё рядом: магазины, школа, остановка, поликлиника. Т. 8-922-3112-786

2-комн. кв. по пер. Школьному, 6/1, 47 кв. м, 3/3 эт., новостройка, дому 1 год, бол. коридор, з/балкон, пл. окна, с/у раздел., рядом конеч. остановка, стоянка для а/м, 2 млн руб. Т. 8-922-3112-278

2-комн. кв. по пр. Победы, 22, 52 кв. м, 2/9 эт., кирп. дом, косм. ремонт, нов. сантехника, встр. кухня, шкаф-купе, пл. окна, бол. з/лоджия, 1 взр. собствен., 2,43 млн руб. Т. 8-922-3467-247, Марина

2-комн. кв. по пр. Победы, 4, 48,8 кв. м, 4/9 эт., хор. ремонт (натяж. потолки, ст/пакеты, на балконе нов. пл. окна), остаётся кух. гарнитур, туалет и ванна (кафель), вся сантехника поменяна, заезжай и живи, 2,45 млн руб., торг. Т. 8-922-3217-589, Иван

2-комн. кв., б/д, лоджия, без ремонта, 900 тыс. руб. Т. 8-922-3609-047

3-КОМНАТНЫЕ

3 УП по Сосновой, 23, "Вариант", 82,1 кв. м, 6/9 эт. Т. 8-922-3090-154

3 УП в д. Марково, 13, 74,3 кв. м, 4/5 эт., панел. дом немец. застр., большая, 2 лоджии (одна застекл.), нов. вх. дверь, с/у раздел., кафель, счётчики, кух. гарнитур, спал. гарнитур в подарок, вся инфраструктура: школа, д/с, магазины, больница, бассейн, своя администрация, до города 22 км по нов. асфальт. дороге, автобусы регулярно, 1 собствен., продажа без сложностей, 1,45 млн руб. или обмен на 2-комн. кв. в городе. Т. 8-922-3123-350

3 УП в п. Марковский, 17, 73 кв. м, 5/5 эт., космет. ремонт, раздел. с/у, счётчики (вода), 2 лоджии, 1,65 млн руб. Т. 8-922-3467-247

3 УП в п. Марковский, 19, 73 кв. м, 2/5 эт., 3 лоджии, оч. хор. сост., недорого. Т. 8-922-3090-154

3 УП в п. Марковском, 11, 72 кв. м, 5/5 эт., в хор. сост., 2 лоджии, бол. кухня, 2 собствен., 1,40 млн руб. или обмен на 2 хр. в городе, кроме Уральской, СРОЧНО! Т. 8-922-2439-469

3 УП в п. Марковском, 15, 72 кв. м, 5/5 эт., немец. застр., 2 лоджии (на разн. стороны), менялись обои, м/к двери, паркет, кафель в ванной - от застройщика, чистый подъезд, много парковоч. мест, во дворе дет. площадка, через дом перелесок (ягоды, грибы), автоном. посёлок гор. типа: хор. школа, д/с, спорткомплекс с бассейном, магазины, отдел. банка и почты, своя УК, отдел. поселковое отопление и водоснабж. (вкусная вода), рассм. ипотеку, мат. капитал, 1,2 млн руб. Т. 8-922-3112-278

3 УП в п. Марковском, 17, 73 кв. м, 5/5 эт., 2 з/балкона, хор. сост., 1,6 млн руб., торг. Т. 8-922-6497-785

3 УП в п. Марковском, 2/5 эт., докум. готовы, рассм. ипотеку, мат. капитал, 1,6 млн руб., торг. Т. 8-912-6097-605

3 УП в п. Марковском, 20, 73 кв. м, 1/5 эт., панел. дом, пл. окна, 2 бол. з/лоджии, нов. встр. кухня (дух. шкаф, варочная панель, посудомойка), с/у раздел. (нов. сантехника, душ. кабина, счётчики воды), 1,85 млн руб., возм. продажа без кухни. Т. 8-922-3467-247

3 УП в п. Марковском, 73 кв. м, 4/5 эт., свободная, 2 бол. з/лоджии, раздел. с/у, водонагреватель, 1,6 млн руб. Т. 8-922-3467-247

3 УП в п. Марковском, 73 кв. м, кухня 12 кв. м, 2/5 эт., тёплая, светлая, 2 лоджии, нов. счётчики, готова к проживанию, рядом школа, д/с, магазины, возм. ипотека, мат. капитал, торг. Т. 8-922-3143-359

ПОДАТЬ ОБЪЯВЛЕНИЕ В «ЧИ» ЛЕГКО! >222-68 КРУГЛОСУТОЧНО (SMS/ЗВОНОК) 8-922-3122-226
Объявления в текущий номер **принимаются до 14:00 вторника**
Купон и правила подачи объявлений **НА СТР.16**

3 УП в п. Новый, ул. Строителей, 21, 60 кв. м, 2/5 эт., комн. изолир., кв. свободна, хор. сост., пл. окна, з/лоджия, 2 млн руб., торг. Т. 8-906-8884-774

3 УП в п. Новый, ул. Строителей, 27, 72 кв. м, кухня 9,5 кв. м, 4/5 эт., панел. дом, не треб. вложений, большая, светлая, з/лоджия, балкон, гардеробная, комн. изолир., с/у раздел., оставим встр. кух. гарнитур, част. мебель, парковка для а/м, рядом лесопарковая зона, до города 5 км, магазины, д/с, школа, есть всё для комфорт. жизни, 1 собствен., долгов нет, чистая продажа, 1,89 млн руб. рассм. ипотеку, мат. капитал. Т. 8-922-3123-350

3 УП в п. Прикамский, ул. Лесная, 13, 65 кв. м, 2/3 эт., ближ. пригород, до Уральской 3 км (рейс. автобусы), кв. оч. чистая, светлая, простор., комн. раздел., з/лоджия (вход с кухни и с зала), бол. кухня, гарнитур остаётся, в пос. есть школа, хор. бетон. дороги, около дома много парковоч. мест, 2,2 млн руб., рассм. обмен на 2-комн. кв. + доплата, ипотеку, мат. капитал. Т. 8-922-3112-278

3 УП в п. Прикамский, ул. Лесная, 13, 65 кв. м, 2/3 эт., чистая, светлая, простор., комн. раздел., з/лоджия 6 м (вход из кухни и из зала), бол. кухня, гарнитур ост.; ближ. пригород, до Уральской 3 км, хор. бетон. дороги, много парков. мест, есть школа; рассм. ипотеку, мат. капитал, 2,15 млн руб. или обмен на 2-комн. кв. + доплата. Т. 8-922-3112-278

3 УП в с. Б. Букор, ул. Победы, 1, в отл. сост., ремонт: окна, двери, полы, потолок, с/у, газ. отопл., хор. баня, нов. летняя кухня, ухожен. участок 11 соток, 2 теплицы, саженцы, плод. деревья, гараж, 3,3 млн руб., торг или обмен на дом в городе, вблизи к городу (Ольховка, Волковский, Новый, Гаревая). Т. 8-922-2439-469

3 УП на Основном, 67 кв. м, кухня 12 кв. м, 2/9 эт., кирп. дом (7 лет), тёплая, светлая, комн. раздел., окна дерев. ст/пакеты, з/лоджия, на батареях регуляторы тепла, рядом школа, д/с. Т. 8-922-3095-445

3 УП по Горького, 10/1, 115 кв. м, 4/4 эт., хор. сост., остаётся итальян. кух. гарнитур, встр. быт. техника, кв. свободна, 6,3 млн руб. Т. 8-906-8884-774

3 УП по Декабристов, 36, 83,2 кв. м, 3/10 эт., новостройка, панел. дом, бол. з/лоджия, ремонт от застройщика (ламинат, пл. окна, нат. потолки, обои, ванная, с/у), заезжай и живи, рядом магазины, остановки, поликлиника, 2,65 млн руб. Т. 8-922-3123-350

3 УП по Декабристов, 6, 70,44/42 кв. м, кухня 11 кв. м, 4/9 эт., новостройка, монолит. дом, предчистовая отделка, бол. парковка, дет. площадка, на первых эт. будут службы сервиса и офисы, рядом д/с, школа, колледж, институт, дет. клубы, магазины, ТЦ, скверы, остановки, аптека, поликлиника, стоматология, в доме распроданы 90% квартир, остались только 1 и 9 эт., 2,55 млн руб., после сдачи дома цена будет дороже. Т. 8-922-3123-350

3 УП по К. Маркса, 13, 59 кв. м, 2/9 эт., дом кирп., тёплая, светлая, солн. сторона, переплан. узакон., кухня-столовая, замен. двери, сантехника, комн. раздел., 2,3 млн руб. Т. 8-922-3511-469

3 УП по Камской, 1, 57,8 кв. м, 4/9 эт., панел. дом, чистая, светлая, окна на обе стор., нов. кух. гарнитур, рядом р. Кама, д/с, школа, магазины, 1 собствен., 2,4 млн руб. или обмен на 2-комн. кв. на Уральской + ваша доплата. Т. 8-922-3123-350

3 УП по Советской, 15, 63 кв. м, 4/9 эт., комн. изолир., с/у раздел., пл. окна, трубы, счётчики, кух. гарнитур, з/лоджия. ТСЖ, хор. тихие соседи, 2,4 млн руб. Т. 8-922-3139-967

3 УП по Советской, 15/1, 59 кв. м, 9/9 эт., дом ТСЖ, в подъезде ремонт, кв. свободная, пустая, без ремонта, комн. раздел., лоджия 6 м, красивый вид из окон, 2,1 млн руб., торг, рассм. обмен на 1-комн. кв. + ваша доплата. Т. 8-922-3123-350

3 УП по Советской, 55, 58 кв. м, 2/9 эт., панел. дом, ремонт, переплан., балкон с внутр. отделкой утеп., панорамные окна, на кухне окно увелич., замен. проводка на медную, нат. потолки, выров. стены, пол - бетон. стяжка, ламинат, туалет и ванная кафель, ванна с гидромассажем, ост. вся мебель, встр. кухня, быт. техника, шкаф-купе, в подвале кладовка, ТСЖ, в/наблюд., Интернет, рядом шк. №1, стадион Энергия, магазины, аптеки, остановки, прод. в связи с переездом, 2,8 млн руб. Т. 8-922-3123-350

3 УП по Советской, 55, 60,8 кв. м, 2/9 эт., отличная, чистая, простор., уютная, качеств. евроремонт, нат. потолки, ламинат, пл. окна, з/лоджия 6 м (пластик), кух. гарнитур, посудомоеч. машина, вытяжка, варочная панель, духовой шкаф, ТСЖ, 2,87 млн руб., рассм. обмен на 2-комн. кв. с доплатой. Т. 8-922-3093-838

3 УП по Советской, 55, 60,8 кв. м, 2/9 эт., чистая, простор., уютная, евроремонт, натяж. потолки, ламинат, пл. окна, лоджия 6 м (пластик), кух. гарнитур, посудом. машина, вытяжка, варочная панель, духовой шкаф; дом ТСЖ, 2,87 млн руб., рассм. обмен на 2-комн. кв. с доплатой. Т. 8-922-3093-838, Владимир

3 УП по Советской, 34, 8 эт., з/лоджия, натяж. потолки, пл. окна, част. с меб., 3 млн руб. Т. 8-922-3199-543

3 УП по Советской, 55, 60,7 кв. м, 6/9 эт., з/лоджия 6 м, ТСЖ, 2,5 млн руб., торг. Т. 8-922-3170-870

3 УП по Советской, 55, 60,8 кв. м, 2/9 эт., чистая, простор., уютная, качеств. евроремонт: натяж. потолки, ламинат, пл. окна, лоджия 6 м (пластик), кух. гарнитур, посудомоеч. машина, вытяжка, варочная панель, духовой шкаф, дом ТСЖ, 2,87 млн руб., рассм. обмен на 2-комн. кв. с доплатой. Т. 8-922-3093-838, агент по недвиж. Владимир

3 УП по Сосновой, 21/1, 90,4 кв. м, 1/9 эт., ремонт част., рядом шк. №7, д/с, остановка и магазины, 3,9 млн руб., торг. Т. 8-922-6457-001

3 УП по Сосновой, 23, 83,2 кв. м, 6/9 эт., зал 30 кв. м, ст/пакеты, потолки выровнены, з/лоджия 6 м, с/у изолир., 3,85 млн. руб. Т. 8-922-3090-154

3 УП по б-ру Текстильщиков, 17, 60 кв. м, пл. окна, встр. кухня, новая сантехника, хор. ремонт, недорого. Т. 8-922-3090-154

3 УП по б-ру Текстильщиков, 17, 8/9 эт., ремонт, рядом д/с и школа. Т. 8-902-8063-872

3 УП по б-ру Текстильщиков, 7, 64 кв. м, 5/5 эт., ремонт, нов. сантехника, встр. кух. гарнитур, газ. панель с эл/духовкой, 2,45 млн руб. Т. 8-922-3059-802

3 хр. по Гагарина, 36, 63 кв. м, 5/5 эт., в хор. сост., пл. окна, линолеум, натяж. потолок на кухне, 1 собствен., 1,9 млн руб., торг. Т. 8-922-2439-469

3 хр. по Гагарина, 36, 63 кв. м, в хор. сост., б/балкона, красивый вид на Каму, 1 собствен., докум. готовы, 1,9 млн руб. или обмен на два жилья. Т. 8-922-2439-469

3 хр. по Горького, 7, 60 кв. м, 2/5 эт., 2 пл. окна, ж/дверь, бол. з/лоджия, остальное в обыч. сост. - на 2 жилья, рассм. варианты, или продам. Т. 8-922-2439-469

3 хр. по Горького, 7, 60 кв. м, 2/5 эт., 2 пл. окна, ж/дверь, бол. з/лоджия, остальное в обыч. сост., 2,1 млн руб. или меняем на 2 кв., рассм. варианты. Т. 8-922-2439-469

3 хр. по К. Маркса, 10, 55 кв. м, 1/4 эт., бол. з/лоджия с овощ. ямой, пл. окна, выровнены стены, нов. проводка, нов. вх. ж/дверь, част. с ремонтом, 2,25 млн руб., торг. Т. 8-922-6497-785

3 хр. по Советской, 11, 60 кв. м, 5/5 эт., пл. окна, нов. проводка, выровнены стены, нат. потолки, в бол. комн. ламинат, балкон с выносом, в ванной плитка, кв. свободная, 2,1 млн руб. Т. 8-922-6497-785

3 хр. по Сосновой, 13, 53 кв. м, 4/5 эт., част. с ремонтом, з/балкон, в хор. сост., свободна, 2,1 млн руб. Т. 8-922-6497-785

3 хр. по Уральских танкистов, 10, 59,8 кв. м, 5/5 эт., дизайнер. ремонт, переплан.: кухня-столовая 17 кв. м, с/у совм., ванна с гидромассажем, комн. изолир., нат. потолки, пол ламинат, на кухне пробка, окна поменяны, в прихожей стены венец. штукатурка, проводка поменяна, итал. радиаторы отопл., балкон с выносом, двери м/к чёрное стекло с натур. деревом, вх. дверь Аргус, 1 собствен., 2,7 млн руб. Т. 8-906-8884-774

3 хр. по Шлюзовой, 4, 59,3 кв. м, 2/5 эт., ст/пакеты, з/балкон, комн. изолир., с/у совм., переплан., 2 гардеробных, пл. окна, трубы, рядом магазины, стоянка у дома. Т. 8-922-3139-967

3 хр. по б-ру Текстильщиков, 5, 57 кв. м, 3/5 эт., ремонт, выровнены стены, нов. проводка, подвес. потолки, з/балкон, переплан. узакон. (соед. кухню с комн.), рядом шк., д/с, магазины, остановки, 2,2 млн руб., торг или меняем на 1 УП или 2 хр. с доплатой. Т. 8-922-6497-785

3-комн. кв. Приморскому б-ру, 15, 55 кв. м, 4/4 эт., тёплая, солн. сторона, част. ремонт, пл. окна и трубы, счётчики, вх. ж/дверь, кладовка в подвале, проблем с крышей нет, соседи дружные, 2,1 млн руб., торг. Т. 8-922-6457-001

3-комн. кв. в ЖК «Апельсин», 80 кв. м, 1 эт., дом сдан, чистовая отделка, 3,35 млн руб. или обмен на ваше жильё с доплатой, внутр. рассрочка без участия банка. Т. 8-922-3448-844

3-комн. кв. в ЖК «Апельсин», 92 кв. м, 1 эт., черн. отделка, 3,3 млн руб., обмен на вашу недвижимость с доплатой. Т. 8-922-3448-844

3-комн. кв. в г. Надым, или меняю на 3 УП в г. Чайковском. Т. 8-922-4590-025

3-комн. кв. в п. Марковский, 14, 72 кв. м, кухня 11 кв. м, 4/5 эт., 3 лоджии, комн. изолир., с/у раздел., окна дерев. ст/пакеты, терморегуляторы на батареях, эколог. чистый пос., 20 км от города, вся инфраструктура: школа, д/с, котельная, спорткомплекс с бассейном, поликлиника, отделения почты и банков, магазины, рассм. ипотеку и мат. кап., 1,7 млн руб. Т. 8-922-3112-278

3-комн. кв. в п. Марковский, 4, 72,5 кв. м, 5/5 эт., 2 бол. лоджии, пол - паркет, с/у раздел. (кафель), 1 собствен., докум. готовы к продаже, кв. свободна, заезжай и живи, рассм. ипотеку, мат. капитал, 1,3 млн руб. Т. 8-922-3467-247

3-комн. кв. в п. Марковский, 72 кв. м, 3/5 эт., панел. дом, косм. ремонт, 2 бол. лоджии (пластик, утеплены), раздел. с/у, 1,5 млн руб. Т. 8-922-3467-247

3-комн. кв. в п. Марковский, 9, 72 кв. м, 5/5 эт., чистая, кап. ремонта нет, в оч. хор. сост., 2 лоджии, паркет в отл. сост., центр посёлка, 1 взр. собствен., рассм. ипотеку и мат. кап., 1,5 млн руб. Т. 8-922-3112-278

3-комн. кв. в п. Марковском, 1/5 эт., космет. ремонт, раздел. с/у, 2 бол. лоджии, 1,7 млн руб. Т. 8-922-3467-247

3-комн. кв. в п. Марковском, 17, 73,2 кв. м, 5/5 эт., пол паркет, ст/пакеты дерев., 2 бол. балкона, пл. трубы, счётчики, с/у раздел., газ/эл. плита, хор. соседи, 1,6 млн руб., торг. Т. 8-922-3368-992

3-комн. кв. в п. Марковском, 2, 73 кв. м, 1/5 эт., оч. светлая и тёплая, 3 з/лоджии (одна имеет небол. доп. комн. - подх. под кабинет или кладовку), с/у и кух. гарнитур от застройщика, ремонт космет. (обои), замен. вх. дверь, дом ТСЖ, 1,6 млн руб. Т. 8-922-3112-278

3-комн. кв. в п. Марковском, 9, 72 кв. м, 5/5 эт., чистая, кап. ремонта нет, в оч. хор. сост., 2 лоджии (не застекл.), паркет в отл. сост., дом в центре посёлка, 1 взр. собствен., 1,6 млн руб., рассм. ипотеку, мат. капитал. Т. 8-922-3112-278

3-комн. кв. в п. Новый, 5/5 эт., кирп. дом, без ремонта, возм. обмен на 1-комн. кв., рассм. мат. капитал. Т. 8-922-6498-588

3-комн. кв. в п. Новый, 60 кв. м, 3 эт., кирп. дом, ремонт. Т. 8-922-5063-268

3-комн. кв. в п. Прикамском, 64,5 кв. м, 2/3 эт., ремонт, бол. з/лоджия, раздел. комн., встр. кухня с техникой, бол. ванна (душ. кабинка), счётчики (вода), в шаг. доступ. садовый уч., гараж и баня, всё входит в стоимость, рассм. все варианты, 2,8 млн руб. Т. 8-922-3467-247

3-комн. кв. в Сочи, Хостинский р-н, ул. Тепличная, 16/2, 173,6 кв. м, 7/8 эт., раздел. на 3 отдел. квартиры, 12 млн руб. Т. 8-922-3093-838

3-комн. кв. в с. Зипуново, 46 кв. м, 2/2 эт., водопровод и отопл. центр., пл. окна, ж/дверь, хоз. постр., баня, 2 гаража, огород 5 соток, част. остаётся мебель, 450 тыс. руб., торг. Т. 8-922-2439-469

3-комн. кв. на Основном, 52 кв. м, 1 эт., угловая, счётчики (вода, газ) или меняю на 1-комн. кв. с доплатой. Т. 8-902-7929-224

3-комн. кв. на Основном, 60,4 кв. м, 1/5 эт. Т. 8-965-5746-555

3-комн. кв. на Уральской, 60 кв. м, 1/5 эт. Т. 8-922-3552-343, 8-922-5262-457

3-комн. кв. по Азина, 15, 80 кв. м, 5/5 эт., евроремонт, 2 кондиционера, част. мебель: кух. гарнитур со встр. техникой, шкаф-купе, кровать, 3,35 млн руб. Т. 8-922-2442-222

3-комн. кв. по Азина, 15, 80 кв. м, 5/5 эт., немец. дом, тёплая, уют., натяж. потолки, ст/пакеты, з/лоджия (пластик), ванная и туалет (кафель), тихий р-н, идеально для молодой семьи, рассм. ипотеку, мат. капитал, 2,96 млн руб., торг. Т. 8-922-3217-589, Иван

3-комн. кв. по Азина, 31, 81,9 кв. м, 5/5 эт., нем. застр., ремонт, пл. окна и лоджия, счётчики (вода, газ), водонагреватель, меб., 3 млн руб. Т. 8-922-3168-021

3-комн. кв. по Азина, 33, 57 кв. м, 8 эт., переплан., пл. окна, з/балкон, кух. гарнитур, гардеробная, 2,35 млн руб. Т. 3-28-51, 8-922-3224-352, 8-922-6497-010

3-комн. кв. по Вокзальной, 1, 58,5 кв. м, 4/5 эт., панел. дом, балкон с внутр. отделкой, ст/пакеты, поменян стояк, счётчики, рядом р. Кама, рэбовская больница, остановки, Драмтеатр, магазины, треб. ремонт - цена снижена, 1,93 млн руб., торг. Т. 8-922-3123-350

3-комн. кв. по Вокзальной, 1, 58,5 кв. м, 4/5 эт., панел. дом, треб. ремонта, балкон с внутр. отделкой и пл. ст/пакетами, 1 пл. окно, поменян стояк, счётчики, ванная - кафель до потолка, рядом р. Кама, рэбовская больница, остановки, Драмтеатр, магазины,1,9 млн руб. Т. 8-922-3123-350

3-комн. кв. по Вокзальной, 15, 4/4 эт., переплан. из 2-комн. кв. узакон., без балкона, отл. сост., пл. окна, пл. трубы, счётчики, нов. батареи, с/у совмещ. (кафель), вход. ж/дверь, 1,7 млн руб. Т. 8-922-3093-838

3-комн. кв. по Вокзальной, 21, 60 кв. м, 2/5 эт., помен. окна, вх. дверь, балкон с выносом, нат. потолок, кух. гарнитур, водонагреватель, всё для спокойной, комфорт. жизни: удоб. расположение дома, оч. тихий двор (не проездной) с парковками, д/с, шк. №10, НОЦ, магазины, автовокзал; наследство, рассм. ипотеку, мат. капитал, 2,2 млн руб. Т. 8-922-3112-278

3-комн. кв. по Вокзальной, 65, 76,2 кв. м, 5/6 эт., кухня 14 кв. м, с/у раздел., з/балкон, вх. ж/дверь, треб. ремонт, удач. месторасполож., д/с, школа, м-н в шаг. доступ., 2,4 млн руб. Т. 8-922-3190-900

3-комн. кв. по Вокзальной, 65, 76,2 кв. м, кухня 14 кв. м, 5/6 эт., с/у раздел., з/балкон, вх. ж/дверь, треб. ремонт, удач. месторасполож., д/с, школа, магазин в шаг. доступ., 2,4 млн руб. Т. 8-922-3190-900

3-комн. кв. по Гагарина, 14, 2 эт., треб. ремонт, 2,2 млн руб. Т. 8-958-1484-720

3-комн. кв. по Гагарина, 14, 58,2 кв. м, 2/5 эт., панел. дом, заменены все окна, вх. и м/к двери, ремонт, з/балкон, окна на две стороны, остаётся кухня, угл. шкаф, прихожая, взр. собственники, к сделке всё готово, 2,1 млн руб. Т. 8-922-3112-278

3-комн. кв. по Гагарина, 14, 59 кв. м, 5/5 эт., ремонт, 2,2 млн руб. Т. 8-922-3448-844

3-комн. кв. по Гагарина, 20, 60 кв. м, 2 эт., квартира свободна, в подъезде ремонт, рассм. варианты обмена на меньш. площадь с вашей доплатой, 1 785 тыс. руб. Т. 8-922-3448-844

3-комн. кв. по Декабристов, 18, 59 кв. м, 8/9 эт., панел. дом, раздел. с/у, счётчики, вх. ж/дверь, балкон не застеклён, в одной комн. пл. окно, 2 млн руб. Т. 8-922-3467-247, Марина

3-комн. кв. по Декабристов, 36, 83 кв. м, 7/10 эт., новостройка ЖК Солнечный, панел. дом, большая простор., с отделкой, з/лоджия, нат. потолки, линолеум, ламинат, сантехника, 2,65 млн руб., дом сдан, в доме остались последние 2-комн. и 1-комн. кв. Т. 8-922-3123-350

3-комн. кв. по Декабристов, 36, новостройка, простор. соврем. кв., ремонт: нат. потолки, ламинат, сантехника, счётчики, бол. з/лоджия 7 кв. м, рассм. варианты обмена на вашу жилплощадь с доплатой, 2,7 млн руб. Т. 8-922-3448-844

3-комн. кв. по Декабристов, 38, 70 кв. м, 5/9 эт., з/лоджия 6 м (дерев. рамы), комн. раздел., с/у раздел., взр. собственник, 2,09 млн руб., рассм. ипотеку, мат. капитал. Т. 8-922-3112-278

3-комн. кв. по Декабристов, 38, 70 кв. м, бол. комн. и кухня, в ванной плитка, душ. кабина, водонагреватель, пол - линолеум, рядом всё, что нужно для комфорт. проживания: д/с, школа, магазины, почта, Сбербанк, 1,9 млн руб. Т. 8-922-3115-175, спец. по недвижимости Анастасия

3-комн. кв. по Декабристов, 5/1, 51 кв. м, 5/5 эт., панел. дом, пл. окна (кроме балкона), вх. дверь заменена, всё рядом, 1,9 млн руб., рассм. обмен на 2-комн. кв. на Заре, 2-3 эт. с вашей доплатой. Т. 8-922-3123-350

3-комн. кв. по Декабристов, 5/6, 80 кв. м, новостройка, ремонт от застройщика, рассм. варианты обмена и рассрочки платежа, 2,6 млн руб. Т. 8-922-3448-844

3-комн. кв. по Декабристов, 6, 70 кв. м, в строящ. доме, 1,97 млн руб. Т. 8-922-3448-844

3-комн. кв. по Декабристов, 6, 70,44 кв. м, 4/9 эт., новостройка, срок ввода дома в экспл. IV кв. 2018 г., кад. № 59:12:0010751:29, 2 465 860 руб., торг, обмен. Т. 8-922-3336-455, Максим

3-комн. кв. по К. Маркса, 1, 60 кв. м, 4/5 эт., р-н шк. №9, возм. обмен на 1-комн. кв. с доплатой. Т. 8-982-2315-869

3-комн. кв. по К. Маркса, 17, 60 кв. м, 2/9 эт., кирп. дом, хор. ремонт, пол - ламинат, плитка, нат. потолки, пл. окна, хор. сантехника, обои тростник., хор. соседи, хор. парковка, удач. месторасполож., центр города, рядом поющий фонтан, школа, д/с, Дворец Молодежи, кинотеатр, магазины, Сбербанк, остановка, пляж, 2,69 млн руб., рассм. обмен на коттедж или дом с доплатой. Т. 8-922-3112-278

3-комн. кв. по К. Маркса, 42, 55 кв. м, 1 эт., все окна на дорогу, последняя кв. в доме под нежилое помещ., 4 млн руб., торг. Т. 8-906-8884-774

3-комн. кв. по Кабалевского, 22, 58,5 кв. м, 5/5 эт., заменены окна, поменяны обои, в подъезде ремонт, во дворе дет. площадка, рядом ТД Русь, д/с, шк. №4, гимназия, парковая зона, 2,15 млн руб., рассм. ипотеку, мат. капитал. Т. 8-922-3112-278

3-комн. кв. по Кабалевского, 58,5 кв. м, 1/5 эт., в р-не м-на. №8, панел. дом, сост. среднее, 2,3 млн руб. или меняю на 2-комн. кв. на Основном с доплатой. Т. 8-909-1145-644

3-комн. кв. по Ленина, 45, 61,3 кв. м, 5/5 эт., отличная, в центре города, качеств. ремонт, переплан. узаконен., нат. потолки, ламинат, кух. гарнитур, в кажд. комн. встр. шкафы-купе, тёплый пол, пл. окна, остаётся вся мебель, 1 собствен., 2,9 млн руб., ипотека, мат. капитал. Т. 8-922-3093-838

3-комн. кв. по Ленина, 50, 59,5 кв. м, 4/5 эт., не угловая, ст/пакеты, натяж. потолки на кухне и в коридоре, навес. потолки в ванной и с/у, водонагреватель, хор. сост. Т. 8-922-3090-154

3-комн. кв. по Ленина, 50, 59,5 кв. м, кухня 6,1 кв. м, 4/5 эт., б/д, тёплая, уютная, окна ПВХ (вых. на обе стор.), пол - линолеум, всё в шаг. доступ., 2,35 млн руб. Т. 8-922-3087-074

3-комн. кв. по Ленина, 57, 51,9 кв. м, 4/5 эт., панел. дом, ремонт, мебель, быт. техника в отл. сост., переплан., кухня совм. с комн. (студия), бол. совмещ. с/у (кафель), стены выровнены, натяж. потолки, пл. окна, пол линолеум, трубы заменены, счётчики, з/балкон с выносом (с отделкой), 1 собствен., прописанных нет, долгов нет, чистая продажа, рядом центр. площадь с фонтаном, зелёный сквер, поликлиника, д/с, школа №9, магазины, остановка, набережная, 2,6 млн руб., рассм. ипотеку и мат. капитал. Т. 8-922-3123-350

3-комн. кв. по Ленина, 56, 56 кв. м, 9/9 эт., без ремонта, цена 2,15 млн руб., торг. Т. 8-996-3232-332

3-комн. кв. по Мира, 17/1, 123,8 кв. м, 3/9 эт., хор. ремонт, пол ламинат и плитка, нат. потолки, пл. окна, 2 с/у, хор. дорогая сантехника, душ. кабина, в спальне пробковый пол, встр. кухня, эл/сенсорная плита, 2 лоджии (10,2 кв. м и 5,6 кв. м), гардеробная, хор. соседи, удачное месторасполож., центр города, дом новый, хор. парковка, рядом школа, д/с, кинотеатр, магазины, Сбербанк, остановка, 6,8 млн руб., торг, рассм. обмен на две или одну 2-комн. кв. с доплатой. Т. 8-922-3368-992

3-комн. кв. по Советской, 12, 60,7 кв. м, 6/9 эт., светлая, уютная, чистая, ремонт, натяж. потолки, ст/пакеты, пол - ламинат, линолеум, туалет и ванна - кафель, з/лоджия, кух. гарнитур, духовой шкаф, плита, идеал. кв. для молодой семьи, 2,87 млн руб. Т. 8-922-3217-589, Иван

3-комн. кв. по Советской, 15, 63 кв. м, 4/9 эт., светлая, ст/пакеты, з/балкон (дерево), помен. стояки водоснабжения, дом ТСЖ, вся инфраструктура в шаг. доступ.: школа, д/с, магазины, больница, 2,45 млн руб. Т. 8-922-3217-589, Иван

3-комн. кв. по Советской, 30, 59,7 кв. м, 3/5 эт., тёплая, хор. располож. и планировка, замен. трубы, балкон, треб. ремонт, 2,04 млн руб., рассм. ипотеку, мат. капитал. Т. 8-922-3217-589, Иван

3-комн. кв. по Сосновой, 13, 52,8 кв. м, 4/5 эт., панел. дом, тёплая, солн. сторона, з/балкон, ремонт в одной комн., остав. кух. гарнитур, подъезд чистый (ремонт), рядом шк. №7, д/с, магазины, бассейн Темп, ледовый дворец, лесопарковая зона для отдыха, докум. в порядке, никто не прописан, 2,99 млн руб., рассм. варианты оплаты. Т. 8-922-3123-350

3-комн. кв. по Сосновой, 21, 90 кв. м, 3/9 эт., все окна пластик., полы с подогревом, 2 балкона, один балкон (тёплые полы) совмещён с залом, в зале 2-уровн. натяж. потолки, кондиционер. Бол. кухня с встр. гарнитуром, полы на кухне кафель (тёплые), в спальне и детской дышащие обои из франц. ткани, нов. м/к и вход. двери, в прихожей встр. шкаф, с/у совмещ., душ. кабина, дорогая сантехника, водонагреватель, хор. соседи, бол. парковка, дом ТСЖ, инфраструктура в шаг. доступ., 5,1 млн руб. Т. 8-922-3368-992

3-комн. кв. по Сосновой, 24, 62 кв. м, 2/6 эт., кирп. дом, част. ремонт (ламинат, натяж. потолки, пл. окна), с/у раздел., счётчики (вода), бол. лоджия (пластик), дом ТСЖ, удоб. парковка, 2,9 млн руб., торг. Т. 8-922-3467-247, Марина

3-комн. кв. по Сосновой, 25, 66,4 кв. м, 8/10 эт., натяж. потолки, с/у раздел., водонагреватель, пол - линолеум, паркет, встр. кухня, хор. соседи, рядом вся инфраструктура, 2,9 млн руб. Т. 8-922-3368-992

3-комн. кв. по Сосновой, 9, 75 кв. м, 15/16 эт., хор. ремонт, ст/пакеты, туалет и ванна - кафель, вся сантехника замен., 2 з/лоджии (пластик), кух. гарнитур, стир. машина, встр. шкафы, отл. вид на р. Каму и город, дом ТСЖ, консьерж, отл. вариант для молодой семьи, 3,96 млн руб., торг. Т. 8-922-3217-589, Иван

3-комн. кв. по Уральских Танкистов, 12, 58,5/42 кв. м, 2/6 эт., б/д, пл. окна, дерев. балкон, сантехника в хор. сост., 1,95 млн руб. Т. 3-28-51, 8-922-3224-352, 8-922-6497-010

3-комн. кв. по Уральской, 5, 69,4 кв. м, 2/2 эт., хор. сост., бол. кухня и зал, комн. раздел., с/у совм. (простор., имеет собств. окно), водонагреват. бак, гардеробная, недалеко конеч. остановка, берег р. Камы, шк. №2, д/с, магазины, не рассм. ипотеку, мат. капитал, 1,59 млн руб. Т. 8-922-3112-278

3-комн. кв. по Шлюзовой, 4, 59,3 кв. м, 2/5 эт., ремонт, переплан. узакон., ст/пакеты, потолки - гипсокартон и натяж., пол - линолеум, кафель, в ванной нов. сантехника, кух. гарнитур с вар. панелью и духов. шкафом, 2 гардеробные, вся инфраструктура в шаг. доступ.: д/с, школа, магазины, больница, заезжай и живи, рассм. ипотеку, мат. капитал, 2,8 млн руб. Т. 8-922-3217-589, Иван

3-комн. кв. по Шлюзовой, 4, 60 кв. м, 5/5 эт., замен.: проводка, окна, вх. и м/к двери, пол - ламинат, натяж. потолки, с/у совм., нов. санфаянс, кафель до потолка, хор. кух. гарнитур, з/балкон, рядом поликлиники, УК, магазины, шк. №1, д/с, остановка, во дворе бол. парковка, дорога у подъезда не сквозная, нет а/трафика, подъезд с ремонтом, рассм. ипотеку, мат. капитал, 2,5 млн руб. Т. 8-922-3112-278

3-комн. кв. по Шлюзовой, 7, 52 кв. м, 5/5 эт., в оч. спокойном подъезде, угловая, солн. сторона, светлая (противоположная от подъезда), соседи только с одного края и внизу - не мешают, без долгов, 1 взр. собственник, ремонта нет, 1,8 млн руб. Т. 8-922-3112-278

3-комн. кв. по Шлюзовой, 80 кв. м, пл. окна, все центр. коммуникации, нов. строящ. элитный клубный дом, с собств. тер-рией и парковкой, тихое уют. место, 3,2 млн руб., возм. рассрочка платежа, обмен на ваше жильё. Т. 8-922-3448-844

ПОДАТЬ ОБЪЯВЛЕНИЕ В «ЧИ» ЛЕГКО! НА ЭЛЕКТРОННУЮ ПОЧТУ bochaint@chaint.ru
НА САЙТЕ chaint.ru
В ГРУППЕ ВК vk.com/chaint
В РЕДАКЦИИ ул. Мира, 1А
Объявления в текущий номер принимаются до 14:00 вторника
Купон и правила подачи объявлений на стр.16

3-комн. кв. по пр. Победы, 12, 62,8 кв. м, 5/5 эт., ремонт, вложений не треб., рассм. ипотеку, мат. капитал, 2,55 млн руб. Т. 8-922-3510-755

3-комн. кв. по пр. Победы, 20, 57,2 кв. м, 9-эт. дом, в хор. сост., ремонт в ванной и бол. комнате, утеплён. балкон с выносом, дом ТСЖ, чистый подъезд, хор. соседи, вся инфраструктура: д/с, больница, бассейн, Ледовый дворец, докум. готовы, торг, бонус - бесплатный Интернет, 2,8 млн руб. Т. 8-922-3115-175, Анастасия

3-комн. кв., 2/5 эт., тёплая, светлая, косм. ремонт, пл. окна, переплан.: с/у совм., кухня с гостиной соедин., удоб. месторасположение. Т. 8-922-3014-638

3-комн. кв., 58,5 кв. м, 4/5 эт., балкон с внутр. отделкой и ст/пакетами, 1 окно пластик, поменян стояк, счётчики, треб. ремонт, рядом р. Кама, рэбовская больница, остановки, Драмтеатр, 1,98 млн руб., торг. Т. 8-922-3123-350

4-КОМНАТНЫЕ

4 УП в п. Марковском, 11, 88 кв. м, 3/5 эт., ремонт, вх. и м/к двери поменяны, кух. гарнитур нов., нов. обои, 2 лоджии, с/у кафель, бол. прихожая и кухня. Т. 8-922-2439-469

4 УП в п. Марковском, 18, 87,5 кв. м, 5/5 эт., в хор. сост., 2 з/лоджии, 1,8 млн руб., торг. Т. 8-922-6497-785

4 УП в п. Марковском, 89 кв. м, 5/5 эт., 2 лоджии, хор. сост., только продажа, обмен не рассм., 1,8 млн руб., торг. Т. 8-906-8884-774

4 УП в п. Новом, 24, 87 кв. м, 1/5 эт., в хор. сост., 2,6 млн. руб. или обмен на кв. или дом, рассм. все предложения. Т. 8-922-6497-785

4 УП по Азина, 33, 82 кв. м, 4/9 эт., комн. изолир., ремонт, 3,8 млн руб. Т. 8-922-6497-785

4 УП по Азина, 9, 103 кв. м, 2/11 эт., турец. застр., престиж. р-н, чистая, тёплая, огром. кухня, бол. коридор, кладовка, гардеробная, с/у раздел. (кафель), нат. потолки, пол - линолеум и ламинат, встр. кухня, рядом ФОК «Импульс», лицей «Синтон», остановки, школы, д/с, 4,5 млн руб., торг или обмен на 2 УП (кроме Зари) с вашей доплатой. Т. 8-922-3123-350

4 УП по Декабристов, 28, 101 кв. м, 2/9 эт., комн. изолир., с/у раздел., 2 лоджии (1-утепл.), современ. дерев. ст/пакеты, пл. трубы, счётчики (вода, газ, э/э), ж/дверь, ремонт, 3,3 млн руб. или меняю, рассм. варианты. Т. 8-922-3150-552

4 УП по Декабристов, 5/5, 79 кв. м, 13/14 эт., сост. норм., комн. изолир., бол. кухня, с/у раздел., з/лоджия, дом ТСЖ, консьержка, 2,6 млн руб. или обмен на 2 хр. на Заре, рассм. варианты. Т. 8-922-2439-469

4 хр. по Вокзальной, район ЗАГСа, 62.7 кв. м, все в шаг. доступности: д/с, школа, больница, дет. площадка, ост., 3 эт., теплая, светлая, балкон, пл. окна, дверь Аргус, пл. трубы, счетчики на газ и воду, комнаты 8,1/17,8/9,2/10,7 кв.м, прихожая увеличена, с/л совмещ., перепланировка согласована, 2.5 млн руб. Т. 8-922-3580-028

4 хр. по Ленина, 36/1, 90 кв. м, кухня 14 кв. м, 6/6 эт., комн. изолир., бол. лоджия, треб. ремонт, 2,7 млн руб., торг. Т. 8-922-6497-785

4 хр. по Уральских Танкистов, 12, 92 кв. м, кухня 14 кв. м, 5/5 эт., в хор. сост., ремонт, 2 комн. изолир., 2 комн. проход., 2 з/лоджии, 2,6 млн руб. или меняю на 2 хр. с доплатой, рассм. все варианты - Заря, Основной, Завокзальный. Т. 8-922-2439-469

4 хр. по пр. Победы, 10, 62 кв. м, 2 эт., ремонт, 2,7 млн руб. Т. 8-922-3448-844

4-комн. кв. в Завокзальном, 71 кв. м, 7 эт., лоджия, балкон, всё в шаг. доступ. или меняю на 1-комн. кв. с доплатой. Т. 8-982-4599-115

4-комн. кв. в п. Марковский, 14, 87,5 кв. м, 2/5 эт., свободна, комн. изолир., раздел. с/у, 2 балкона, ипотека, мат. капитал, 1,5 млн руб. Т. 8-922-3093-838

4-комн. кв. в п. Марковском, 11, 86 кв. м, 4/5 эт., вх. дверь Аргус, космет. ремонт, счётчики (вода), в шаг. доступ.: д/с, школа, вся инфраструктура, 2,5 млн руб. Т. 8-922-3467-247

4-комн. кв. в п. Марковском, 14, 87,5 кв. м, 2/5 эт., свободна, комн. изолир., раздел. с/у, 2 балкона, 1,65 млн руб., ипотека, мат. капитал. Т. 8-922-3093-838

4-комн. кв. в п. Марковском, 3, 88 кв. м, 5/5 эт., удоб. планировка, 2 з/лоджии, дом ТСЖ, ремонта нет, жилое сост., 2 взр. собствен., во дворе дет. площадка, много парковоч. мест, за домом перелесок, вся инфраструктура: школа, д/с, магазины, Сбербанки, поликлиника, спорт. комплек, 1,7 млн руб., готовы к ипотеке, мат. сертификату, возм. обмен на дом в г. Чайковском. Т. 8-922-3112-278

4-комн. кв. в п. Марковском, 86 кв. м, 4/5 эт., вх. дверь Аргус, космет. ремонт, счётчики (вода), в шаг. доступ.: д/с и школа, есть вся инфраструктура, 1,9 млн руб. Т. 8-922-3467-247

4-комн. кв. по Азина, 13, 92 кв. м, 3/5 эт, немец. дом, кап. ремонт, 1 собствен., бонусом пожизненный бесплатный Интернет, 3,35 млн руб. или обмен на меньшую площадь с вашей доплатой, разумная рассрочка. Т. 8-922-3448-844

4-комн. кв. по Азина, 29, 92,3 кв. м, 3/5 эт., без ремонта, частич. замен. окна, з/балкон (пластик), хор. планировка, рассм. ипотеку, мат. капитал, обмен, 3,21 млн руб., торг. Т. 8-922-3217-589, Иван

4-комн. кв. по Азина, 3, 99,4 кв. м, 9/9 эт., немец. дом, ремонт, ст/пакеты, натяж. потолки, электрика поменяна, ванная с джакузи и туалет - кафель, 2 з/лоджии (дерев.), видеонаблюдение в доме, 3,57 млн руб. Т. 8-922-3217-589

4-комн. кв. по Азина, 92,5 кв. м, 2/5 эт., хор. сост., возм. обмен на 2-комн. кв. + 1-комн. кв. или 2-комн. кв. + доплата. Т. 8-922-3236-580

4-комн. кв. по Вокзальной, 29, 63 кв. м, 5/5 эт., панел. дом в р-не автовокзала, ремонт, пл. окна, трубы, счётчики, двери, переплан. узакон., бол. ванная, бол. кухня-столовая, встр. кухня, солн. сторона, рядом остановки, магазины, школа, д/с, сбербанк, почта, 2,19 млн руб., торг или обмен на 1-2-комн. кв. + ваша доплата. Т. 8-922-3123-350

4-комн. кв. по Вокзальной, 43, 70 кв. м, 6 эт., 2,6 млн руб. или обмен на 2-комн. кв. + доплата 900 тыс. руб. Т. 8-922-3339-980

4-комн. кв. по Вокзальной, 47, 3 эт., 67 кв. м, евроремонт, утепл. большая лоджия, новая электропроводка, пл. трубы, встр. кух. гарнитур, навесные потолки, встроенный фильтр холодной воды, можно с мебелью. Т. 8-922-3161-082

4-комн. кв. по Гагарина, 1, 100 кв. м, 6/9 эт., панел. дом, ремонт из дорогих, качеств. материалов, тёплый пол, встр. кухня, заменены м/к двери, 2 з/балкона (пластик), нов. сантехника, шкаф-купе, остаётся всё, кв. шикарная, вложений не треб., 4,8 млн руб., торг. Т. 8-922-3467-247

4-комн. кв. по Гагарина, 15, 63 кв. м, 5/5 эт., квартира-студия, кухня-столовая, заменены окна, двери, трубы, переплан. узакон., счётчики, 2,1 млн руб., торг. Т. 8-922-6457-001

4-комн. кв. по Гагарина, 15, благоустр. - на 1-комн. кв. + доплата. Т. 8-922-3525-074

4-комн. кв. по Декабристов, 28, 100 кв. м, 3 эт., 3,15 млн руб., рассм. варианты обмена с вашей доплатой. Т. 8-922-3448-844

4-комн. кв. по Декабристов, 5/1, 63 кв. м, 2 эт., пл. трубы, з/балкон, треб. ремонта, 1, 8 млн руб. Т. 8-922-3311-127

4-комн. кв. по К. Маркса, 1, 100 кв. м, объединена из двух кв., сост. среднее, 3,9 млн руб. или обмен на меньшую площадь с вашей доплатой. Т. 8-922-3448-844

4-комн. кв. по Камской, 1, 75 кв. м, 3/9 эт., хор. ремонт, натяж. потолки, пл. окна, пол ламинат, нов. м/к двери, душ. кабина, с/у совм., помен. трубы, радиаторы биметалл., 2 бол. лоджии, ост. кух. гарнитур из натур. дерева, в подъезде чисто, хор. соседи, рядом д/с, школа, магазины, площадь, отл. для семьи, 3,5 млн руб., рассм. варианты оплаты. Т. 8-922-3116-175, спец. по недвижимости Анастасия

4-комн. кв. по Камской, 3, 63,9 кв. м, 5/5 эт., свободна, 1 собствен., 2,25 млн руб., торг (за налич. расчёт) или обмен на 1 или 2-комн. кв. с доплатой. Т. 8-922-3093-838

4-комн. кв. по Ленина, 45, 62,3 кв. м, хор. сост., центр города, хор. дет.площадка. Т. 8-922-3553-607

4-комн. кв. по Советской, 11, 65 кв. м, 5/5 эт., рядом ТЦ Мега, Сбербанк, ост. в 20 шагах, поликлиника в 100 м, кухня совм. с комн., окна и балкон пластик, с выносом, на балконе пол с подогревом, ванна кафель, пл. трубы, стены ровные, м/к двери поменяны, чистая, тёплая, светлая, 2,2 млн руб., торг. Т. 8-922-3123-350

4-комн. кв. по Сосновой, 19, 100 кв. м, 3/9 эт., соединена 1-комн. и 3-комн. кв., сост. обычное, 2 с/у, 2 балкона, возм. продажа как 1-комн. и 3-комн. кв., рассм. варианты обмена, 4 млн руб. Т. 8-922-3448-844

4-комн. кв. по Сосновой, 23, в вариантовском доме, 111 кв. м, 8/9 эт., кирпич. дом, 2 с/у, 2 лоджии, бол. кухня, гардеробная, 4,4 млн руб. или меняю на 1-комн. кв. в Завокзальном, в кирп. доме + ваша доплата, рассм. варианты, докум. готовы, 1 собств., продажа без проблем. Т. 8-922-3123-350

4-комн. кв. по Строителей, 10, переплан. в 2-комн. кв. (узакон.), 66,8 кв. м, 4/5 эт., ремонт, пл. окна, отл. месторасполож., во дворе нов. дет. площадка, дет. и взр. больница, д/с, магазины, 1 собствен., 2,5 млн руб. Т. 8-922-3115-175

4-комн. кв. по Уральских Танкистов, 12, 91,6 кв. м, кухня 14,5 кв. м, отл. сост., соврем. ремонт, ст/пакеты, пол - ламинат и линолеум, комн. раздел., встр. кух. гарнитур и мебель ост. по договор., бол. з/лоджия, з/балкон (вид на задн. двор), переплан. узакон., огром. вместит. коридор, рядом вся инфраструктура: остановка, ТЦ, магазин, поликлиника, Сбербанк, школа, д/с, микрорынок, аптека, скверик, 1 собствен., порядок с докум., рассм. ипотеку, мат. капитал, жилищ. серт., обмен с доплатой на 2-комн. кв. на Заре, 3,5 млн руб. Т. 8-922-3190-900

4-комн. кв. по б-ру Текстильщиков, 10, 70,5 кв. м, 6/9 эт., не треб. вложений, 3 комн. раздел., бол. общий зал, пл. окна, з/лоджия, удоб. кухня, гарнитур остаётся, с/у раздел. (кафель), хор. вид из окон (на две стороны), бол. стоянка, рядом родник, магазин, 2,49 млн руб., рассм. ипотеку, мат. капитал. Т. 8-922-3112-278

4-комн. кв. по б-ру Текстильщиков, 19, 71,6 кв. м, 3/9 эт., хор. сост., треб. небол. ремонта, с/у совмещ. (нов. кафел, и санфаянс), кухня (нов. гарнитур), счётчики (вода, газ), з/лоджия, выгодное место, рядом д/с, шк. №8, ТЦ, остановка, родник, 2,59 млн руб., рассм. ипотеку, мат. капитал. Т. 8-922-3112-278

4-комн. кв. по пр. Победы, 10, 5/5 эт., пл. окна, балкон, в шаг. доступ.: школа, д/с, магазин. Т. 8-922-3202-659

4-комн. кв. по пр. Победы, 12/1, 61 кв. м, 5/5 эт., ремонт: пол - ламинат, натяж. потолки, ст/пакеты, з/балкон (металл), хор. вх. дверь, туалет и ванна - кафель, остаётся вся мебель и быт. техника, заезжай и живи, спальный р-н, вся инфраструктура в шаг. доступ.: школа, больница, д/с, каток, бассейн, магазины, дет. площадка, 2,8 млн руб. Т. 8-922-3217-589, Иван

4-комн. кв. по пр. Победы, 22, 81 кв. м, 9/9 эт., в торце дома (звукоизоляц., уединён.), зал и кухня объедин., встр. кух. гарнитур, 2 з/лоджии, окна на две стороны (красивые виды города и залива р. Кама), с/у раздел. (кафель), бол. водонагрев. бак (с напором воды проблем нет - у дома собств. насос для поддерж. давления), груз. лифт, удач. располож.: бол. парковка, дет. площадка, родник, сосновый бор, сквер, поликлиника, шк. №7, д/с, спорт. комплекс Темп, взр. собственники, 4,15 млн руб., рассм. ипотеку, мат. капитал. Т. 8-922-3112-278

4-комн. кв. по пр. Победы, 70 кв. м, 2/9 эт., част. ремонт (ламинат, натяж. потолки, пл. окна), встр. кухня, пол плитка (подогрев), с/у совмещ., счётчик (вода, газ), 2 з/балкона, 3,2 млн руб. Т. 8-922-3467-247, Марина

4-комн. кв. по Мира, 2/1, 2 эт., 60 кв. м, переплан. в 3-комн. кв., докум. оформлены, хор. ремонт, 2,8 млн руб. Т. 8-922-3384-827

4-комн. кв., ТСЖ, качеств. паркет, евроразводка электрики, с/у раздел., косм. ремонт, 1 собствен. Т. 8-919-4824-267

КГТ И МАЛОСЕМЕЙКИ

КГТ в п. Марковский, 62, 38 кв. м, 4/5 эт., с/у в кв., 650 тыс. руб. Т. 8-922-6497-785

КГТ в п. Марковском, 36 кв. м, 5/5 эт., с/у и ванна в кв., 750 тыс. руб. Т. 8-922-6497-785

КГТ по Вокзальной, 1/5, 18 кв. м, 4/5 эт., ремонт, заменена проводка, натяж. потолок, линолеум, пл. окно, мебель можем оставить, из окна вид на лес, подъезд в хор. сост., добрые и не шумные соседи, рассм. мат. капитал, без торга, 650 тыс. руб. Т. 8-922-3112-278

КГТ по Вокзальной, 13,1 кв. м, с/у, кухня на 2 хоз., в комн. космет. ремонт, 530 тыс. руб. Т. 8-922-3467-247

КГТ по Кабалевского, 24, 13,5 кв. м, 1/5 эт., ремонт, замен. проводка, пл. окно, двойная дверь, нат. потолок, кух. гарнитур, угл. шкаф, в ванной хор. санфаянс, кафель, счётчики (вода) поверен., 1 собствен., 640 тыс. руб., без торга, рассм. ипотеку, мат. капитал или обмен на 1-комн. кв. или м/с в п. Новом, с нашей доплатой. Т. 8-922-3112-278

КГТ по Кабалевского, 24, 18,1 кв. м, 4/5 эт., ремонт, окно замен., двойная вх. дверь, в кух. блоке встр. тумба для посуды и приготов. пищи, мойка, с/у совм. (новый санфаянс, плитка до потолка); рядом центр. стадион, магазины, остановка, взр. собствен., рассм. ипотеку, мат. капитал, 780 тыс. руб., без торга. Т. 8-922-3112-278

КГТ по Кабалевского, 24, 22 кв. м, 4/5 эт., переплан. узакон., пл. окна, пл. трубы, счётчики, пол - ламинат, 1 собств., 750 тыс. руб. Т. 8-922-3093-838

КГТ по Кабалевского, 26, 12,5 кв. м, 3/5 эт., не угловая, ремонт, пл. окно, пл. трубы, счётчики (воду, э/э), докум. готовы, 1 собствен. Т. 8-922-6490-336

КГТ по Кабалевского, 26, 13 кв. м и 24 кв. м, в хор. сост., обе на 4 эт., дом кирп., рядом стадион, пляж, парк, шк. №9, центр города, всё в шаг. доступ. или меняем на 2 хр. на Основном, обязательно с балконом. Т. 8-922-2439-469

КГТ по Кабалевского, 26, 18,5 кв. м, 2/5 эт., отл. сост., тёплый кирп. дом, не угловая, ремонт, пол - линолеум, пл. окно, ж/дверь, полноценная ванна, туалет (кафель), пл. трубы, нов. э/счётчик, солн. сторона, рядом пляж, стад. Центральный, остановка, рассм. ипотеку, мат. капитал, докум. готовы, 1 собствен., 750 тыс. руб. Т. 8-922-3123-350

КГТ по Кабалевского, 28, 12.7 кв. м, 4/5 эт., солн. сторона, санузел в кафеле, душ, пл. трубы, новое пластиковое окно, новая дверь Аргус, косметический ремонт, 700 тыс. руб., торг, или меняю на 1-комн. кв. в б/д на Основном, с доплатой. Т. 8-922-6456-172

КГТ по Кабалевского, 28, 17 кв. м, 3 эт. Т. 3-28-51, 8-922-3224-352, 8-922-6497-010

КГТ по Кабалевского, 28, 18 кв. м, 5/5 эт., ремонт, пл. окно, пол линолеум, ж/дверь, 1 собственник или меняю на большую м/с на Основном, кроме 1 эт., с балконом. Т. 8-922-2439-469

КГТ по Кабалевского, 28, 22,9 кв. м, 2/5 эт., 2 комн., ремонт, пл. окна, с/у, душевая, трубы помен., счётчики (вода, э/э), бол. прихожая, пол линолеум, нов. ж/дверь, 1 собствен., чистая продажа, 860 тыс. руб. Т. 8-922-2439-469

КГТ по Кабалевского, 30, 19 кв. м, 4/5 эт., пл. окно, хор. сост., свободна, 680 тыс. руб. или меняем на 1 хр. или 2 хр. с доплатой. Т. 8-922-6497-785

КГТ по Кабалевского, 30, 19 кв. м, 4/5 эт., с/у в кв., в хор. сост., ремонт в подъезде, 700 тыс. руб., торг. Т. 8-922-6497-785

КГТ по Ленина, 65/1, 16,5 кв. м, 7/9 эт, пл. окно, вода в комнате, с/у на 2 комнаты, вид на р. Каму. Т. 8-922-3090-154

КГТ по Ленина, 65/1, 25 кв. м, 1/9 эт., хор. сост., кухня, с/у в кв., 900 тыс. руб. или обмен на 2 УП с нашей доплатой. Т. 8-922-6497-785

КГТ по Шлюзовой, 8, 18 кв. м, 1/6 эт., ремонт, пл. окно, с/у в кв., 620 тыс. руб. Т. 8-922-6497-785

ККТ 12 кв. м. Т. 8-922-6448-023

ККТ Приморскому б-ру, 59, 11,7 кв. м, 3/5 эт., прод. с меб., нов. эл/проводка, эл/счётчик, центр города, 1 собств., 370 тыс. руб., мат. капитал. Т. 8-922-3093-838, агент по недвижимости Владимир

ККТ в п. Новый, ул. Строителей, 7, 12,2 кв. м, 4/5 эт., дом в центре посёлка, возле администрации, рядом вся инфраструктура: поликлиника, д/с, школы, банк и почта, магазины, бол. парковка, остановка; чистый подъезд, большой холл на этаже, в секции 4 комн. (живут в двух), места общ. пользования в хор. сост., оч. чисто, убрано, есть туалет, душ, комн. для умывания, кух. блок, общ. балкон, в комн. свой балкон (дверь и окно помен.), взр. собственники, 540 тыс. руб., рассм. ипотеку и мат. капитал. Т. 8-922-3112-278

ККТ в центре города, 17,3 кв. м, 3/3 эт., балкон, ремонт + з/у по Суколде, 14 соток, дом, баня, надвор. постр., все посадки, школа, д/с, остановка в 10 минутах. Т. 8-965-5746-555

ККТ в центре города, 17,3 кв. м, 3/3 эт., з/балкон, ремонт, спок. соседи, центр города, школы, д/с, больница, автовокзал в шаг. доступ. Т. 8-965-5746-555

ККТ по Вокзальной, 1/4, 13 кв. м, 3/5 эт., в хор. сост., вход. ж/дверь, вода подведена в комн., 420 тыс. руб. Т. 8-922-6497-785

ККТ по Вокзальной, 1/5, 13 кв. м, 5/5 эт., треб. космет. ремонт, 440 тыс. руб. Т. 8-922-6497-785

ККТ по К. Маркса, 25, 12,5 кв. м, 3 эт., пл. окно, 1 собствен., в секции и подъезде чисто, соседи спокойные, докум. готовы, 430 тыс. руб., торг. Т. 8-922-2439-469

ККТ по К. Маркса, 25, 12,7 кв. м, можно за мат. капитал. Т. 8-922-6452-845

ККТ по К. Маркса, 25, 13 кв. м, 3/5 эт., приличная секция, чистая кухня, окно во двор, рассм. мат. капитал, 480 тыс. руб. Т. 8-922-3112-278

ККТ по К. Маркса, 32, 10,6 кв. м, 3/3 эт., хор. сост., нов. обои, нов. ж/дверь Аргус, 420 тыс. руб., торг. Т. 8-922-6497-785

ККТ по К. Маркса, 32, 12 кв. м, балкон, в секции чисто, соседи хор., спокойные, 450 тыс. руб., торг. Т. 8-922-2439-469

ККТ по К.Маркса, 3/1, 3/9 эт., пл. окно, в хор. сост., 450 тыс. руб., возм. торг. Т. 8-922-2439-469

ККТ по Кабалевского, 23 кв. м, в отл. сост., ремонт, оч. светлая, чистая, переплан. узакон., душ. кабина и с/у в комн., вся инфраструктура рядом: магазины, бассейн, центр. площадь, 850 тыс. руб. Т. 8-922-3116-175

ККТ по Ленина, 20, 14 кв. м, 2/3 эт., центр города, рядом площадь с поющим фонтаном, 1 эт. дома коммерческий (жилых только два - меньшее число соседей), в хор. сост., ремонт, нов. проводка с эл/счётчиком, пл. окно, рассм. ипотеку, мат. капитал, 480 тыс. руб. Т. 8-922-3112-278

ККТ по Ленина, 65/1, 11.3 кв. м, 4/9 эт., ремонт, пл. окно, пол - линолеум, вода подведена в комн., с/у на 2 комн., свободна, 500 тыс. руб. Т. 8-922-6497-785

ККТ по Приморскому б-ру, 19, 10 кв. м, 3/3 эт., 400 тыс. руб. или обмен на большее жильё с доплатой. Т. 8-922-6497-785

ККТ по Приморскому б-ру, 19, 12,7 кв. м, 3/3 эт., без ремонта, 400 тыс. руб. Т. 8-922-2439-469

ККТ по Приморскому б-ру, 19, 13 кв. м, 3/3 эт., 450 тыс. руб. или обмен на большее жильё с доплатой. Т. 8-922-6497-785

ККТ по Приморскому б-ру, 19, 16,6 кв. м, 3/3 эт., з/балкон, 2 окна в комн., угловая, дом кирп. тёплый, секция чистая, живут в двух кв., на кухне косм. ремонт, 1 взр. собствен., рассм. мат. кап., 590 тыс. руб. Т. 8-922-3112-278

ККТ по Приморскому б-ру, 19, 17 кв. м, 3/3 эт., бол. з/балкон, ремонт, пл. окно, оч. чистая секция, порядочные соседи, ремонт в ванной и на кухне, 500 тыс. руб. или меняем на 1 хр. на Основном, с доплатой. Т. 8-922-6497-785

ККТ по Приморскому б-ру, 59, 11 кв. м, 3/4 эт., дом кирп., пл. окно, нов. счётчик, стены подготов. под оклейку обоев, с/у и кухня общие, 350 тыс. руб., торг, рассм. мат. капитал. Т. 8-922-3123-350

ККТ по Приморскому б-ру, 59, 12,4 кв. м, 2/3 эт., пл. окно, пол линолеум, кухня, с/у, секция чистая, хор. соседи, 450 тыс. руб. Т. 8-922-2439-469

ККТ по Приморскому б-ру, 59, 2/4 эт., 2 комн.: 12 и 17 кв. м, в отл. сост., ремонт, бол. комн. с з/балконом, пл. окна, линолеум, в секции чистота и порядок,. проживают все собственники, квартирантов нет, 450 и 680 тыс. руб. соответственно. Т. 8-922-2439-469

ККТ, 12,7 кв. м, 3/3 эт., ж/дверь, пл.окно, ремонт, 1 собствен., свободна, рассм. ипотеку, мат. капитал, 450 тыс. руб., торг. Т. 8-922-2460-781, 8-922-2432-763

Квартира в общ. на Основном, ремонт, 480 тыс. руб. Т. 8-922-3033-052

Квартира по Боровой, 22, 33,7 кв. м, в 3-кв. доме, печ. отопл., центр. водоснаб., з/у, баня, 1 собствен., 1,2 млн руб. Т. 8-922-3093-838

Квартира-студия 18 кв. м, Дружба, 3/9 эт., дом переведён в жилой фонд, хор. ремонт, красивый вид из окна, с/у на 2 хоз., сосед в возрасте, живёт сам, кухня и шкаф-купе остаётся, 850 тыс. руб. Т. 8-922-3112-278

Квартиры по Декабристов, 36: 1-комн. кв., 36 кв. м, 1,494 млн руб.; 1-комн. кв., 42 кв. м, 1,722 млн руб.; 2-комн. кв., 56 кв. м, 2,268 млн руб.; 2-комн. кв., 60 кв. м, 2,45 млн руб. Т. 8-922-3123-350

Коммуналка по Приморскому б-ру, 59, 12 кв. м, 3 эт., с меб., 350 тыс. руб. Т. 89222414943

Комната в общ. Молодость, 11квм 9 эт., вода в комн., нов. лифт, рассм. ипотеку, мат. капитал, 450 тыс. руб., скидка за нал. расчёт. Т. 8-922-3667-489

Комната в общ. по Ленина, 81, 19 кв. м, с/у, душ, Интернет, ремонт, 780 тыс. руб. или меняю на 1-комн. кв. с моей доплатой, рассм. любые варианты. Т. 8-922-3766-976

Комната в п. Марковском, 16 кв. м, 2 эт., лоджия, с/у, ванна, мебель, 300 тыс. руб., торг. Т. 2-58-68, 8-922-3411-630, 8-922-3250-959

Комната в п. Новый, 13 кв. м, 5/5 эт., 400 тыс. руб., можно мат. кап. Т. 8-922-3097-152, Александр

Комната в с. Б. Уса, по Советской, 18 кв. м, 2/2 эт., многокв. бревенч. дом, печ. отопл., 150 тыс. руб. Т. 8-922-6497-785

Комната по Вокзальной, 1/4, 12,7 кв. м, 3 эт., нов. вх. ж/дверь, в секции чисто, в комн. ТВ, 1 собствен., докум. готовы, 450 тыс. руб., есть возм.выкупить сосед. комн. (17,7 кв. м). Т. 8-922-3150-552

Комната по Вокзальной, 1/4, 17,7 кв. м, 3 эт., провед. вода, нов. вх. ж/дверь, в секции чисто, в комн. ТВ, 1 собствен., докум. готовы, 500 тыс. руб., есть возм. выкупить сосед. комн. (12,7 кв. м). Т. 8-922-3150-552

Комната по Вокзальной, 1/4, 4/5 эт., в комн. вода, эл/счётчик (день/ ночь), пл. окно. Т. 8-929-2307-500, 8-912-5907-451

Комната по Вокзальной, 1/5, 13,1 кв. м, 5/5 эт., общий балкон, с/у раздел. (на 2 хоз.), есть возм. провести коммуникации в комн., дом в сосновом бору у порта, рядом: поликлиника №5, д/с, хоккейная коробка, берег р. Кама, 450 тыс. руб., рассм. ипотеку, мат. капитал. Т. 8-922-3112-278

Комната по К. Маркса, 3/1, 11,3 кв. м, 9/9 эт., хор. сост., пол линолеум, нов. дверь, соседи спокойные, 1 собствен., 350 тыс. руб. Т. 8-922-2434-469

Комната по К. Маркса, 3/1, 11,7 кв. м + отдел. кухня 8 кв. м, 9/9 эт., в подъезде ремонт, нов. лифт, 1 собствен., 430 тыс. руб., мат. капитал, ипотека. Т. 8-922-3093-838

Комната по К. Маркса, 3/1, 9 эт., с меб. и быт. техникой, нов. дверь, пл. окно, счётчики, нов. лифт, ремонт в подъезде, 400 тыс. руб. Т. 8-922-1155-150

Комната по К. Маркса, 3/1, в 4-комн. кв., 11,5 кв. м, 6/9 эт., в хор. сост., бол. квадрат. секция с балконом, на ней выделено отдел. место для приёма пищи, есть кух. блок, ванная комн., с/у, окно помен., рядом остановка, центр. стадион, спорткомплекс Буревестник (с бассейном), пляж, рассм. мат. кап., 460 тыс. руб. Т. 8-922-3112-278

Комната по Комсомольской, 2/2, 26 кв. м, 1/1 эт., без ремонта, есть полнопрофильный подвал такого же размера, небол. участок с баней, рассм. обмен на жильё большей площади с нашей доплатой, 1 взр. собствен., к ипотеке и мат. капиталу готовы, 900 тыс. руб. Т. 8-922-3112-278

Комната по Ленина 20, 13,2 кв. м, 3/3 эт., ремонт, пл. окно, нов. радиатор отопл., ж/дверь, звукоизоляция, гидроизоляция, в комн.: вода, мойка, душ. кабина, 515 тыс. руб. Т. 8-922-6407-274

ПОДАТЬ ОБЪЯВЛЕНИЕ В «ЧИ» ЛЕГКО! >222-68 КРУГЛОСУТОЧНО (SMS/ЗВОНОК) 8-922-3122-226
Объявления в текущий номер **принимаются до 14:00 вторника**
Купон и правила подачи объявлений **НА СТР.16**

Комната по Ленина, 63/2, 18 кв. м, 2 эт., ст/пакет, с/у на 3 кв., хор. соседи, 600 тыс. руб., небол. торг. Т. 8-919-4861-729

Комната по Ленина, 65/1, 11,3 кв. м, 4/9 эт., в комн. вода, встр. кух., пл. окно, вх. ж/дверь, с/у на 2 хоз., туалет и душ, соседи семейные, рядом инст. физ-ры, ТЦ, магазины, остановка, 480 тыс. руб., торг или обмен на КГТ или м/с с нашей доплатой. Т. 8-902-7953-004

Комната по Ленина, 65/1, общ. Дружба, 16,4 кв. м, 5/9 эт., туалет, ванна, прихожая общие на 2 комн., пл. окна, вх. ж/дверь, 1 собствен, удач. месторасполож.: набережная, вузы, школы, д/с, магазины в шаг. доступ., 560 тыс. руб. Т. 8-922-3190-900

Комната по Ленина, 79, общ. Алые Паруса, 17 кв. м, 1/5 эт., на берегу Камы, много парковоч. мест, неподалёку Индустриальный колледж, ТЦ Джамбо, возм. мат. капитал, обмен на а/м, 630 тыс. руб. Т. 8-922-3112-278

Комната по Ленина, 81, общ. Химик, 18,4 кв. м, 3/5 эт., не угловая, светлая, пл. окно, в хор. сост., в комн. ванная, переплан. узакон., вся инфраструктура в шаг. доступ., рядом ТК Джамбо, 1 собствен., докум. готовы, отл. вариант для молодой семьи, продажа с мебелью, 680 тыс. руб. Т. 8-922-3115-175, Анастасия

Комната по Ленина, 81, общ. Химик, 19,2 кв. м, 3/5 эт., кирп. дом, в комн. ванна, туалет (узаконено), пл. трубы, счётчики, рядом р. Кама, училища, магазин, ТЦ Джамбо, рассм. ипотеку, мат. капитал, 650 тыс. руб., возм. рассрочка. Т. 8-922-3123-350

Комната по Мира, 1/2, 12 кв. м, 3/5 эт., светлая, уют., влож. не треб., с/у и ванная разд. на 2 хоз., сантехника нов., кухня 10 кв. м, вся инфраструктура в шаг. доступ., дом на берегу Камы, замечат. место для отдыха, соседи хор. приветливые люди, 580 тыс. руб. Т. 8-922-3217-589, Иван

Комната по Приморскому б-ру, 38, 17 кв. м, душ. кабина, хол. и гор. вода, эл/плита, пл. окно, 1 собствен., 580 тыс. руб. Т. 8-922-3368-992

Комнату по Ленина 65/2, общ. Молодость, 11 кв. м, 8/9 эт., туалет, ванна, прихожая общие, 1 собствен., удач. месторасполож.: набережная, вузы, школы, д/с, магазины в шаг. доступ., 350 тыс. руб., рассм. мат. капитал. Т. 8-922-3093-838, агент по недвиж. Владимир

М/с 14/23,8 кв. м, 1 эт, хор. ремонт - нат. потолки, нов. вх. двери, встр. кухня и шкаф в прихожей, пл. окна, счетчики, без балкона, 950 тыс. руб., торг. Т. 8-922-3118-231

М/с в п. Новом, 18, 36 кв. м, 5/5 эт., в хор. сост., 1 млн руб. Т. 8-922-6497-785

М/с в п. Новый, 36 кв. м, кухня 8 кв. м, 4 эт., без ремонта, замен. трубы, в зале ст/пакет, выход на лоджию через кухню, в подъезде ремонт, домофон. Т. 8-922-3061-945

М/с в п. Новый, ул. Строителей, 15, 27,6 кв. м, 5/5 эт., в хор. сост., з/балкон, пл. окна, нов. ж/дверь, натяж. потолок, в ванной и кухне кафель, 1 собствен., докум. готовы, или обмен на 2-комн. кв. с нашей доплатой, 900 тыс. руб., торг. Т. 8-922-2439-469

М/с на Заре, 30 кв. м, 3 эт., хор. сост., солн. сторона, балкон и кладовка, докум. готовы, рассм. ипотеку, мат. капитал, 1,3 млн руб. Т. 8-922-3609-434

М/с на Заре, 4/5 эт., ремонт, 1,2 млн. руб. или меняю на квартиру в г. Ижевске с доплатой. Т. 8-963-5497-215

М/с по Вокзальной, 35А, 29,5 кв. м, 5/5 эт., с мебелью, с/у совм., пл. трубы, хор. соседи, вся инфраструктура в шаг. доступ., 1,15 млн руб. Т. 8-922-3368-992

М/с по Вокзальной, 35а, 30 кв. м, 1/5 эт., хор. сост., пл. окна, пл. трубы, счётчики, ж/дверь Аргус, кв. свободна, никто не прописан, докум. готовы, 1,05 млн руб. Т. 8-922-2439-469

М/с по Вокзальной, 53, 29,7 кв. м, 5/5 эт. Т. 8-912-9834-020

М/с по Вокзальной, 55, 14/24 кв. м, 3 эт., недорого, ипотека, мат. капитал, варианты. Т. 8-902-4747-597

М/с по Вокзальной, 55, 23 кв. м, 2/5 эт., без ремонта, балкон небол., с/у совм., рядом остановка, д/с, шк. №11, 1 взр. собствен., рассм. ипотеку, мат. кап., 880 тыс. руб., торг. Т. 8-922-3112-278

М/с по Гагарина, 16, 30 кв. м, 4/5 эт., тёплая, не угловая, з/балкон, рассм. ипотеку, мат. капитал, 950 тыс. руб. Т. 8-922-3417-085

М/с по Гагарина, 35, 4/5 эт., пл. окна, з/балкон, нов. дверь, счётчики, нов. сантехника, солн. сторона, чист. подъезд после ремонта, отл. соседи, 1 млн руб. Т. 8-922-3003-531

М/с по Декабристов, 1/1, 22 кв. м, 4/5 эт., пл. окна, нов. проводка, выровнены стены, бол. балкон, ремонт в ванной и на кухне, нов. вх. дверь, 1 млн руб. или меняем на 1-комн. кв. или 2 хр. с доплатой. Т. 8-922-6497-785

М/с по Декабристов, 1/1, 28,7 кв. м, 3/5 эт., тёплая, уютная, без балкона, окна ПВХ, счётчики (вода, газ), пол - ламинат, заезжай и живи. Т. 8-922-3087-074

М/с по Декабристов, 1/1, 31,6 кв. м, 3/5 эт., тёплая, угловая, без балкона, пл. окна, дверь двойная (дерев. + мет.), счётчики, 1,1 млн руб. Т. 8-922-3242-734

М/с по Декабристов, 1/2, 30 кв. м, 3 эт., светлая, чистая, космет. ремонт, нов. пл. окна, бол. з/балкон, хор. соседи, 1,25 млн руб. Т. 8-922-3368-992

М/с по Декабристов, 11, 21,7 кв. м, 7 эт., хор. сост., 850 тыс. руб., торг. Т. 8-932-3350-058

М/с по Декабристов, 11, 22,2 кв. м, 5/5 эт., кв. треб. ремонта, балкон, 820 тыс. руб., торг или обмен на 1 УП, желат. на Уральской, кроме 1 эт. Т. 8-922-2439-469

М/с по Декабристов, 11, 29,8 кв. м, 5/5 эт., панел. дом, пл. окна, балкон не застеклен, с/у совм., 999 тыс. руб. Т. 8-922-3467-247, Марина

М/с по Декабристов, 11, 30 кв. м, 1/5 эт., в хор. сост., светлая, чистая, 1 собствен., 1 млн руб. Т. 8-922-2439-469

М/с по Декабристов, 11, 30 кв. м, 1/5 эт., чистая, светлая, свободна, никто не прописан, докум. готовы к продаже, 1 собствен., 1 млн руб. Т. 8-922-2439-469

М/с по Декабристов, 13, 21,7/12/6 кв. м, 2/5 эт., хор. сост., пл. окна, эл/плита, 880 тыс. руб. Т. 8-922-6418-185

М/с по Ленина, 83, 30 кв. м, 3/5 эт., ремонт, цена договор. Т. 8-922-3000-272

М/с по Мира, 32, 23 кв. м, 3/5 эт., з/балкон, хор. сост., 900 тыс. руб. Т. 8-922-6497-785

М/с по Советской, 10, 21,7 кв. м, 5/5 эт., светлая, косм. ремонт, ст/пакеты, свободна. Т. 8-922-3310-704

М/с по Советской, 2/1, 30 кв. м, ремонт. Т. 8-922-3321-004

М/с по Советской, 26, 32 кв. м, 2/5 эт., без балкона, двери замен., счётчики, нов. сантехника, вложений не треб., чист. подъезд, отл. соседи, 1,2 млн руб. Т. 8-922-3003-508

1.3 КУПЛЮ

1 УП в любом районе города. Т. 8-922-6497-785

1-2-комн. кв. в Завокзальном, желат. на 2-3 эт., наличный расчёт. Т. 8-922-3150-552

1-комн. кв. в любом р-не, кроме Зари, 2 эт., с балконом, 1,15 млн руб., наличными. Т. 8-922-3368-992

1-комн. кв. в р-не шк. №10, 1 эт., можно без ремонта, СРОЧНО! Т. 8-922-3093-838

1-комн. кв. за налич. расчёт, деньги сразу, рассм. любые варианты, СРОЧНО! Т. 8-922-3123-350

1-комн. кв. или м/с на Основном. Т. 8-922-3123-350, 8-922-3448-844

1-комн. кв. на Основном или в Завокзальном, 35 кв. м и больше, за наличку, до 1,8 млн руб. Т. 8-922-3368-992

1-комн. кв. на Основном, без ремонта, деньги сразу. Т. 8-922-3368-992

1-комн. кв. на Основном, до 3 эт., с балконом, до ,5 млн руб., наличными. Т. 8-922-3150-552

2 КП на Заре, без посредников. Т. 4-86-74, 8-922-3353-128

2 УП в Завокзальном, хор. ремонт, за налич. расчёт, СРОЧНО! Т. 8-922-3093-838

2 УП на Заре, не выше 5 эт., за налич. расчёт, СРОЧНО! Т. 8-906-8884-774

2 УП с ремонтом, за нал. расчёт, 1-комн. кв. на Основном, в Завокзальном, СРОЧНО! Т. 8-922-3093-838

2 хр. на Основном, ипотека. Т. 8-922-6497-785

2-комн. кв. без ремонта, кроме крайних эт., за наличный расчёт, СРОЧНО! Т. 8-922-3368-992

2-комн. кв. в Завокзальном, ремонт, 2,2 млн руб. Т. 8-922-3368-992

2-комн. кв. на Заре, без ремонта, кроме 1 и последнего эт., до 1,6 млн руб. Т. 8-922-3150-552

2-комн. кв. на Заре, налич. расчёт, СРОЧНО! Т. 8-922-3093-838

2-комн. кв. на Основном, по цене 85-90 % от рыночной стоимости, наличка. Т. 8-922-3368-992

2-комн. кв. на Основном. Т. 8-922-3123-350, 8-922-3448-844

2-комн. кв. по Вокзальной, желат. на 2-3 эт., наличный расчёт. Т. 8-922-3150-552

2-комн. кв. по Ленина, К. Маркса, 2-3 эт., за нал. расчёт. Т. 8-922-3093-838

2-комн. кв. с ремонтом, за наличный расчёт и 1-комн. кв., можно без ремонта, СРОЧНО! Т. 8-922-3093-838

3 УП на Заре, за 2,1 млн руб., послед. эт. не предлагать. Т. 8-922-3261-122

3-4-комн. кв. в любом районе города, без ремонта, недорого. Т. 8-922-3448-844

3-4-комн. кв. в р-не шк. №4 или №9. Т. 8-922-6497-785

3-4-комн. кв. на 2-3 эт., по Ленина или Вокзальной, возм. обмен на 2-комн. кв. + доплата. Т. 8-922-3150-552

3-комн. кв. на Основном, в р-не шк. №10, в отл. сост., кроме первого и последнего эт., за налич. расчёт. Т. 8-922-3093-838

3-комн. кв. на Уральской, в р-не школы №12, до 2 млн руб. Т. 8-922-3150-552

4-комн. кв. на Заре, можно без ремонта. Т. 8-922-3093-838

4-комн. кв. на Уральской, вблизи остановки. Т. 8-922-3448-844

КГТ. Т. 8-922-3123-350, 8-922-3448-844

ККТ или КГТ, больше 14 кв. м, 400 тыс. руб. Т. 8-922-3112-278

ККТ, 400 тыс. руб., мат. капитал. Т. 8-922-6497-785

ККТ, за нал. расчёт. Т. 8-922-3093-838

М/с на Основном, ипотека, 800 тыс. руб. Т. 8-922-6497-785

М/с 22 кв. м или КГТ на два окна (угловая), желат. 1 или 2 эт., 750 тыс. руб. Т. 8-922-3112-278

М/с за налич. расчёт, деньги сразу, рассм. любые варианты, СРОЧНО! Т. 8-922-3123-350

М/с или 1-комн. кв. в Завокзальном, расчёт наличными. Т. 8-922-6433-193

М/с на Основном, 30 кв. м, за наличку, до 1 млн руб., деньги сразу. Т. 8-922-3123-350

Срочный выкуп квартир по цене 85-90 % от рыночной стоимости, деньги сразу. Т. 8-922-3123-350

1.4 СДАМ

КВАРТИРЫ
Т. 8-922-3051-117, 8-922-3118-779

КВАРТИРЫ посуточно
Т. 8-922-3425-860

1 УП по Кабалевского, 24/1, 54 кв. м, 9/9 эт., элитный дом, отл. ремонт, мебель и техника, 20 тыс. руб. Т. 8-922-3093-838

1 УП по Сиреневому б-ру, 9, 37 кв. м, 5/5 эт., простор., на длит. срок, с меб. и техникой, бол. лоджия, с/у совм. (кафель), 10 тыс. руб./мес. + счётчики, договор аренды 3000 руб. Т. 8-922-3093-838

1-комн. кв. (студия) в п. Новый, ремонт, с меб. и техникой, семейным, порядочным, без животных, на длит. срок, 5 тыс. руб./мес. + к/у + счётчики. Т. 8-922-3311-127

1-комн. кв. в п. Новый, д. 30, на длит. срок, без меб. Т. 8-922-6845-564

1-комн. кв. в р-не шк. №10, 18 кв. м, 3 эт., на длит. срок, меб., встр. кухня, 7 тыс. руб./мес. + счётчики, предоплата. Т. 8-922-3282-515

1-комн. кв. на Основном, 3 эт., в р-не дет. поликлиники, з/балкон, без меб., на длит. срок, 8 тыс. руб./мес. + вода, э/э. Т. 8-908-2625-719

1-комн. кв. на Основном, за ПФР, 5 эт., с меб., на длит. срок, 6 тыс. руб./мес. + к/у. Т. 8-982-4420-952, после 15:00

1-комн. кв. по Вишнёвой, 39, 4 эт., ухож., тёплая, с меб., желат. молодой паре или одинокому чел., без животных, на длит. срок. Т. 8-922-6432-079

1-комн. кв. по Вокзальной, 43, ремонт, част. с меб., на длит. срок, 12 тыс. руб./мес. Т. 8-922-6454-774

1-комн. кв. по Гагарина, 7, 39 кв. м, встр. кух. и прихожая, 8 тыс. руб./мес. + к/у + предоплата. Т. 8-982-2483-632

1-комн. кв. по Декабристов, 1/1, 4 эт., чистая, соседи тихие, подъезд чистый, на длит. срок, 5,5 тыс. руб./мес. + к/у. Т. 8-922-3445-158

1-комн. кв. по Декабристов, 5/6, 35 кв. м, 2/5 эт., ремонт от застр., на длит. срок, 7 тыс. руб./мес. + к/у. Т. 8-922-2442-222

1-комн. кв. по К. Маркса, 9, с меб., на длит. срок, 6 тыс. руб./мес. + к/у + счётчики (э/э, вода). Т. 8-922-2411-119

1-комн. кв. по Ленина, 48, 2 эт., без меб., на длит. срок, 8 тыс. руб./мес. + счётчики. Т. 8-909-1030-877

1-комн. кв. по Мира, 17, на длит. срок, част. с меб., 6,5 тыс. руб./мес. + э/э. Т. 8-922-3583-182

1-комн. кв. по Мира, 33, без меб., на длит. срок, 7,5 тыс. руб./мес., всё включено. Т. 8-922-3023-982

1-комн. кв. по Мира, 33, на длит. срок, без меб., 7,5 тыс. руб./мес., всё включено. Т. 8-922-3023-982

1-комн. кв. по Нефтяников, 8, на длит. срок, газ. плита, вод. отопл., вода, туалет на ул., из меб.: один шкаф, 1,5 тыс. руб./мес. + свет. Т. 8-922-3611-006, после 21:00

1-комн. кв. по Советской, 18, 2 эт., без меб., на длит. срок, 7 тыс. руб./мес. + счётчики. Т. 8-922-3000-887

1-комн. кв. по Советской, 30/1, 5 эт., на длит. срок, с меб., 10 тыс. руб./мес. + счётчики, агент. договор 3000 руб. Т. 8-922-3093-838

1-комн. кв. по Советской, 30/1, 5/9 эт., есть всё, на длит. срок, чистоплотным, без животных, все рядом, 9,5 тыс. руб./мес. + счётчики (э/э, вода), залог 5 тыс. руб. Т. 8-902-6323-757

1-комн. кв. по Советской, 9, 5/5 эт., без меб., на длит. срок, 7 тыс. руб./мес. + счётчики, агент. договор 3 тыс. руб., ключи в день подписания договора, СРОЧНО! Т. 8-922-3093-838

1-комн. кв. по Советской, 9, 5/5 эт., на длит. срок, без меб., 7 тыс. руб./мес. + счётчики, агент. договор. Т. 8-922-3093-838

1-комн. кв. по Советской, 9, без мебели, на длит. срок, 5/5 эт., 7 тыс. руб./мес. + счётчики, агентский договор 3 тыс. руб., ключи в день подписания договора, СРОЧНО! Т. 8-922-3093-838

1-комн. кв. по Сосновой, 8, 37 кв. м, на длит. срок, с меб., 8 тыс. руб. + к/у. Т. 8-922-3368-992

1-комн. кв. по Шлюзовой, 7, 2/5 эт., тёплая, солнечная, на длит. срок, центр Уральской, рядом остановки, магазины, больницы, д/с, 7 тыс. руб./мес. + счётчики. Т. 8-902-6323-757

2 УП в Завокзальном, 47,6 кв. м, 1/9 эт., чистая, з/лоджия, встр. шкаф, нов. двери, пл. окна, на длит. срок, без животных, 9 тыс. руб./мес. + счётчики. Т. 8-922-1155-150

2 УП по Азина, 7, нем. застр., с меб., на длит. срок, 8 тыс. руб./мес. + к/у. Т. 8-922-6454-456

2 УП по пр. Победы, 22, част. с меб., 12 тыс. руб./мес. Т. 8-922-3012-132

2 хр. по Приморскому б-ру, 45, 43 кв. м, 2/3 эт., пл. окна, комн. проход., сред. сост., 8000 руб./мес. + счётчики. Т. 8-922-6497-785.

2-комн. кв. в Завокзальном, 10 тыс. руб./мес. + к/у. Т. 8-922-3053-767

2-комн. кв. в Завокзальном, 3 эт., нов. кирп. дом, ТСН, ремонт, з/лоджия, з/балкон, встр. кухня и прихож., водонагреватель, на длит. срок, возм. с послед. выкупом, без животных, дорого. Т. 8-922-3172-297

2-комн. кв. в центре, на длит. срок, с меб., 11 тыс. руб./мес. Т. 8-922-6405-341

2-комн. кв. в центре, пл. К. Маркса, комн. раздел., пл. окна с решётками, ж/дверь, с меб., на длит. срок, желат. семейным, 11 тыс. руб./мес. + счётчики (вода, э/э). Т. 8-922-3411-213

2-комн. кв. на Основном, за Драмтеатром, на длит. срок, хор. сост., нов. сантехника, из мебели: небол. кух. гарнитур, шкаф (комн. без меб.), 9 тыс. руб./мес. + к/у. Т. 8-919-7048-794

2-комн. кв. на Основном, хор. сост., на длит. срок, почти без меб., семье, можно с детьми, 8 тыс. руб./мес. + к/у. Т. 8-922-3202-837

2-комн. кв. на Уральской, р-н м-на «3 банана», ремонт, кух. гарнитур, комп. стол, прихожая, гардеробная, вся инфраструктура в шаг. доступ. Т. 8-922-3082-881

2-комн. кв. около гостиницы Волна, чистая, тихая, с меб. и быт. техникой, 4 спал. места, на длит. срок. Т. 8-919-4813-841

2-комн. кв. по Вокзальной, 29 4/5 эт., на длит. срок, желат. семейной паре, 9 тыс. руб./мес. + счётчики. Т. 4-53-85, после 18:00

2-комн. кв. по Вокзальной, р-н Речники, с меб. и техникой, на длит. срок, 8,5 тыс. руб./мес. + счётчики (вода, э/э). Т. 8-922-2406-121

2-комн. кв. по Ленина, 56, част. с меб., на длит. срок, 12 тыс. руб./мес. Т. 8-922-2459-406

2-комн. кв. по Ленина, 8, 35 кв. м, 2 эт., б/д, сред. сост., с меб., на длит. срок. 6 тыс. руб./мес. + счётчики. Т. 8-922-3112-278

3 УП в Завокзальном, 7/9 эт., без меб., на длит. срок, желат. семейным, вся инфраструктура в шаг. доступ., 10 тыс. руб./мес. + к/у. Т. 8-922-3182-118

КГТ по Кабалевского, 28, 18 кв. м, от собствен., на длит. срок, 6 тыс. руб./мес. + э/э, вода + предоплата. Т. 8-922-3173-628

КГТ по Ленина, 81, 20 кв. м, 3 эт., част. с меб. и техникой, на длит. срок, 7 тыс. руб./мес., всё включено, договор. Т. 8-922-3202-837

ККТ по К. Маркса, 25, 12,7 кв. м, 3,5 тыс. руб./мес. + э/э. Т. 8-922-6452-845

ККТ по К. Маркса, 25, 18 кв. м, балкон, с меб., на длит. срок. Т. 8-922-3067-387

ККТ по К. Маркса, 3/1, на длит. срок, с меб., 5,5 тыс. руб./мес., без к/у. Т. 8-932-3318-751

Квартира по Советской, 14, 1 эт., на длит. срок, без меб., 9 тыс. руб./мес. + счётчики. Т. 8-922-3321-007

Квартира, на длит. срок, с меб., 8 тыс руб./мес. + счётчики. Т. 8-982-4544-771

Коттедж. Т. 8-922-3425-860

Комната в коммунал. кв., 13 кв. м, без меб., на длит. срок. Т.8-922-2402-005

Комната в общ. Молодость, 10 кв. м, на длит. срок, одинокой жен., 4 тыс. руб./мес. + предоплата. Т. 8-922-2453-513, 8-922-6410-254

Комната в общ. Речники, на длит. срок, 4 тыс. руб./мес. + э/э. Т. 8-919-4461-127

Комната коммунал. типа по Приморскому б-ру, 59, 18 кв. м, 2 эт., без меб., на длит. срок, 4 тыс. руб./мес. + предоплата. Т. 8-922-3423-077

Комната на Уральской, на подселение в 4-комн. кв., в комн. только диван, на длит. срок, 4 тыс. руб./мес. Т. 8-996-3259-141

Комната по Вокзальной, 1/4, 4/5 эт., в комн. вода, эл/счётчик (день/ ночь), пл. окно. Т. 8-929-2307-500, 8-912-5907-451

Комната по К. Маркса, 3/1, 11,3 кв. м, 9 эт., с меб. и быт. техникой, нов. двери, пл. окно, нов. лифт, ремонт в подъезде, хор. соседи, 4 тыс. руб./мес. + вода, э/э. Т. 8-922-1155-150

М/с по Вокзальной, 35А, 12 кв. м, 2 эт., без меб., на длит. срок, 6 тыс. руб./мес., всё включено. Т. 8-932-3364-357

1.5 СНИМУ

Квартиру в центре города, на длит. срок, с меб., чистоту и порядок гарантирую. Т. 8-902-8023-046

КОММЕРЧЕСКАЯ НЕДВИЖИМОСТЬ

1.6 ПРОДАМ

РУБРИКА ПЛАТНАЯ

Офис по Ленина, 61А, корп. 2
(пристрой к ТЦ Ермак)
Т. 8-922-3090-154

МАГАЗИН «КИРОВСКИЙ», г. Чайковский, Кирова, 12б, 150 кв. м, на участке 18 сот, с прилег. территорией, собств. стоянкой. Гараж с газ. котельной + 80 кв. м, удобная дорожная развязка, удобное место расположение, рассм. любые варианты расчёта, 5,5 млн руб. Т. 8-922-3112-278

ТОРГОВОЕ ПОМЕЩЕНИЕ В Д. ГАРЕВАЯ, Мира, 34, 480 кв. м, 14 соток. Первая линия федер. дороги, в наст. время работает отдел хоз. товаров, с собств. парковкой, газо-электр. отопл., канализ., водопровод. Магазин приносит более 1 млн руб./год, занимая 1 эт. Отлично подойдёт для придорожного кафе, кемпинга, 4,5 млн руб. Т. 8-922-3112-278, Денис

Бокс в Завокзальном, кооператив Паритет, 101 кв. м, 9х11, кирп., бол. ворота 3х3 м, пол бетон, крыша плиты + утеплитель + профнастил, напротив дома по Сосновой, 19, сразу у въезда в кооператив, сторожка напротив, отдельный эл/щит 380В, земля и бокс в собствен., отл. подойдёт для коммерч. деятельности (шиномонтаж, мастерская и т.д.), 1,1 млн руб., торг. Т. 8-922-3123-350

Здание д/с в д. Дедушкино, 540 кв. м, 1-эт., панел., вода и канализация центр., печ. отопл., 250 тыс. руб., торг. Т. 8-922-2439-469

Здание павильона бывшей артезианской скважины возле шк. №11 по Вокзальной, сейчас не эксплуатир., возм. реконструкция и увелич. з/у (с 0,41 до 5 соток) до трансформаторной будки, есть водоотведение, эл-во, рассм. варианты обмена, 850 тыс. руб. Т. 8-922-3112-278

Здание по Промышленной, 4 (территория ЗСД), 221 кв. м, 2-эт., блоч., офисно-промышленного назнач., с/у, отопление, 2,4 млн руб., торг при осмотре. Т. 8-922-2442-222

Зем. участок в Завокзальном, рядом с Сосновым бором, 7,5 соток, под коммерч. деятельность, многофункц. общественно-жилые здания, коммуникации рядом, асфальт. подъезд, 1 млн руб., торг. Т. 8-922-3368-992

Зем. участок на тер-рии КШТ, 14 соток, в 100 м от въезда, разрешенное использ.: промышленные предприятия, 800 тыс. руб., готовы построить производственное помещение, под характеристики заказчика, на данном зем. участке, срок выполнения работ от 3 до 6 мес., в зависимости от характеристик объекта. Т. 8-922-2442-222

Зем. участок по Промышленной, 8/14, 12,5 соток, под здание склада, проектная документация, согл. подкл. всех коммуникаций, инженерно-геологических изысканий, исп. докум., удобный подъезд, 3 млн руб., торг. Т. 8-922-2442-222

Магазин Кировский, г. Чайковский, Кирова, 126, 150 кв. м, на участке 18 соток, с прилегающей тер-рией, собственной стоянкой и местом разгрузки, гараж с газ. котельной 80 кв. м, удоб. дорожная развязка, экономически удобное место расположения, 5,5 млн руб., рассм. любые варианты расчёта. Т. 8-922-3112-278

Магазин в д. Дедушкино, ул. 40 лет Победы, 261,8 кв. м, докум. готовы, в собствен., 570 тыс. руб. Т. 8-922-3115-175, спец. по недвижимости Анастасия

ПОДАТЬ ОБЪЯВЛЕНИЕ В «ЧИ» ЛЕГКО! НА ЭЛЕКТРОННУЮ ПОЧТУ bochaint@chaint.ru
НА САЙТЕ chaint.ru
В ГРУППЕ ВК vk.com/chaint
В РЕДАКЦИИ ул. Мира, 1А
Объявления в текущий номер **принимаются до 14:00 вторника**
Купон и правила подачи объявлений **на стр.16**

Магазин в д. Гаревая, по Мира, 34, на первой линии фед. дороги, 480 кв. м, на участке 14 соток, собствен. парковка, газо-электр. отопл., канализация, водопровод, множество торговых площадей и склад. помещений, здание отл. подойдёт для основания придорож. кафе, кемпинга. Т. 8-922-3112-278

Магазин по Камской, 3/1, 200 кв. м, 1 эт. с подвалом, в хор. р-не Уральской, большой пешеходный трафик, центр спального р-на, в доме находятся ещё несколько действующих магазинов, возм. обмен на кв., 3,2 млн руб. Т. 8-922-2442-222

Магазин продуктовый на Уральской, 81 кв. м. Т. 8-922-3361-214

Павильон торговый на Центральном рынке, 52,23 кв. м, разделен на 3 части: торговая зона, зона кассира, склад, отл. месторасполож., 480 тыс. руб., возм. сдача в аренду с послед. выкупом. Т. 8-922-3093-838

ТОРГОВОЕ ПОМЕЩЕНИЕ в д. Гаревая, Мира, 34, 480 кв. м, 14 соток. Первая линия федер. дороги, с собств. парковкой, 4,5 млн руб. Т. 8-922-3112-278

Помещение коммерческое в п. Новом, ул. Строителей, 26, 71,7 кв. м, 1/5 эт., хор. стоянка, рядом м-н Красное и Белое, 2,1 млн руб., также рассм. варианты аренды, 10 тыс. руб./мес. Т. 8-922-3368-992

Помещение нежилое 92 кв. м, в центре города, рядом пл. К. Маркса, отдельный вход, 4 млн. руб. или сдам. Т. 8-922-6497-785

Помещение нежилое в п. Новый, ул. Строителей, 26, 71,7 кв. м, для коммерч. использ. как офис или торг. площадь, с отдел. вход. группой, все коммуникации, лоджия 6 м, бол. стоянка для а/м, хор. пешеход. трафик, рядом 2 магазина, рассм. вариант аренды с последующ. выкупом, для нач. развития бизнеса есть витрины. Т. 8-922-3115-175, спец. по недвижимости Анастасия

Помещение нежилое в п. Новый, ул. Строителей, 26, 72 кв. м, торг. стеллажи, 2,5 млн руб., торг. Т. 8-922-6497-785

Помещение нежилое по Кабалевского, 25/1, 91 кв. м, 1/9 эт., под коммерч. деятельность, пустое, свободное, прямоугольное, с/у, 2 выхода (один отдельный), есть небол. окна, оч. хор. расположение здания, много парковоч. мест, неплохая дорож. развязка, рядом остановка, парковая зона, Центр. стадион, набережная и городской пляж, в собствен., 2,09 млн руб., рассм. ипотеку, можем сдать в аренду. Т. 8-922-3112-278

Магазин «КИРОВСКИЙ», в Чайковском, Кирова, 12б, 150 кв. м, на участке 18 сот, с прилег. территорией. Гараж с газ. котельной + 80 кв.м, 5,5 млн руб. Т. 8-922-3112-278

Помещение нежилое по Сиреневому б-ру, 5, 244 кв. м, 1 эт., новое, 3 отдел. входа, в хор. месте спал. р-на, хор. пешеход. трафик, бол. парковка, возм. аренда помещ. по частям, 9,76 млн руб. Т. 8-922-2442-222

Помещение нежилое свободного назначения по Мира, 17/1, 1/8 эт., престижный кирп. дом, 2009 год постр., центр города, 76,4 кв. м, сейчас в помещ. находится балет. студия (ремонт: зал для занятий, 2 с/у, раздевалка, ресепшн, гардеробная, вх. группа), отдел. эл/ввод, сигнализация, запас. выход, рядом располож.: Деловой центр с офисами, магазинами, хор. парковка; помещ. можно использ. для любой коммерч. деятельности; продаём в связи с переездом, 1 собствен., докум. в порядке, 4,65 млн руб., рассм. обмен на жильё в г. Чайковский, на жильё или коммерч. недвиж. в г. Перми (Ленинский р-н), ипотеку, рассрочку. Тел. 8-922-3123-350

Помещение по Декабристов, 16/1, 216 кв. м, нежилое, подвальное. Т. 8-922-2442-222

Помещение по Ленина, 36, 160,2 кв. м, в подвале 5-эт. дома, нежилое, центр города, треб. ремонт, состоит из 2 бол. комн., перегородки между др. комн. част. убраны, 2 отдел. входа через сосед. торг. площади, возм. вывести свои 2 отдел. входа и оборуд. с/у, потолки 2,5 м (канализ. трубы по потолку), отдел. эл/щитовая; подходит под размещ. склада, мороз. камер, малого цеха пр-ва, охран. предприятия, зала занятий, массаж., маникюр. салона, др. коммерч. деятельности; рядом сквер, бол. парковка, 1 собств., 1,1 млн руб., торг. Т. 8-922-3190-900

Помещение нежилое свободного назначения по Мира, 32, центр города, цокольный эт., 63,3 кв. м, отдел. вход. группа, ремонт, пол - плитка, натяж. потолки, с/у - кафель, 2,3 млн руб., рассм. любые варианты оплаты. Т. 8-922-3368-992

Помещение нежилое свободного назначения, по Шлюзовой, 8, 18 кв. м, есть ванна и с/у, 620 тыс. руб. Т. 8-922-6497-785

Помещение по Советской, 1/13, рядом с клубом Метро, бывшая котельная, 2 500 кв. м, газ, 24 сотки земли, своя АТП, 3 млн руб., возм. обмен на кв. Т. 8-922-2442-222

Помещение по пр. Победы, 22, 119,3 кв. м, нежилое, все коммуникации, цокольный эт., отдел. вход, хор. пешеход. трафик, хор. парковка, рассм. вариант продажи в рассрочку, обмен на недвижимость, транспорт, 4 млн руб. Т. 8-922-3368-992

Помещение производственное в п. Новом, ул. Построечная, 23, 770 кв. м, на уч. 45 соток, кад. № 18:04:162006:21, выполнено каркасным способом сборки из ж/бетон. плит и перемычек, возм. модернизация под любые нужды и размеры, высоты, сделан ввод газа, канализация, эл-во, вода, бетон. подъезд вокруг здания, в соседях транспорт. компании, производственники, 2,95 млн руб. Т. 8-922-3112-278

Помещение производственное по Декабристов, 23/12, Точмаш, 500 кв. м, на уч. 45 соток, помещение основное 400 кв. м, высокое, с отоплением (газ), вода и канализация центр., бетон. подъезд, кран-балка покрывает всю площадь, есть отдельные пристрои мастерских и комн. отдыха, раздевалки, отдельный навес (холодный), бол. офисное помещение, 5,5 млн руб. Т. 8-922-3112-278

Помещение производственное, 93 кв. м, столярная мастерская на охраняемой тер-рии бывшего СМУ-1, бол. гаражные ворота, может быть использ. для СТО, складское помещение, пол бетон., с проложенными рельсами по длине, есть возм. подключения к коммуникациям, 1 млн руб. Т. 8-922-3112-278

Помещение свобод. назначения по Мира, 17/1, 65,2 кв. м, в нов. 8-эт. доме 2009 г/п, в цокол. эт. (на уровне первого), состоит из 2 бол. комн., 2 отдел. входа, 2 з/тамбура (возм. использ. под витрины), соврем. ремонт: натяж. потолок, светлые обои, пол - белая глянц. плитка, ниши с освещением в стенах, уют. дорогой интерьер, отдел. с/у, подготовлен проект для устан. пожарной сигнализ., част. с меб.: 3 стола, 30 стульев, подставка под обувь, вешалка, тер-рия ухож., бол. парковка. Подходит под офис продаж, салон красоты, кофейню, бутик, ювелир. салон, для др. коммерч. деятельности, 1 собствен., докум. в порядке, 4,5 млн руб., торг. Т. 8-922-3190-900

Помещение свободного назначения по Советской, 1/13, корп. 25, напротив клуба Метро, 445 кв. м, склад 325 кв. м, высокие потолки 6 м, эл-во 380В, кран-балка, здание кирп., бетон. плиты перекрытия, пол бетон., сигн., рядом со складом офис, отдельный вход, 117 кв. м, 4 кабинета, туалет с душ. кабиной, 20 соток земли промназначения, ж/ворота въездные, тер-рия закрывается, забор ж/б, в/наблюдение, всё в собственности, 3 млн руб., торг. Т. 8-922-3123-350

Помещение свободного назначения по Советской, 25, 1 линия, 63 кв. м, 2,5 млн руб. Т. 8-922-2442-222

Помещение торговое по К. Маркса, 18, 92 кв. м, в центре города (напротив администрации), 2 входа (центр., пожарный), все коммун., хор. пешеход. трафик, хор. парковка на противополож. стороне объекта, возм. обмен на жилую недвижимость с доплатой, 3,7 млн руб. Т. 8-922-2442-222

Производственная база (часть нежилого кирп.-блоч. здания с пристр. гаражом на 20 машин), 696,6 кв. м, зем. участок в аренде, на Точмаше, 8,5 млн руб., торг. Т. 8-906-8884-774

Складское помещение по Промышленной, 8В, корпус 14, 614 кв. м, на тер-рии охраняемой базы, рядом ж/д, эл-во, удобный подъезд, 2 офис. помещения, бол. гараж, склад без отопл., 5 млн руб. Т. 8-922-3368-992

Цех на тер-рии СМУ-1 (КШТинский лог), 254 кв. м, на участке 30 соток, 2 нежилых здания: 93 кв. м (неотапливаемое), 161 кв. м (с отопл.), бетон. подъезд, площадка для загрузки-выгрузки, свой колодец, с/у, в отапл.: ленточ. пилорама автоматизир., кромкообрезной станок, станок для пр-ва дранки, офис, комн. отдыха, котельная, всё оборудование готово к работе, рассм. любые формы оплаты, обмен на недвижимость, 3,5 млн руб. Т. 8-922-3112-278

1.8 СДАМ

ПОМЕЩЕНИЯ торговые (подвальные) **по Уральских Танкистов, 12** или продам. **Т. 8-922-3098-737**

Гаражный бокс по Лесозаводской, р-н Полуострова, 100 кв. м, тёплый, возм. аренда под автомастерскую или склад, есть подъёмник для машин, ящики под инструменты, 250 руб./кв. м + э/э. Т. 8-922-2442-222

Два нежилых помещения, по пр. Победы, 22, 9 кв. м каждое, находятся в помещении общ. площ. 119 кв. м, все коммуникации, цокольный эт., отдельный вход, хор. пешеход. трафик, хор. парковка, 5 тыс. руб./мес. за 1 помещение, рассм. обмен и продажу, 4,3 млн руб. Т. 8-922-3538-606

Классы учебные в здании ДОСААФ (Мира, 1а), на час, день, месяц, цена договор. Т. 3-57-72

Офисно-торгово-складские площади на тер-рии з-да Точмаш, удобный подъезд, фасад. часть зданий просматривается со стороны дороги, от 70 кв. м до 800 кв. м, все помещения тёплые, разбиты по секциям, с отдельными вход. группами площадью 70, 100, 360, 600 кв. м, 70 руб. за кв. м. Т. 8-922-3368-992

Офисное помещение от 8 до 80 кв. м, 100 руб./кв. м, телефон, охрана, уборка. Т. 8-902-4781-171, 8-922-3130-457

Офисные помещения от 14 до 30 кв. м, на 3 эт. в БЦ Акварель, по Промышленной, 13, арендная плата за первые 2 мес. 250 руб./кв. м, в последующие месяцы 350-400 руб., в зависимости от площади. Т. 8-922-3093-838

Помещение нежилое 92 кв. м, в центре города, рядом пл. К. Маркса, отдельный вход, 500 руб./кв. м. Т. 8-922-6497-785

Помещение по Промышленной, 15/1, 600 кв. м, нежилое, печ. отопл., вода централ., возм. под производство или склад, 100 руб./кв. м. Т. 8-922-3368-992

Помещение свободного назначения по Приморскому б-ру, 34, ДБ Радуга, в центре города, 18 кв. м, 1 эт., с отдельным входом, хор. ремонт, кондиционер, 8 тыс. руб. + ком. платежи, помещение сдаётся на сигнализацию. Т. 8-922-3093-838

Помещение торгово-офисное по Промышленной, 3/1, отдельно стоящее здание, с отдельным входом, 32 кв. м, идеал. решение для небол. компании, есть водопровод, канализация, телефон, Интернет, бол. парковка, 8 тыс. руб. + к/у. Т. 8-922-3115-175

Помещение торговое по пр. Победы, 12, 750 кв. м, на длит. срок, ремонт, удобный подъезд, парковка, рядом остановка. Т. 8-922-3368-992

Пять офисных помещений в центре города, в ТЦ Ермак, 4 эт., правое крыло, первые два месяца аренды оплата 250 руб./кв. м, следующие месяцы оплата 350 руб./кв. м, входит оплата э/э, охраны, уборка офисов. Т. 8-922-3093-838

Торговую площадь по Ленина 44, 48 кв. м, в м-не «Ванные комнаты», центр города, хор. пешеход. трафик, отл. парковоч. место, 40 тыс. руб./мес. Т. 8-922-2442-222

Торговые площади по Мира, 41, 60 кв. м, торговый зал 45 кв. м, отдельная вход. группа, зона разгрузки, преимущественно под промышленную группу, близлежащие площади арендованы (продукт. магазин, разливное пиво, корма для животных), 500 руб./кв. м. Т. 8-922-3368-992

СТРОЙМАТЕРИАЛЫ
2.1 ПРОДАМ

ДОСКА, БРУС в ассортименте. Т. 8-922-3036-073

ВАГОНКА (осина, липа), доска пола и полка в баню. Т. 8-922-3098-717

АРБОЛИТОВЫЕ БЛОКИ от производителя. Т. 8-922-3036-073

ОКНА, ДВЕРИ, ЛЕСТНИЦЫ из дерева, вагонка, пиломатериал. Т. 8-922-3344-373

ПИЛОМАТЕРИАЛ В НАЛИЧИИ И ПОД ЗАКАЗ, любая форма оплаты. Доставка бесплатно. Пенсионерам скидка. Т. 8-902-6447-916

ДОСКА заборная, **столбики, жерди** по низким ценам. **Т. 8-922-3098-717**

Бытовка на колесах, в хор. сост. Т. 8-950-4476-821

Дрова березовые колотые, длинномер. Т. 8-922-2418-811

Зем. участок в д. Гаревая, 17 соток, дом 48 кв. м, жилой, вода в доме, или меняю на жильё в городе. Т. 8-922-2439-469

Линолеум светлый с рисунком, 2,8х4 м, 3х4,9 м, новый, дёшево. Т. 8-982-4599-115

Панель керамзитобетонная, стеновая, р-р 6х1.8, 6х1.5, 10 тыс. руб./шт., доставка. Т. 8-922-3232-554

2.2 КУПЛЮ

Пиломатериал (только доски) путём обмена на зем. участок 12 соток, Ольховское сельск. пос., в собствен., докум. готовы. Т. 8-922-3202-837

ДОМА, ЗЕМ. УЧ.
3.1 ПРОДАМ

ОБЪЯВЛЕНИЯ О ПРОДАЖЕ ЗЕМЕЛЬНЫХ УЧАСТКОВ ПОД СТРОИТЕЛЬСТВО КОММЕРЧЕСКОЙ НЕДВИЖИМОСТИ – ПЛАТНЫЕ

Зем. участок в с. Ольховка, 8 соток, ровный, огорожен, под строительство, красивый вид, рядом газ, вода. **Т. 8-922-3524-885**

Два зем. участка в д. Русалевке, 13 и 15 соток, 16 км от города, асф. дорога, соседи строятся, эл-во, 12 тыс. руб./сотка. Т. 8-922-3123-350, Олег

ЗЕМ. УЧАСТОК П. ВОЛКОВСКИЙ, Береговая, 42 сот, с начатым стр-вом, кад. № 18:04:000000:1484 и 18:04:162015:318, задняя часть уч. граничит с перелеском, 100 м до конеч. ост. с магазинами, уч. без построек, 1 взр. собственник, возм. с использ. мат. капитала и ипотеки, 1,5 млн руб. Т. 8-922-3112-278, Денис

Зем. участок на с/м №4 в Завокзальном, 6 соток, в собственности, есть помещение для хранения инвентаря, 195 тыс. руб. Т. 8-922-3601-717

Зем. участок ИЖС в д. Степаново, по Мытинской, 6, 16.6 соток, рядом пруд, родник, функционирующая баня, 145 тыс. руб. Т. 8-922-3123-350, Олег

1/2 доли в 3-эт. жилом коттедже, 276 кв. м, на Заре-2, в черте города, красивое, тихое, живописное место, газ. отопл., эл-во, водоснабж. (скважина), без внутр. отделки, баня, гараж, рассм. любой вид оплаты, 6 млн руб. Т. 8-922-3093-838

2-комн. кв. в п. Бурёнка, ул. Новая, 52,7 кв. м, 3-кв. дом, 10 соток, баня, сарай, водоснабжение, печ. отопл., пол линолеум, окна заменены на 2-кам. пл. ст/пакеты, нов. двери и ворота, продаётся с мебелью и коврами, 500 тыс. руб., возм. продажа по мат. капиталу. Т. 8-922-6497-785

Дача в СНТ Лесное, п. Волковский, 80 кв. м, участок 14 соток, в дубраве (назв. «Дубки»), оч. красивое и спокойное место, два дома (летний и для круглогод. прожив. - тёплый, вода, эл-во, канализ.), баня, гараж, теплицы, дорога зимой чист., соседи живут постоян., недалеко р. Кама, остановка, магазины, 750 тыс. руб. Т. 8-922-3112-278

Два дома в д. Русалёвка, на зем. уч. 50 соток: 1ый дом 40 кв. м, канализ., тёплый туалет, нов. скважина; 2ой дом 25 кв. м, новый, без внутр. отделки, с надвор. постройками: баня, тёплая конюшня, на зем. уч. 25 соток, 600 тыс. руб., за два дома 1 млн руб. или меняю на 1-комн. кв., СРОЧНО! Т. 8-950-4640-261

Два дома по Завьялова, 57, зем. участок 10 соток, 1 дом: брус, 150 кв. м, с отл. внутр. отделкой, газ, вода, эл-во, септик, крыша металлочерепица, пл. окна, ламинат, ковролин, оставляем почти всю мебель и кух. гарнитур, гараж с автомат. воротами на 1 а/м; 2 дом: 40 кв. м, газ, вода, эл-во; цена за два дома и зем. участок 5,5 млн руб., торг. Т. 8-922-3093-838

Два зем. участка в р-не биатлона, 1,2 га, под различные виды деятельности (база отдыха, спорт. база, пр-во и т.д.), помощь в переводе земли в необходимое разреш. использ., земля в собствен., докум. готовы, газ, эл-во, асфальт. подъезд, рядом 2 фед. объекта (центр подготовки по зим. видам спорта Снежинка, биатлонный комплекс), обмен на недвижимость, кад. № 59:12:0810101:138, 59:12:0810101:139, 1,95 млн руб. Т. 8-922-3448-844

Два зем. участка в с. Сосново, ул. Луговая, ИЖС, 21 кв. м, кад. № 59:12:0290000:1015, 150 тыс. руб., возм. мат. капитал. Т. 8-922-3115-175, спец. по недвижимости Анастасия

Два зем. участка в черте города, по Орбитальной, по 7,5 соток, ИЖС, газ, эл-во, прописка, соседи уже живут, 1,05 млн. руб./шт. Т. 8-922-3093-838

Два таунхауса по Шлюзовой, по 240 кв. м, пл. окна, все коммуникации: центр. канализация, центр. водопровод, тихое уютно место, по 6,24 млн руб., возм. рассрочка платежа, обмен на ваше жильё. Т. 8-922-2442-222

Дом 54 кв. м, с земельным участком 17 соток, в с. Сосново (Чайковский р-н), тёплая комната 15 кв. м, с холодной кухней, комнатой и кладовкой. Возможна прописка. Есть баня, старый дом под снос, во дворе ёмкость для воды, колодец, большая металлическая теплица. Т. 8-922-6857-185

Дом в д. Ваньки, 45 кв. м, 33 сотки, пл. окна, спут. ТВ, гор. вода, печ. отопл., баня, 2 гаража, теплица, хоз. постр. под метпрофилем, рядом остановка, магазины, почта, банк, 590 тыс. руб. Т. 8-992-2224-291

Дом в д. Гаревая, Молодёжная, 14, 45 кв. м, часть 2-кв. дома, к проживанию не пригоден, возм. восстановление и реконструкция, з/у 20 соток, ближ. пригород Чайковского, хор. дорога, 490 тыс. руб. Т. 8-922-3112-278

Дом в д. Гаревая, ул. Медный Лог, 120 кв. м, 1-эт., новый, 2017 г/п, жилой, возведён по проекту из завод. стеновых модулей (каркасное строит-во), внутри утеплитель, обшит металлосайдингом, внутри оштукатуренные стены, частично обои, 3 комн. и бол. кухня, отопл. водяное от печи на дровах, биметалл. радиаторы, 2-камер. пл. окна, душ. кабина и с/у, ж/дверь и охранная система, осенью проводят газ, встр. гараж, зем. участок 15 соток, недалеко от остановки, рядом отл. соседи, 2,4 млн руб. Т. 8-922-3115-175

СДАМ В АРЕНДУ
в п. Марковском
ТЁПЛЫЕ СКЛАДЫ
от 10 до 700 м², от 40 руб./м²
ТЕЛ. 8–919–455–55–53
РЕКЛАМА

КЕРАМЗИТОБЛОК
1м³-72 шт. - 2 808 руб.
Ж/б кольца колодезные
АКЦИЯ! кирпич облицовочный «АЛЬТАИР» 9,50 р./шт.
г. Воткинск, ул. Пролетарская, 154
база «СтройДвор»
(8-800-500-42-50, бесплатный звонок)
8-912-015-00-40 www.cementinvest.com
РЕКЛАМА

СТРОЙКОМПЛЕКТ
Пеноплекс (50мм) 150 руб./шт.
Гипсокартон 175 руб./лист
Сайдинг 135 руб./лист
Фанера ламинированная
Сотовый поликорбонат
ул. Промышленная, 5/1, стр.6 (за зданием ГИБДД)
ул. Промышленная, 11
4-28-78, 7-87-44
8-922-3202-871
реклама

ПОДАТЬ ОБЪЯВЛЕНИЕ В «ЧИ» ЛЕГКО! >222-68 КРУГЛОСУТОЧНО (SMS/ЗВОНОК) 8-922-3122-226
Объявления в текущий номер **принимаются до 14:00 вторника**
Купон и правила подачи объявлений **НА СТР.16**

Дом в г. Ижевск, недалеко от центра, рядом остановка, 3,5 млн руб., обмен на недвижимость в Чайковском. Т. 8-908-2471-920

Дом в г. Камбарка, 34 кв. м, деревян., на фундаменте, 2 комн., кухня, с/у, пл. окна, пол - линолеум, баня, з/у 4,8 сотки, теплица, 1 собствен., докум. готовы, 800 тыс. руб. или меняю на кв. в п. Новый с нашей доплатой. Т. 8-922-2439-469

Дом в д. Дубовая, 41,5 кв. м, благоустр., канализация, вода, газ подведён к дому, теплицы (поликарбонат), баня, хлев 3х4 стайка для животных, много посадок, ухож. зем. участок 17,3 соток; ближ. пригород, хор. бетон. дорога, прямой подъезд к дому, до остановки 100 м, автобус (кажд. 20 минут), рассм. ипотеку, мат. капитал (помощь в реализации этих программ), 2,09 млн руб. Т. 8-922-3112-278

Дом в д. Дубовая, Газовиков, 61, 126 кв. м, бол. простор. жилой дом, отделка не завершена, з/у 15 соток, в центре посёлка, хор. подъезд в любое время года и в любую погоду, рядом магазин, газ по улице, рассм. мат. кап., ипотеку, 2,7 млн руб. Т. 8-922-3112-278

Дом в д. Дубовой, по Сосновой, 2, 41,5 кв. м, благоустр., канализация, вода, газ к дому подведён, теплицы (поликарбонат), баня, хлев 3х4 стайка для животных, много посадок, ухож. з/у 17,3 соток, ближайший пригород Чайковского, хор. бетон. дорога, прямой подъезд к дому, до остановки 100 м (авт. каждые 20 минут), 2,09 млн руб., рассм. ипотеку, мат. капитал (окажем помощь в реализации этих программ). Т. 8-922-3112-278

Дом в д. Кварса, Советская, 34, 29,6 кв. м, зем. уч. 41 сотка, по улице вода, газ. Т. 8-906-8884-774

Дом в д. Лукинцы, ул. Луговая, 45 кв. м, бревенч., печ.-паровое отопл., все хоз. постр., баня, конюшня, навес, 35соток земли, 1 собствен., докум. готовы, 850 тыс. руб. Т. 8-922-6497-785

Дом в д. М. Букор, по Заречной, 2, 12 км до города (15 минут на а/м), 90 кв. м, 2-эт., жилой, новый, оцилиндр. бревно, зем. участок 17 соток, ИЖС, нов. баня, хор. месторасполож., пл. окна, крыша профнастил, веранда, лоджия, эл-во, отопл. конвекторы, вода скважина, газ в скором будущем (проект уже готов), баня 5х3 из осинового бревна (вечная), 1,75 млн руб., торг, обмен на 1-комн. кв. + доплата, рассм. рассрочку платежа, докум. в порядке. Т. 8-922-3123-350

Дом в д. Маракуши, 35 км от города, 72 кв. м, 3 комнаты, теплый туалет в доме, центр. водоснаб., водяное отопление, котел, нов. баня из бруса 3х6, хоз. постр., гараж, эл-во, зем. участок 9 сот., в хор. сост. Т. 8-922-3383-583, 8-922-6402-252

Дом в д. Маракуши, по Заречной, 3, жилой, 60 кв. м, з/у 42 сотки, газ подведён к дому, эл-во, 220 тыс. руб., торг, возм. мат. капитал. Т. 8-922-2442-222

Дом в д. Марково, 50 кв. м, 11 соток земли, пл. окна, космет. ремонт, с/у совм., гор. вода, баня, 2 гаража (один капитальный), 1 взр. собствен., докум. готовы, 1,6 млн руб. Т. 8-922-3467-247

Дом в д. Марково, 70 кв. м, бревенч., крыша профнастил, фундамент под баню, з/у 20 соток, газ. в 2019 г., колодец во дворе, 1 млн руб. Т. 2-58-68, 8-922-3411-630, 8-922-3250-959

Дом в д. Марково, по Восточной, 26А, 80 кв. м, недостроенный, зем. участок 18 соток, ИЖС, баня 6х3, 1,1 млн руб. Т. 8-922-3448-844

Дом в д. Марково, по Центральной, 50 кв. м, 2-эт., зем. участок 10 соток, дом из шлифов. бруса, скважина, септик, 2 эт. мансардного типа, всё в собств., отопл. (современ. эл/котёл), баня, рядом перелесок, дом на возвышенности, красивый вид, 1,2 млн руб. Т. 8-922-3112-278

Дом в д. Марково, ул. Центральная, 173,4 кв. м, 2-эт., на стадии заверш. строит-ва (незаконч. отделка), з/у 3000 кв. м, мастерская 300 кв. м, скважина, деревня газифицир., 3,6 млн руб. Т. 8-922-3115-175

Дом в д. Нижняя Гарь, 36 кв. м, небол. дом с пилорамой (под отдельным навесом), в хор. сост., возле пруда, з/у 27 соток, обработан, граничит с лесополосой, нов. баня, бол. овощехранилище, 1,6 млн руб. Т. 8-922-3112-278

Дом в д. Оралки, ул. Речная, 13а, 147 кв. м, з/у 23 сотки (граничит с лесополосой), оч. красивое и уют. место, в перспективе присоедин. ещё 10 соток, дом в отл. сост., оч. светлый, без наружной отделки, благоустр., 2012 г/п, 1 эт. газоблок, 2 эт. брус, гараж, баня всё под одним навесом, 1,49 млн руб., рассм. обмен на кв. в г. Чайковском, ипотеку и мат. кап. Т. 8-922-3112-278

Дом в д. Оралки, ул. Речная, 87 кв. м, 50 соток, ИЖС, дом 9х9 бревно, 3 комн., кухня, цокол. этаж (выс. 2,5 м), отопление - котёл длит. горения, печь из кирп. с духовкой, эл-во 220 и 380 В, пл. окна, крыша - профнастил, пол - дерево, хоз. постр., 2 теплицы (8х3, 6х3), посадки, земля ухож., на уч. была пасека, остались улей и медогонка, ниже участка протек. речка, круглогод. подъезд, баня (3х6) с верандой, 2 гаража, 1,15 млн руб. или обмен. Т. 8-922-3368-992

Дом в д. Русалёвка, 2-эт., 6х6, скважина, баня, хоз. постр., 17 соток, 2 теплицы, 1,35 млн руб. Т. 8-922-3007-205

Дом в д. Русалёвка, 67 кв. м, зем. уч. 15 соток, дровяник, баня, скважина, кап. котельная, отопл. дровами и эл-вом, канализация, туалет, ванная в доме, Интернет, цифр. ТВ, меб., 1,68 млн руб. Т. 8-922-3166-724

Дом в д. Русалёвка, 6х6 м, зем. участок 22 сотки, баня, конюшня, теплица, вода в доме, канализация, колодец, запас дров или обмен на 1-2-комн. кв. с нашей доплатой. Т. 8-912-0689-105

Дом в д. Русалёвка, ул. Набережная, 1/1, 160 кв. м, из шлифов. сухого бруса, 2018 года постр., собствен. скважина + колодец, канализация, перспектива газификации, стены покрыты лаком, 2 лоджии, отопление: энергоэф. твёрдотоплев. котёл + электрический, дрова выпис. администрация (беспл.), ровный участок 11 соток, подъезд с двух сторон, 800 м от фед. трассы (остановка Чайковский-Фоки), рядом 2 магазина с продукт. и хоз. товарами; 1 собствен., 3,49 млн руб., рассм. ипотеку, мат. капитал. Т. 8-922-3112-278

Дом в д. Сосновка, Еловский р-н, 50 кв. м, в пригодном сост. для круглогод. проживания, треб. ремонта, зем. участок 40 соток, баня, на уч. течёт речка, родник, рядом р. Кама, удобно для дачи, подсоб. хоз-ва и для рыболовно-охотничьей базы, деревня заселяется и застраивается активно, рассм. газификация, 250 тыс. руб. Т. 8-922-3112-278

Дом в коттеджном посёлке Долгопрудный, д. Гаревая, 97 кв. м, зем. участок от 6 соток, все коммуник., от 2,2 млн руб., возм. обмен на кв. Т. 8-922-3093-838

Дом в п. Волковский, ул. Советская, 48 кв. м, блоч., треб. кап. ремонт, 12 соток земли, рядом проведён газ, 1,4 млн. руб. Т. 8-922-6497-785.

Дом в п. Волковском, 60 кв. м, тёплый, отопл. печное + электрич. котёл (встр. в печь), зем. участок 10 соток, ИЖС, баня, вид на церковь, до остановки 2 минуты, вся инфраструктура в шаг. доступ., 1,69 млн руб. Т. 8-922-2442-222

Дом в п. Волковском, недостроен, 6,5х8, керамзитоблок, утеплитель, кирпич., эл-во, соседи живут на пост. основе, земля в собств., 1 собств., уч. обрабатывается, есть посадки, теплица, с/т №31, 15 линия, уч. №5, кад. № 59:12:0000000:399, 990 тыс. руб. Т. 8-922-3448-844

Дом в п. Волковском, по Береговой, 26, вода, слив в доме, водонагреватель, зем. участок 13 соток, 2 теплицы, подведён газ, 1,4 млн руб. или обмен. Т. 8-922-6497-785

Дом в п. Засечный, ул. Мира, 28, 123 кв. м, участок 15 соток, печ. отопл., котёл с разводкой водян. отопл. по всему зданию, несколько подсоб. помещений, гараж, ранее дом использ. как торг. точка, но наход. в жил. фонде, до пос. 2 р./день ходит пригород. автобус, дорога грунт., остановка и фельдшер. центр. рядом, 1 взр. собствен., 1,1 млн руб., рассм. ипотеку, мат. капитал. Т. 8-922-3112-278

Дом в п. Марковском, по Трактовой, 17, 51 кв. м, из бруса, обшит кирп., есть мансарда (в эксплуат. не введена), отопл. печное и инверторный котёл с водяным отоплением, камин, туалет в доме, баня, конюшня, дровяник, теплица, з/у 40 соток, задний план примыкает к перелеску, к дому ведёт отдел. дорога (в собствен.), взр. собственники, подходит под ипотеч. кредит. и мат. капитал, 2,79 млн руб. Т. 8-922-3112-278

Дом в п. Новом, загородный «дуплекс» - на 2 семьи, кажд. секция 200 кв. м и с зем. участком 6 соток, газ, свет, вода, канализация, черновая отделка, рядом нов. физкультурно-оздоровит. комплекс, школа, магазины, 23,5 тыс. руб./кв. м или 3,9 млн руб., ипотека, рассрочка, рассм. обмен на кв. Т. 8-922-3093-838

Дом в п. Новый, 5 км от города, новый, 2-секц., каждая секция 200 кв. м, зем. участок 6 соток, все коммуникации подведены: канализация, эл-во, газ, асфальт. подъезд, готов под чистовую отделку, вся инфраструктура: школы, медсанчасть, д/с, парк, освещ. лыжня в лесу, рейс. автобус каждые 5 минут, 4,7 млн руб./секция. Т. 8-922-2442-222

Дом в п. Прикамский, ул. Пионерская, 25, 195 кв. м, 2-эт., жилой, блоч. с подвалом, з/у 1102,4 кв. м,, гараж, 6,6 млн руб. Т. 8-922-6418-185

Дом в р-не биатлона, 88 кв. м, 2-эт., новый, каркасно-щитовой, благоустр., участок 7 соток, вода скважина, канализация септик, отопл. котёл, крыша профнастил, удоб. подъездные пути, 2,4 млн руб., торг или обмен на 1 или 2-комн. кв. с доплатой. Т. 8-922-6497-785

Дом в с. Альняш, ул. Молчанова, 67, 65 кв. м, 1-эт., брус, з/у 23 сотки, кад. № 59:12:0020000:0302, 3 комн., с/у совм., прихожая, кухня, подвал, 2 пристроя, эл-во, водопровод, 2 автоном. канализации, паровое отопл. с котлом, разводка по дому, тен на 100 л, авт. газоснабж., пл. окна, ремонт, баня, конюшня, отдел. боксы для разведения кур, овец, 1,75 млн руб. Т. 8-922-3150-552

Дом в с. Б. Букор, по Юбилейной, 60 кв. м, блоч., 2-кв., благоустр., з/лоджия, газ. отопл., треб. космет. ремонт, 12 соток земли, баня, гараж, 1,9 млн руб. Т. 8-922-6497-785

Дом в с. Б. Букор, ул. 2-я Зелёная, 120 кв. м, дом из сендвич-панелей, оч. тёплый, сделан лестнич. марш, расплан. 1 эт., 2 эт. - свобод. планировка, з/у 10 соток, улица новая, соседи начали строится, инфраструктура развитая: д/с, почта, Сбербанк, магазины, село газифицир., ипотеку и мат. кап. не рассм., возм. обмен на кв., 1,1 млн руб. Т. 8-922-3112-278

Дом в с. Б. Букор, ул. Луговая, 51, 160 кв. м, на уч. сруб дома, сруб бани, по улице газ, вода централ., эл-во, з/у 16 соток, ровный, удоб. располож., бетон. подъезд с двух сторон (возм. раздела на два уч.), развитая инфраструктура: д/с, почта, Сбербанк, магазины, 1,4 млн руб., рассм. ипотеку и мат. кап. Т. 8-922-3112-278

Дом в с. Б. Уса, ул. Дзержинского, 176 кв. м, 2-эт. кирп., 5 комн., 2 с/у (кафель), 2 гаража, подвал, дровяник, соврем. баня, лет. беседка, теплица, эл-во 380 Вт, центр. водоснабжение, отопл. эл/котел + дров. котёл, ост. част. мебель, пл. окна, пол - паркетная доска дуб, встр. кухня, 20 соток земли (ИЖС), рядом 3 охот. хоз-тва, много ягод, грибов, пруд, 3,5 млн руб. Т. 8-922-3123-350

Дом в с. Б. Уса, ул. Ленина, 36, 53 кв. м, 1-эт., оборуд. сухой чистый подвальный эт., 3 комн., кухня 11,2 кв. м, туалет, душ. кабина, печ. отопл., газ. плита (баллон), водопровод, канализация, эл-во, ухожен. зем. участок 40,6 соток, 2 з/теплицы, 2 гаража, навес, баня, хоз. постр., живописное место рядом с речкой, в шаг. доступ. продукт. магазин, 1 млн руб., торг, СРОЧНО! Т. 8-922-3190-900

Дом в с. Дуброво, Еловский р-н, 31 кв. м, бревенч., жилой, печ. отопл., баня, 38 соток земли, все посадки, 100 тыс. руб. Т. 8-922-6497-785

Дом в с. Елово, по Белинского, 23, 56 кв. м, благоустр., баня, 15 соток земли, 1 млн руб., торг. Т. 8-922-6497-785

Дом в с. Зипуново, 52 кв. м, жилой (обшит сайдингом), бол. кухня-гостиная, комната и гардеробная, возм. сделать ещё одну комн., тёплый пристрой (с печью), пл. окна, печ. отопл., вода в доме, есть возм. установить ванную или душ. кабину, баня (поменяна печь, новая обшивка), все посадки, в селе есть всё: магазины, школа, д/с, почта, продажа в связи с переездом, докум. готовы, 1 собствен., 500 тыс. руб., рассм. все варианты оплаты, мат. капитал. Т. 8-922-3115-175

Дом в с. Кемуль, 30 км от города, 1-эт., бревенчатый, 50 кв.м, на участке 30 сот., в доме 3 комнаты, с/у, пласт. окна, Интернет, ТВ, кочегарка, на улице проведён газ. Есть баня, гараж, сарай, 2 теплицы. Рассматриваем маткапитал, ипотеку, 990 тыс. руб. Т. 8-919-4882-265

Дом в с. Крюково, Еловский р-н, 67 кв. м, из силикальцитного кирп. - оч. тёплый, водян. отопл. от твёрдотоплив. котла, в перспективе газ, сост. среднее, окна замен., с/у в доме, овощ. ямы, двор. постр. под навесом, баня, конюшня, дровяник, з/у 23 сотки, разработан, фрукт. деревья и кустарники плодоносят. Посёлок вдоль р. Кама, на фед. трассе, полная инфраструктура: школа, д/с, почта, Сбербанк, поликлиника, библиотека, магазины, рассм. ипотеку, мат. капитал, обмен на недвижимость в Чайковском, 1,39 млн руб. Т. 8-922-3112-278

Дом в с. Ольховка, 20 км от города, по Садовой (центр. улица), 37 кв. м, дерев., зем. участок 12 соток, нов. баня, ухожен. уч., эл-во, вода, газ в 100 м от участка, докум. готовы, 1,2 млн руб. Т. 8-922-2442-222

Дом в с. Ольховка, пер. Зелёный, 2, 70 кв. м, 2-эт., брус, зем. участок 18 соток, печ. отопл., эл-во, треб. незначительных вложений, земля в собствен., кад. № 59:12:0210000:322, 1,4 млн руб. Т. 8-922-3448-844

Дом в с. Ольховка, по Камской, 38 кв. м, 1-эт., бревенч., зем. участок 13 соток, ИЖС, 2 комн., кухня, с/у, пл. окна, печ. отопл., пристрой, баня, дровяник, на уч. небол. пруд с рыбами, колодец, выгребная яма, газ по улице, 1,4 млн руб. Т. 8-922-3368-992

Дом в с. Ольховка, по Камской, 91, 38 кв. м, 1-эт., зем. участок 13 соток, ИЖС, 2 комн., кухня, с/у, пл. окна, печ. отопл., пристрой, баня, дровяник, на участке небол. пруд с рыбами, колодец, выгребная яма, газ по улице, 1,4 млн руб. Т. 8-922-3368-992

Дом в с. Ольховка, с домовой книгой, место среди двух гор, рядом ручей, можно строить современ. дом, проживая в старом, подъезд отл. Т. 8-922-2437-516

Дом в с. Ольховка, ул. Советская, 8 соток, дача, баня, кад. № 59:12:0210000:1897, соседи живут на пост. основе, на берегу р. Кама, идеал. место для рыбака, возм. обмен на кв., а/м, 900 тыс. руб. Т. 8-922-3448-844

Дом в с. Полозово, Большесосновский р-н, приусадеб. участок 42 сотки. Т. 8-902-7990-199, 2-73-66

Дом в с. Сосново, Первомайская, 61 кв. м, печное-пар. отопл., вода и с/у в доме, водонагреватель, пл. окна, крыша - металлочерепица, обшит сайдингом, нов. баня, хоз. постр., 34 сотки земли, 1,1 млн руб. или обмен на м/с или 1 хр. Т. 8-922-6497-785

Дом в с. Сосново, блоч., 2-кв., цокольный эт., мансарда с балконом, в хор. сост., част. с меб., баня, гараж, 22 сотки земли, 1,7 млн руб. или обмен на кв. в г. Чайковском по предложению, можно с нашей доплатой. Т. 8-922-6497-785

Дом в с. Сосново, общая площадь 48,4 кв. м на 3140 кв. м по Советской. По улице проведен газ, в доме центр. водопровод, колодец, много хоз. построек, конюшня, гараж, подсобные помещения, баня, овощ. яма, сад, теплица, в доме печ. отопл., 730 тыс. руб. Т. 8-922-3115-175

Дом в с. Степаново, кухня, комната, баня, 2 теплицы, з/у, СРОЧНО! Т. 8-922-3357-900

Дом в с. Фоки, 25 кв. м, вода хол. и гор. в доме, 2 теплицы, баня 6х7, 23 сотки. Т. 8-922-3048-614, 8-922-3000-372

Дом в с. Фоки, вода, печ. отопл., канализация, з/у 8 соток. Т. 8-950-8203-440

Дом в с. Фоки, по 1 Луговой, 90 кв. м, из бруса, обшит сайдингом, крыша - профнастил, 2 комн. + бол. кухня, гараж 5х13, баня 6х4, 10 соток земли ЛПХ, полнопроф. цокольный эт., отопл.: твёрдотоплив. котёл и эл/котёл, эл-во 380 Вт, скважина 30 м септик, с/у в доме, пл. окна, полы, потолки, двери - все сделано, 2,2 млн руб., торг, рассм. обмен на 1-комн. кв. + ваша доплата. Т. 8-922-3123-350

Дом в черте города, ул. Красная, 45, за ТД Семья, 2-эт., благоустр., гараж 170 кв. м, 6 соток уч., отопл., дрова, эл-во, вода - колодец, насосная станция, прописка, 2,5 млн руб. Т. 8-922-3243-187

Дом вдоль дороги Чайковский-Фоки, Большевистская, 1а, бревно 5х9, зем. участок 12 соток, ИЖС, в доме газ, свет, вода, септик, баня 5х9, здание 16х10х6, гараж 6х8 с овощ. ямой, 4 млн руб. или обмен на 1-2-комн. кв. Т. 8-922-3093-838

Дом жилой в д. Злодарь, 2-эт., бревенч., новый, 200 кв. м, 1 эт. жилой, 3 комн. и кухня, с/у в доме, вода гор. и хол., печ. отопл., крыша и забор из профнастила, своя скважина, з/у 45 соток, отмежёван, 3 теплицы, огород ухожен и удобрен, новая баня 6х4 (мойка, парилка отдельно), 1,5 млн руб. или обмен на жильё в городе, 1-комн. кв. или большую м/с с доплатой. Т. 8-922-6497-785

Дом на Завьялова, ул. 8 Марта, 71 кв. м, центр р-на, рядом пл. Терешковой, остановки, магазины, дет. площадка, з/у 8 соток, ровный, прямоугол., теплицы, несколько яблонь, вишня, куст. ягоды, газ, вода, водоотведение, дом не новый, на фундаменте, брёвна оч. хор. сост., диаметр от 35, окна замен., с/у в доме, баня, гараж, докум. готовы к ипотеке и мат. кап., 2,55 млн руб. Т. 8-922-3112-278

Дом на Завьялова, ул. Дружбы, 53 кв. м, бревенчатый (брёвна хор.), на фундаменте, баня, теплица, овощ. яма, зем. уч. 8 соток, двор крытый, 2 комн., бол. кухня, с/у в доме, центр. водоснаб., газ. отопл., 2,7 млн руб. Т. 8-922-2439-469

Дом на Завьялова, ул. Набережная, 40 кв. м, жилой, на 2 хоз., бревно-кирпич, обшит сайдингом, треб. ремонта, 4 сотки земли, гараж, баня, яма, с/у, лет. веранда, всё под одной крышей, газ. отопл., 2 жилых комн. и кухня, удоб. подъезд круг. год, 1,1 млн руб. Т. 8-922-3448-844

Дом на Завьялово, ул. 40 лет Октября, 31 кв. м, 1-эт., жилой, бревно, 4 сотки земли, ИЖС, дом на 2 хоз. (обшит сайдингом), асфальт. подъезд, вода центр., эл-во 220В, газ. труба в метре от дома, баня, дровяник, конюшня, возм. сделать мансардное помещение жилым, 1,3 млн руб. Т. 8-922-3123-350

Дом на Завьялово, ул. Высоковольтная, 15, 83,6 кв. м, 3 комн., бол. кухня, с/у совм., центр. водоснаб., газ, канализация, эл-во, з/у 10 соток, ИЖС, баня, хоз. постр., навес для а/м, улица, 3,3 млн. руб., рассм. обмен на 2-комн. кв. + ваша доплата. Т. 8-922-3123-350

Дом на Завьялово, ул. Набережная, 64 кв. м, жилой на 2 хоз., бревно-кирпич, обшит сайдингом, треб. вложений, 4 сотки земли, гараж, баня, яма, с/у, лет. веранда, всё под одной крышей, газ. отопл., 2 комн. и кухня, удоб. подъезд круг. год, 1,2 млн руб., обмен на кв. Т. 8-922-3448-844, Сергей

Дом на Завьялово, ул. Юбилейная, 6, 54 кв. м, из бревна, обшит сайдингом, влож. не треб., ремонт: пл. окна, натяж. потолки, пол - линолеум, ламинат, стены обшиты, барная стойка, кух. гарнитур, ванная и туалет совм., душ. кабина, водонагр. котел, печ. отопл., газ, крыша - профнастил, эл-во 380, вода центр., подпол для хран. овощей, в подарок ост. всю мебель; з/у 9 соток, ИЖС, кад. № 59:12:0010461:46, ровный, ухоженный, нов. баня с комн. отдыха, хоз. постр., навес над стоянкой для а/м, асф. дорога, рядом магазины, остановки, почта, дет. площадка, центр р-на, 3,25 млн руб., рассм. обмен на 1-комн. кв. + ваша доплата, или на КГТ + доплата. Т. 8-922-3123-350

Дом на Завьялово, 56 кв. м, из бруса, благоустр., с/м №6, участок 5 соток, водяное отопл., котёл конвертерный (удобство, ощутимая экономия времени и средств), 2 комн., кухня остаётся, газ привозной, но перспектива подключения есть, своя вода, септик, незаконченная мансарда на 40 кв. м, бани нет, в собствен., с пропиской, 1,6 млн руб., рассм. ипотеку, мат. капитал. Т. 8-922-3112-278

Дом на Заре, рядом с д/с № 32, 100 кв. м, 2-эт. + мансарда, баня, зем. участок 12,5 соток, эл-во, вода - скважина, отопл. еврокотёл, есть возм. подключения газа (проект стоит 150 тыс. руб.), ремонт, 4,5 млн руб. Т. 8-922-2442-222

Дом на Заре-2, 2-эт., кирп., благоустр., 6 комн., кухня-столовая, встр. гараж на 2 а/м, встр. мебель, камин, лоджии, полнопроф. подвал, з/у 15,3 соток, баня 4х4, хор. подъезд, все посадки, возм. обмен. Т. 8-922-3112-786

Дом на Заре-2, по Зелёной, 10/1, 103 кв. м, 2-эт. жилой коттедж в городе, 3 комн., керамзитобетон. блок, утеплён, обшит сайдингом, бол. кухня, центр. газоснаб., вода - скважина, эл-во 380 Вт, пл. окна, баня, хоз. постр., утеп. овощ. яма, канализация септик, начато стр-во пристроя, на внутр. отделку есть стройматериалы, забор профнастил, есть место под стр-во гаража, участок, 9 соток, ИЖС, ухожен., с посадками, оч. друж. соседи, хор. подъезд (ул. регулярно чистится), прод. в связи с переездом, 3,7 млн руб., торг, рассм. обмен на 1-2-комн. кв. + доплата. Т. 8-922-3123-350

Дом на Заре-2, по Зелёной, 212 кв. м, 2-эт., цоколь 100 кв. м, евроремонт, нат. потолки, ламинат, встр. кухня, техника, камин в гостиной, отдел. душевая, сауна, з/у10 соток, посадки, теплица, 8,5 млн руб. Т. 8-922-3467-247

Дом на Заре-2, по Калиновой, 440 кв. м, 3 эт. + цоколь, капитальный кирп., зем. участок 15 соток, ИЖС, все коммуникации, 6 комн., 2 лоджии, баня, гараж, престижный р-н, асфальт. подъезд, 8,5 млн руб., торг. Т. 8-922-3123-350

Дом на Заре-2, ул. Зелёная, 212 кв. м, цоколь 100 кв. м, 2-эт., шикарный, евроремонт: натяж. потолки, ламинат. встр. кухня, техника, камин в гостиной, отдел. душевая, сауна, зем. участок 10 соток, посадки, теплица, 8,3 млн руб. Т. 8-922-3467-247, Марина

Дом на Заре-2, ул. Кирова, 90 кв. м, жилой, газ. отопл., вода в доме, зем. участок 18 соток, баня, теплицы, бол. гараж, на централ. ул., остановка рядом. Т. 8-906-8884-774

Дом на Мичуринке, 1 линия, рядом с мичуринским перекрёстком, новый жилой, без внутренней отделки, докум. на присвоение адреса и прописки сданы, дом из бруса 6х6, 33,6 кв. м + пристрой из керамзитоблоков, бол. мансарда, пл. окна, крыша профнастил, эл-во, вода - скважина, 2 септика, нов. баня из бруса 6х5, лет. беседка, з/у 6,5 соток, садоводство, ровный, удоб. подъезд, авт. остановка в 50 м, осмотр по звонку, 1,6 млн руб. или обмен на кв. Т. 8-922-3123-350

Дом на СНТ Орбита, 117,1 кв. м, 2-эт., шикарный, из калибров. бревна, бол. светлая гостиная с панорам. окнами на 1 эт., тёплый пол, туалет, 3 уют. спальни и ванная комн. на 2 эт., з/у 7,6 соток, ровный, своя скважина, канализация, эл-во, баня недостр., тихое живопис. место, рядом с биатлоном, жилая ул., коммуникации, подъезд круг. год, дорога постоянно чистится, рядом соседи, авт. остановка в 5 минутах, кад. № 59:12:0810302:96, возм. прописка, 2,9 млн руб., торг, рассм. ипотеку, мат. капитал, обмен на 4-комн. кв. на Уральской. Т. 8-922-3115-175

Дом на СНТ Орбита, 117.1 кв. м, 2-эт., новый, из бревна, в тихом, живописном месте, рядом с биатлоном, жилая улица, возможна прописка, коммуникации, подъезд круглый год, уч. 7,6 соток, ровный, рядом соседи, своя скважина, канализация, эл-во, недостроенная баня, сруб, кад. № 59:12:0810302:96, 3,2 млн руб., рассм. ипотеку, мат. капитал. Т. 8-922-3115-175, Анастасия

Дом на Уральской, в р-не телевышки, 100 кв. м, жилой, новый, из бруса, эл-во, канализ., гор. и хол. вода, з/у 9,5 соток, в собствен., докум. и прописка или обмен на 3-комн. кв. + доплата, рассм. варианты. Т. 8-922-3244-020

Дом на м-ве №6, 54 кв. м, 1-эт., брус, зем. участок 5 соток, в черте города, благоустр., без наружной отделки, скважина, септик, водонагрев. котёл, инвенторное отопление + печь, мансарда сделана для дальнейшего обустройства + ещё 40 кв. м, 1 хоз., докум. готовы, 59:12:0010506:22, 1,6 млн руб. Т. 8-922-3112-278

Дом по Вишнёвой, зем. участок 7 соток, начато строит-во 2-эт. жилого дома из бруса, заведён под крышу (профнастил), есть дом-времянка, посадки, теплица из поликарбоната, сарай, рядом соседи (активно строятся), есть прописка, 1,3 млн руб. Т. 8-922-3115-175

ПОДАТЬ ОБЪЯВЛЕНИЕ В «ЧИ» ЛЕГКО! НА ЭЛЕКТРОННУЮ ПОЧТУ bochaint@chaint.ru НА САЙТЕ chaint.ru В ГРУППЕ ВК vk.com/chaint В РЕДАКЦИИ ул. Мира, 1А

Объявления в текущий номер **принимаются до 14:00 вторника**
Купон и правила подачи объявлений **на стр.16**

Дом по Боровой, 46,6 кв. м, из бруса, вода, с/у в доме, паровое отопл., зем. участок 8 соток, бол. кирпич. двор, можно ставить а/м, баня, оч. красивое место, до школы ездит ГАЗель, возм. обмен на 2-комн. кв. Т. 8-922-3369-681

Дом по Восточной, 110 кв. м, жилой 2-эт., 1 эт. из блоков, 2 эт. сэндвич-панели, хор. сост., пл. окна, крыша профнастил, центр. водоснаб., газ, эл-во, ухож. з/у 7,7 соток, баня, гараж, 2 теплицы, хоз. постр. из блоков, хор. соседи, 3,8 млн руб. Т. 8-922-3368-992

Дом по Высоцкого, 17, 240/390 кв. м, 2-эт., блочный/кирп., отопление и канализация центр., в 50 м от авт. остановки и магазина, оч. хор. месторасполож., возм. обмен на кв. с вашей доплатой, рассм. все варианты, 5,9 млн руб. Т. 8-922-2442-222

Дом по Гагарина, 164, 143 кв. м, зем. участок 9 соток, ИЖС, баня из бревна, все коммуникации: газ, вода, канализация, асфальт. дорога, удачное месторасполож., вид на р. Каму, инфраструктура в шаг. доступ., 7,32 млн руб. Т. 8-922-2442-222

Дом по Завьялова, 2А, 60 кв. м, оч. светлый, водоснабж., водоотведение, газ. отопл., баня, гараж, теплица, зем. участок 6 соток, ухожен., ровный, прямоугольный, хор. располож., на центр. улице посёлка, 50 м до остановки и магазина «Пятёрочка», 1 взр. собствен., рассм. ипотеку, мат. капитал, 2,59 млн руб. или обмен на 3 УП. Т. 8-922-3112-278

Дом по Колхозному пер., 2, 29 кв. м, з/у 9,5 соток, выгодное местополож., почти на глав. улице, не первая линия, хор. подъезд, рядом 2 автомагазина - Форсаж и Вираж, отл. подойдёт для постр. автосервиса, магазина, жил. дома (дом, котор. сейчас стоит, под снос), 2,1 млн руб. Т. 8-922-3112-278

Дом по Комсомольской, Заря, 135 кв. м, 1 эт., кирпич + блоки, предчист. отделка, з/у 10 соток, удоб. асфальт. подъезд, строящ. дом - принимаем предварительные заявки, рассм. варианты обмена, рассрочка, 4,2 млн руб. Т. 8-922-3448-844

Дом по Лесозаводской, 91, 51 кв. м, хор. отделка, мебель (нов. диван, кух. гарнитур), водонагреватель, нов. сантехника, канализация - септик, отопл. - эл/котёл, пл. окна, хор. вход. дверь, спутник. ТВ, Интернет, возм. сделать прописку, зем. участок 24 сотки, садоводство, 1,25 млн руб. Т. 8-922-3368-992

Дом по Нагорной, 73 кв. м, 2-кв.: 36,1 и 36,8 кв. м, зем. участок ИЖС, 13 соток и 11 соток соответственно, центр. ул., эл-во, газ, центр. водоснаб., гараж, баня, хоз. постр., 3,5 млн руб., возм. продажа дома целиком или отдельно (по квартирам). Т. 8-922-3368-992

Дом по Подгорной, 7, 83,1 кв. м, 1-эт., жилой, из блоков с утепл. и бревна, обшит ОСВ, эл. и дров. отопл., центр. водоснаб. и канализ., льготное присоед. к эл/сетям, замен. м/к двери, пол - линолеум, обои светлые чистые, с/у совм. с душевой, газ. плита (баллон), ухож. з/у 10,2 соток, деревья, кустарники, теплица, живопис. вид на р. Кама, метал. забор из сайдинга, неск. подъезд. путей на машине, до остановки 15 минут пешком, зимой регуляр. чистка дороги, хор. расположение, 1 собств., докум. готовы, 2 млн руб., торг. Т. 8-922-3190-900

Дом по Сайгатской, 125 кв. м, 1-эт., жилой, панорамное остекление, кондиционер, в/наблюдение (7 камер), ворота на пульте (эл/раздвижные), домик охраны (недостр. гостевой дом из бревна), зем. участок 14 соток, живописное место (берег р. Кама), 4,95 млн руб. или обмен на недвижимость, а/м с вашей доплатой. Т. 8-922-2442-222

Дом по Советской, 60 кв. м, на участке 7,5 соток, на главной улице, угловой, с проездом (доступ к уч. с двух сторон), 100 м до конечной остановки, дом не новый, но в хор. сост., окна поменяны, с/у в доме, баня, ухожен. участок, 2,3 млн руб., рассм. ипотеку, мат. капитал, обмен на 3-комн. кв. в п. Марковском с доплатой. Т. 8-922-3112-278

Дом по Советской, 60 кв. м, угловой на глав. ул., с проездом, доступ к уч. с двух сторон, 100 м до конеч. остановки, не новый, в хор. сост., окна помен., с/у в доме, баня, ухожен. зем. участок 7,5 соток, 2,29 млн руб., рассм. ипотеку, мат. капитал, обмен на 3-комн. кв. в п. Марковском с доплатой. Т. 8-922-3112-278

Дом, 24 кв. м, мобильное помещение, состоящее из двух частей (возм. транспортировать его по автодороге в габарите), полностью готовое, с отделкой, проводкой, документами, подходит для коммерч. использ. как офис или павильон, или как готовый дом для врем. проживания на даче, 280 тыс. руб. Т. 8-922-3112-278

Дом по Шлюзовой, 10, 200 кв. м, с пристроем 250 кв. м, баня, газ, эл-во, канализация, всё отапливается, 5,5 млн руб. Т. 8-922-2442-222

Дом по Шлюзовой, в черте города, 80 кв. м, зем. участок 13 соток, ИЖС, асфальт. подъезд, все коммуникации (газ, отопл., канализация), баня, беседка для отдыха, ухожен. участок (посадки, теплица), с/у в доме, 3 раздел. комн., кладовка, овощ. яма, 3,5 млн руб., рассм. обмен на кв. Т. 8-922-3368-992

Дом по Шлюзовой, 46/2, 52 кв. м, 1-эт., зем. участок 4 сотки, ИЖС, 2-комн. кв. в 4-кв. доме, газ, эл-во, канализация центр., туалет, ванная, кухня, пл. окна, баня, теплица, хоз. постр., 1,3 млн руб., рассм. обмен на 2-комн. кв. Т. 8-922-3123-350

Дом-дача в д. Злодарь, 200 кв. м, 2-эт., бревно, зем. участок 45 соток, недавно построен, крыша профнастил, печ. отопл., 5 комн., бол. мансарда, нов. баня, дом закрыт сайдингом, вода скважина, теплицы, грядки, поливочный водоём, граничит с бол. прудом, огорожен забором, рядом с. Уральское, 5 км, автобусы ходят регулярно, отл. живописное место, 1,5 млн руб. Т. 8-922-3123-350

Дома у воды, р-н Маяка, 180 кв. м и 240 кв. м, 2-эт., гараж, вода, канализация, Интернет, в/наблюдение, набережная, выход к воде, отл. место для отдыха, рыбалки, стоянки катера, в центре города, удивительной красоты место, свой пляж, 20 тыс. руб./кв. м. Т. 8-922-2442-222

Зем участок на Заре-2, по центр. асфальт. ул. Кирова, 59, кад. № 59:12:0010759:30, ИЖС, прописка, 1518 кв. м (15 соток), прямоугольный, жилой дом (под снос), эл-во 380 В, по улице газ, 1 собствен., докум. в порядке, осмотр по звонку, 1,69 млн руб. Т. 8-922-3123-350

Зем. уч. в п. Волковский, ул. Чайковского, 24/1, 908 кв. м, ЛПХ, все коммуникации: газ, эл-во, центр. водоснаб., круглогод. подъезд (асфальт), 450 тыс. руб. Т. 8-922-3093-838

Зем. участки в Заринском Логу, Суколда, 1 линия, удач. место для бизнеса, коммерч. деят., для дачи или бани, удоб. подьезд круг. год, 5 соток, 300 тыс. руб.; 3,5 сотки, 250 тыс. руб., рассрочка или обмен на а/м, коммунал. комн. Т. 8-922-3448-844

Зем. участки в Чайковском р-не (с. Фоки, д. Русалёвка, д. Степаново, Букор), под мат. капитал, с разреш. на стр-во, оформление сделки, от 100 тыс. руб. до 200 тыс. руб. Т. 8-922-3448-844

Зем. участки в д. М. Букор, Заречная-2, 24 и в д. Б. Букор, Восточная, 21, 13 соток, под стр-во жилого дома, кад. № 59:12:0080000:289, 59:12:0070000:635, 150 тыс. руб., возм. мат. капитал. Т. 8-922-3448-844

Зем. участки в д. Русалёвка, 18 км от города (10 минут езды), ИЖС, 13 и 15 соток, ровные, рядом с асфальт. дорогой, 1 линия, рядом построены жилые дома, 15 тыс. руб./сотка, торг; зем. участки в д. Степаново, по Митинской, 6, рядом пруд, улица жилая, 16 соток земли, ИЖС, баня, 170 тыс. руб., торг. Т. 8-922-3123-350

Зем. участки в коттедж. пос. «Солнечный Город», между Завьялово и Завокзальным (за баней №3), ИЖС, удоб. асфальт. подъезд, газ и эл-во в 2019 году, все з/у стоят на кад. учёте и имеют выписку из ЕГРН, 1 млн руб. Т. 8-922-3093-838, агент по недвижимости Владимир

Зем. участки в п. Мичуринский, ул. Орбитальная, 2 уч. по 7,5 соток, ровные, ИЖС, коттедж. посёлок, газ, эл-во, прописка, соседи уже живут, 1,05 млн руб./уч. Т. 8-922-3093-838

Зем. участки в п. Новом, ул. Энергетиков, 12 соток, ИЖС, 750 тыс. руб., 6 соток, 480 тыс. руб., кад. № 18:04:162001:4392. Т. 8-922-3448-844

Зем. участки вдоль дороги на Биатлон, 1,2 га (120 соток), кад. № 59:12:0810101:138 и 139, в собствен., докум готовы, асфальт. подъезд круг. год, эл-во, газ, удач. подойдёт для бизнеса и для жил. комплекса, рассм. варианты: продажа по частям, обмен на недвижимость, а/м, спецтехнику и т.д., 1,75 млн руб. Т. 8-922-3448-844

Зем. участки по Декабристов (за гаражами Точмаша), 15 соток, 12 соток, 14 соток, садоводство, эл-во, соседи строятся, газ рядом, 50 тыс. руб./сотка, торг. Т. 8-906-8884-774

Зем. участкив п. Волковском, 4 шт., от 10 до 15 соток, ИЖС, находятся на закрытой тер-рии, газ, вода, канализация, 100 руб./сот. Т. 8-922-2442-222

Зем. участок СНТ №1 «Южное», 15 соток, кад. № 59:12:0810301:194, сад. уч. для дачи (садоводство), ровный, сухой, прямоугол., неб. домик (треб. ремонт), эл-во, 180 тыс. руб. Т. 8-922-3112-278

Зем. участок в Б. Букоре, 5 соток, под коммерцию (раньше там была столовая), фундамент, коммуникации, докум. готовы, 250 тыс. руб. Т. 8-922-3115-175, спец. по недвижимости Анастасия

Зем. участок в Большебукорском пос., 5,5 га, кад № 59:12:0740009:1482, эл-во рядом, возм. увелич. уч. на 40-60 га, 100 тыс. руб. Т. 8-922-3544-294

Зем. участок в Большебукорском с/п, урочище Лог Симофонтов, заезд в районе с. Фоки, 19,5 га, СХ, приватиз., в собствен., кад. № 59:12:0740005:861, 59:12:0740005:862, 380 тыс. руб. или обмен на а/м. Т. 8-922-3448-844

Зем. участок в Завокзальном, около Сосновой, 33, 10,5 соток, нач. работы по строит. многоэт. дома на участке, прилегающем к этой стройке, будет асфальт. подъезд и все коммуникации, возм. использ. как под строит-во дома, дачи, гаражей, автомойки, 300 тыс. руб. Т. 8-922-3112-278

Зем. участок в Завокзальном, рядом с Сосновым бором, 7,5 соток, под коммерч. деятельность, использ.: многофункц. общественно-жилые здания, коммуникации рядом, асфальт. подъезд, 1,5 млн руб., торг при осмотре. Т. 8-922-3368-992

Зем. участок в СНТ №3, по дороге от Азина на Марково, 15 соток (СНТ, ДНП) вдоль дороги (нормал. подъезд), сделана планировка, кад. № 59:12:0010571:9, задний план уч. к лесу, рядом ещё 3 уч. на продажу, 120 тыс. руб. Т. 8-922-3112-278

Зем. участок в СНТ №37, по Гагарина, №227, 7 соток, кад. № 59:12:0010260:30, с небол. домиком, подходит под строит. дома, обременений нет, канализация, на улице газ, вода, эл-во, круглогод. бетон. подъезд, 100 м до р. Камы, не подтопляемый, не водоохранная зона, 500 тыс. руб., рассм. рассрочку и обмен. Т. 8-922-3112-278

Зем. участок в СНТ Орбита, 6,5 соток, для дачи или дома, эл-во, шир. расчищ. подъезд, на сосед. уч. строятся и живут, есть посадки: яблони, терновник, смородина, вишня, построек нет, 230 тыс. руб. Т. 8-922-3112-278

Зем. участок в СНТ Простор, Ольховская сельская тер-рия, 13,2 соток, кад. № 59:12:0810403:29, СХ с разреш. использ. - садоводство, ровный, эл-во (по договору присоед. к эл/сетям), фундамент 3х5 м, рядом ведётся постр. жил. домов, газораспред. станция, не асфальт. дорога, 530 тыс. руб. Т. 8-922-3190-900

Зем. участок в СНТ Южное, 14 соток, граничит с лесополосой, кад. № 59:12:0810301:134, ровный, эл-во, рядом проходит биатлонная трасса, оч. красивое место для дачи, 180 тыс. руб. Т. 8-922-3112-278

Зем. участок в Фокинском с/п, недалеко от д. Каменый Ключ, 130 соток, СХ, хорош для создания пасеки, зоны отдыха, вокруг лес, рядом протекает ручей, 120 тыс. руб. Т. 8-922-2442-222

Зем. участок в Фокинском с/п, у дороги Фоки - Каменный Ключ, 6 га, КФК, отлич. место для ведения бизнеса по выращиванию с/х культур, 300 тыс. руб. Т. 8-922-2442-222

Зем. участок в Фокинском с/п, у дороги Фоки - Каменый Ключ, 4,7 га, СХ, 150 тыс. руб. Т. 8-922-2442-222

Зем. участок в г. Ижевске, Завьяловский район, в СНТ Октябрь, по окружной дороге за д. Хохряки на выезде на Воткинское шоссе, 15 минут от ул. 9 Января, 5 соток, отмежёван, кад. № 18:08:022002:1090, асфальт. подъезд, свет, водопровод, автобус до массива, 1 собствен., 185 тыс. руб. Т. 8-922-3093-838

Зем. участок в г. Чайковском, СНТ №3, дорога от Азина на Марково, 60 соток, уч. вдоль дороги с нормальным подъездом, сделана планировка, подходит под автостоянку с кемпингом, 59:12:0010571:9; 10; 11; 12. Четыре св-ва по 15 соток, 490 тыс. руб. Т. 8-922-3112-278

Зем. участок в г. Чайковском, ул. Кирова, 54, 7,5 соток, ИЖС, подходит под ипотечное кредитование, газ, эл-во, бетон. подъезд, разрешение на стр-во (можно использ. мат. капитал), центр. улица мкрн, 200 м до конечной остановки, 1,14 млн руб., рассм. варианты обмена. Т. 8-922-3112-278

Зем. участок в д. Б. Букор, 10 сот. в комплекс. застройке (более 100 домов), С/Х (ведётся переоформ. назначения земель), все коммуникации рядом, хор. подъезд, от 50 тыс. руб. Т. 8-932-3348-588

Зем. участок в д. Б. Букор, по Садовой, 46/2, в 20 км от города, в экологически чистом, красивом, живописном месте, кад. № 59:12:0070000:598, участок окружен сосновым лесом, ровный, ИЖС, 10 соток, баня 6х9, эл-во, выгребная яма, 480 тыс. руб., рассм. вариант обмена на а/м. Т. 8-922-3093-838

Зем. участок в д. Б. Букор, ул. Восточная, 16, 12 соток, ЛПХ, возм. подвести газ, эл-во, удоб. подъезд круг. год, кад. № 59:12:0070000:628, 210 тыс. руб. Т. 8-922-3217-589, Иван

Зем. участок в д. Дубовая, ул. Ветеранов, 6, 27 соток, ИЖС, кад. № 59:12:0220000:43, улица жилая, тыл уч. обращён к лесу, возм. раздел. на два, перед. план более 50 м, 390 тыс. руб. Т. 8-922-3112-278

Зем. участок в д. Дубовая, ул. Ветеранов, 6а, 10 соток, ИЖС, коттедж. пос. газифицирован, благоустроен, центр. водоотвед., водоснабж., эл-во, 220 тыс. руб., рассм. ипотеку, мат. капитал. Т. 8-922-3112-278

Зем. участок в д. Дубовая, ул. Газовиков, 33, 1430 кв. м (14,3 сотки), садоводство, возм. подключить газ, эл-во, подъезд круг. год, кад. № 59:12:0220000:615, 150 тыс. руб., торг. Т. 8-922-3217-589, Иван

Зем. участок в д. Дубовой, по Лесной, 5, 17 соток, эл-во, вода централ., газ вдоль уч., улица газифицир., ЛПХ, невозделанный: треб. вырубка леса и выравнивание, недалеко от остановки, кад. № 59:12:0220000:642, 260 тыс. руб. Т. 8-922-3467-247

Зем. участок в д. Дубовой, по Нефтяников, 6, 25 соток, садоводство, удобный подъезд, 300 тыс. руб. Т. 8-922-3448-844

Зем. участок в д. Дубовой, по Нефтянников, 25 соток, садоводство, удобный подъезд, 250 тыс. руб. Т. 8-922-3448-844

Зем. участок в д. Дубовой, по Фермеров, 17 соток, земли населённых пунктов, садоводство, деревня активно строится, центр. водоснаб., газ, по улице уже живут и строятся соседи, красивый живописный вид, 150 тыс. руб. Т. 8-922-2442-222

Зем. участок в д. Дубовой, по Фермеров, 17 соток, ровный, садоводство, рыночная стоимость 200 тыс. руб., продам за 100 тыс. руб., СРОЧНО! Т. 8-922-2442-222

Зем. участок в д. Жигалки, ул. Центральная, 2425 кв. м, ИЖС, эл-во, на берегу пруда, в собствен. Т. 8-922-2445-314

Зем. участок в д. Засечный, 10 соток, ИЖС, разрешение на стр-во, можно использ. мат. капитал для стр-ва, кад. № 59:12:0110000:355, 100 тыс. руб. Т. 8-922-3112-278

Зем. участок в д. Костоваты, 20 соток. Т. 8-922-6481-677

Зем. участок в д. М. Букор, 6 га, СХ, кад. № 59:12:0740005:202, докум. готовы к продаже, 500 тыс. руб. Т. 8-922-2442-222

Зем. участок в д. М. Букор, ул. Первомайская, 22, 3 км от фед. трассы, 21,5 соток, ИЖС, кад. № 59:12:0080000:163, ровный, прямоугольный, газ, эл-во, есть продовольств. магазины, д/с в сосед. селе, детей в шк. возит автобус, 840 тыс. руб. Т. 8-922-3112-278

Зем. участок в д. Марково, 10 соток, возм. расшир., кад. № 59:12:0250000:722, под стр-во жил. дома, удоб. подьезд круг. год, соседи живут на пост. основе, на уч. фундамент и небол. сруб под баню, 295 тыс. руб. Т. 8-922-3448-844

Зем. участок в д. Марково, 10 соток, под ИЖС с пропиской, на берегу пруда, есть дорога, эл-во, 300 тыс. руб. Т. 8-922-0724-307

Зем. участок в д. Марково, Центральная, 800 кв. м, ровный, садоводство, кад. № 59:12:0250000:788, рядом п. Марковский с собств. инфраструктурой: школа, д/с, спорт. комплекс, универмаги; 155 тыс. руб. Т. 8-922-3093-838, Владимир

Зем. участок в д. Марково, по Лесной, 22 сотки земли, ИЖС, 300 тыс. руб. Т. 8-922-6497-785

Зем. участок в д. Марково, по Северной, 600 кв. м, кад. № 59:12:0250000:409, садоводство, 80 тыс. руб. Т. 8-922-346-72-47

Зем. участок в д. Марково, по Северной-2, 9 соток, ЛПХ, 1 собствен., пустой, не ограждён., ровный, удобное месторасполож., садили на нём только картошку, на участке оч. хор. малинник, 160 тыс. руб. Т. 8-922-3467-247

Зем. участок в д. Моховой под мат. капитал, 10 соток, есть разрешение на стр-во, 70 тыс. руб. Т. 8-922-2440-402

Зем. участок в д. Ошья, Куединского района, 25 соток, ЛПХ, разреш. на строит-во, 100 тыс. руб. Т. 8-906-8884-774

Зем. участок в д. Русалёвка, 20 соток, рядом с асфальт. дорогой, садоводство, можно перевести под ИЖС, до города ездят рейс. и проход. автобусы, 350 тыс. руб. Т. 8-922-2442-222

Зем. участок в д. Русалёвка, ул. Трактовая, 14 соток, ЛПХ, 200 тыс. руб., торг. Т. 8-922-6497-785

Зем. участок в д. Русалёвка, ул. Трактовая, 14 соток, ЛПХ, ровный, улица жилая, круглогод. подъезд, эл-во, 140 тыс. руб., возм. по мат. капиталу. Т. 8-922-3368-992

Зем. участок в д. Степаново, по Митинской, 6, ЛПХ, 16 соток, эл-во, вода, баня, фундамент 8х10, центр. улица, 59:12:0130000:81, 160 тыс. руб. Т. 8-922-3123-350

Зем. участок в д. Степаново, по Центральной, 18,5 соток, ЛПХ, 30 тыс. руб., СРОЧНО! Т. 8-922-2442-222

Зем. участок в д. Степаново,12 соток, ЛПХ, уч. рядом с центр. дорогой, ровные, эл-во в 20 м, разрешение на стр-во, возм. с использ. мат. капитала. Т. 8-922-3123-350

Зем. участок в д. Харнавы, по Центральной, 30/1, ровный, кад. № 59:12:0270000:327, 3000 кв. м (30 соток), от города 9 км, подъезд круглогодично, газ вдоль уч., эл-во, рядом живут соседи круглый год, 400 тыс. руб. Т. 8-922-3093-838

Зем. участок в д. Чумна, до города 20 км, под стр-во жил. дома, дорога асфальт., улица жилая, эл-во, соседи строятся, 25 соток, 250 тыс. руб. Зем. участки в д. Карша, на берегу пруда по 25 соток, все коммуникации, 700 тыс. руб. Рядом 6 га под КФХ, эл-во, 600 тыс. руб. Т. 8-922-3123-350

Зем. участок в п. Снежинка, от 6 соток в комплекс. застройке (20 домов), С/Х (ведётся переоформ. назначения земель), все коммуникации рядом, от 300 тыс. руб., торг. Т. 8-932-3348-588

Зем. участок в деревне, рядом п. Марковский, 8 соток, в начале деревни, ИЖС, отл. участок для постройки загородного дома, удачное место для бани, вдоль участка ручей, вся инфраструктура: школа, д/с, спорт. комплекс, универмаги, 100 м до остановки, 290 тыс. руб. Т. 8-922-3112-278

Зем. участок в коттеджном п. Прибрежный (с. Елово), ул. Морская, 10, кад. № 59:19:1203001:215, 98 км до города (асфальт. дорога), 11,6 соток, ИЖС, оч. красивое место для отдыха или дома для пост. проживания с регистрацией, эл-во, возм. подключ. к сети газоснабж., документы все готовы, разрешения на строит-во получены, 575 тыс. руб.; в продаже 29 участков, ровные, можно подобрать уч. по вашему вкусу (с видом на залив р. Кама, с собствен. пляжем), партнеры-застройщики могут построить дом по вашим желаниям и потребностям, цена участков в зависимости от площади, 50 тыс. руб./сотка, рассм. обмен на вашу недвижимость, а/м. Т. 8-922-3123-350

Зем. участок в п. Волковском, по Береговой, 42 соток, ИЖС, с начатым строит-вом, кад. № 18:04:000000:1484 и 18:04:162015:318, задняя часть участка граничит с перелеском, оч. красиво, 100 м до остановки с магазинами, 1 взр. собствен., 1,5 млн руб., рассм. мат. капитал, ипотеку. Т. 8-922-3112-278

Зем. участок в п. Марково, 17 соток, ЛПХ, ровный, огорожен, вода - скважина, э/э 380 В, 350 тыс. руб. Т. 8-952-3248-951

Зем. участок в п. Мичуринский, ул. Орбитальная, 14, 10,4 сотки, на возвышенности, коттедж. посёлок, соседи живут пост., все коммуникации, кад. №59:12:0010617:85, 1,2 млн руб., без торга. Т. 8-922-3448-844

Зем. участок в п. Новом, Заповедная, ИЖС, 9 соток, все коммуникации рядом, 570 тыс. руб., торг. Т. 8-922-6497-785

Зем. участок в п. Новом, по Еловой, уч. 2, квадрат., 9 соток, ИЖС, кад. № 18:04:162001:4354, рядом лес, есть школа, д/с, муз. школа, отл. место для постоян. прожив., на машине 10 минут до г. Чайковского, автобусы регулярно, 650 тыс. руб., рассм. ипотеку (можем помочь в оформлении, сопровождении). Т. 8-922-3112-278

Зем. участок в п. Новый, Калашникова, 53, кад. № 18:04:162001:4248, 12 соток, ИЖС, размежёван, эл-во, рядом лес, соседи строятся, рассм. ипотеку (поможем в оформлении, сопровождении), 590 тыс. руб., торг. Т. 8-922-3112-278

Зем. участок в п. Прикамский, 8 соток, ИЖС, ровный, в собствен., все коммуникации рядом, рядом школа, остановка, магазины, 800 тыс. руб., обмен, рассрочка. Т. 8-922-3448-844

Зем. участок в п. Прикамский, рядом с фед. компл. «Снежинка», 15 соток, ИЖС, ровный, без построек, кад. № 59:12:0260000:90, все коммуникации (газ, вода, эл-во, канализ.), асфальт. дорога к уч., улица жилая, 1 из послед. свобод. уч. в данном р-не, 1,45 млн руб. Т. 8-922-3368-992

Зем. участок в п. Прикамский, ул. Сосновая, 6, 30 соток в черте города, замечат. место, все коммуникации (газ, вода, канализ., эл-во), нов. бол. баня, отделка свежая, делали для себя, всё дорогое и оч. качеств., продажа в связи с переездом в др. город, отл. место для стр-ва дома, кад. № 59:12:0260000:449, 6 млн руб. Т. 8-922-3217-589, Иван

Зем. участок в п. Прикамском, 14 соток, ИЖС, все коммуникации: газ, вода, эл-во, канализация, вся инфраструктура рядом, 1,3 млн руб. Т. 8-922-2442-222

Зем. участок в п. Прикамском, 14 соток, ИЖС, вся инфраструктура рядом, 1,3 млн руб. Т. 8-922-2442-222

Зем. участок в р-не Полуострова, 24 сотки, садоводство, живописное место для строит-ва дома, дачи, бани, рыбацких домиков, подъезд до участка асфальт. круглый год, вода, эл-во, всё рядом, докум. готовы, 350 тыс. руб. Т. 8-922-2442-222

Зем. участок в с. Б. Букор, 20 соток, ЛПХ, кад. № 59:12:0070000:410, 550 тыс. руб., рассм. обмен на а/м или недвижимость. Т. 8-922-3368-992

Зем. участок в с. Б. Букор, Восточная, 7, 16,5 соток, 27 км до города, живописное место, ЛПХ, рядом пруд, хор. подъезд, соседи строятся, разреш. на стр-во, в селе школа, больница, д/с, автобусы регулярно, рассм. любые варианты оплаты, 250 тыс. руб. Т. 8-922-3123-350

Зем. участок в с. Б. Букор, Зелёная, 14 соток, рядом газ, свет, ЛПХ, 370 тыс. руб. Т. 8-922-6497-785

Зем. участок в с. Б. Букор, по Зелёной-2, 57, садоводство, 10,27 соток, кад. № 59:12:0740009:1314, 200 тыс. руб. Т. 8-922-2442-222

Зем. участок в с. Букор, 6 га, СХ. Т. 8-922-6497-785

Зем. участок в с. Кемуль, начало ул. Заречная, 12 соток, есть разреш. на строит-во, недалеко пруд, 130 тыс. руб., торг, любая форма оплаты, мат. капитал, обмен на доски. Т. 8-922-3202-837

Зем. участок в с. Ольховка, по Молодежной, 15 соток, ЛПХ, ровный, 550 тыс. руб. Т. 8-922-2442-222

Зем. участок в с. Ольховка, ул. Камская, 13 соток, у подножия горы, кад. № 59:12:0210000:1005, под стр-во жил. дома, подъезд круг. год, 500 тыс. руб. Т. 8-922-3448-844

ПОДАТЬ ОБЪЯВЛЕНИЕ В «ЧИ» ЛЕГКО! >222-68 КРУГЛОСУТОЧНО (SMS/ЗВОНОК) 8-922-3122-226
Объявления в текущий номер **принимаются до 14:00 вторника**
Купон и правила подачи объявлений **НА СТР.16**

Зем. участок в с. Ольховка, 15 соток, садоводство, ровный, 260 тыс. руб. Т. 8-922-2442-222

Зем. участок в с. Ольховка, ул. Советская, 14/1, кад. № 59:12:0210000:2224, ровный, 8 соток, ЛПХ, соседи живут на пост. основе, круглогод. подъезд, газ по улице, отл. вид на Каму, 550 тыс. руб. Т. 8-922-3368-992

Зем. участок в с. Ольховка, ул. Соколинская, 13 соток, ровный, сухой, вид на р. Кама, эл-во, рядом живут соседи, динамика застройки района положительная, 59:12:0810107:177, 350 тыс. руб., торг. Т. 8-922-3112-278

Зем. участок в с. Сосново, 25 соток, ЛПХ, эл-во 380 В. Т. 8-922-3546-742

Зем. участок в с. Сосново, ул. Октябрьская, 9, 16 соток, есть часть жилого дома, 59,3/44/11 кв. м, 3 комн., водопровод, канализация, водяное отопл., баня, гараж, 1,1 млн руб. Т. 8-922-6418-185

Зем. участок в с. Фоки, 14 соток, ИЖС, на поле для многодетников, рядом с дорогой, за кафе ВДВ, после школы, ровный, 100 тыс. руб. Т. 8-922-3112-278

Зем. участок в с. Фоки, 14 соток, уч. на поле за кафе ВДВ в сторону Камен. Ключа, кад. № 59:12:0390001:816, ИЖС, ровный, прямоугольный, 1 линия от дороги, подъезд с двух сторон, рядом подстанция, есть построенные дома, есть возм. раздела на 2 уч. по 7 соток, эл-во, 180 тыс. руб., возм. использ. мат. капитал. Т. 8-922-3112-278

Зем. участок в с. Фоки, Кирова, 3,5 сотки, 70 тыс. руб. Т. 8-922-6497-785

Зем. участок в с. Фоки, ул. Рагузинская, 112, 40 соток, ИЖС. Т. 8-922-3204-195

Зем. участок в с/м «Майский», 15 соток, уч. ровный, 600 тыс. руб. Т. 8-922-2439-469

Зем. участок в с/о кооперативе «Майский», 15,5 соток, есть домик, баня, поменяны трубы, есть возм. проведения эл-ва, подъездные пути широкие, 600 тыс. руб. Т. 8-922-2439-469

Зем. участок в центре города, 29 соток, возм. перевод под торг. центры, администр. здания, бол. парковоч. место, 8,2 млн руб. Т. 8-922-2442-222

Зем. участок вдоль трассы Ольховка-Харнавы (место нов. коттедж. застр.), 9 км от города, 12 соток, удоб. подъезды, эл-во, рядом живут, в собствен., отмежёван, докум. готовы, 240 тыс. руб. Т. 8-919-7048-794

Зем. участок на Завьялово, 8,6 соток, докум. готовы, 900 тыс. руб., торг. Т. 8-918-2843-793

Зем. участок на Завьялово, Благодатный пер., 13, 9 соток, ИЖС, подъезд с трёх сторон, раньше был прилег. тер-рией производств. гаража (не разработан), забор из бетон. плит с трёх сторон, газ, возм. подключения к центр. водоснабжению и водоотведению, рассм. ипотеку, мат. капитал, 990 тыс. руб. или обмен на а/м. Т. 8-922-3112-278

Зем. участок на Завьялово, в р-не телевышки, 934 кв. м (9 соток), садоводство, кад. № 59:12:0010546:33, отмежёван, столбы вкопаны, к уч. два подъезда, соседи построились, оч. красивый вид на город и на залив р. Камы, 290 тыс. руб. Т. 8-922-3123-350

Зем. участок на Завьялово, по Назарова, 63, 14 соток, кад. № 59:12:0010555:118, ИЖС, рядом построились, эл-во на участке, не под ЛЭП, хор. заезд с дороги на Марковский, 900 тыс. руб. Т. 8-922-3112-278

Зем. участок на Завьялово, ул. Назарова, 15 соток, все коммуникации, кад. № 59:12:0010556:46, ровный, соседи строятся, шикарный вид на город, ГЭС, Снежинку, 1,1 млн руб. Т. 8-922-3448-844

Зем. участок на Завьялово-4, ул. Цветаевой, 13, 14 соток, ИЖС, ровный, недостр. дом 9,8х9,8 м, мансарда 9х4,5 м, септик, возм. подключить эл-во, газ, удоб. подъезд, соседи активно строятся, кад. № 59:12:0010556:61, 1,61 млн руб. Т. 8-922-3217-589, Иван

Зем. участок на Заре, по Речной, 96А, 10 соток, за солдатским домом, небольшие трудности с зимним подъездом, в собствен., незначит. склон, соседи живут на пост. основе, кад. № 59:12:0010765:72, 300 тыс. руб. Т. 8-922-3448-844

Зем. участок на Заре-2, 15 соток, ИЖС, есть возм. разделить уч. на два, недостр. дом (есть проект дома), гараж (ворота с автоматич. подъёмником), по улице газ, эл-во, подъезд круг. год, ул. жилая, 2 млн руб. или обмен на вашу недвижимость. Т. 8-922-2442-222

Зем. участок на Заре-2, Вишнёвая, 44, ИЖС, ухожен. уч. 13 соток, поделён на два по 6,5 соток, на каждом уч. стоят дома: один под снос, во втором живут, есть все докум, прописка, улица жилая, эл-во, газ по улице, вода - скважина, баня, гараж, 1,9 млн руб., торг или обмен на 2-комн. кв. на Основном или в Завокзальном, на 2-3 эт. Т. 8-922-3123-350

Зем. участок на Заре-2, Солнечная, 7/2, 15 соток, кад. № 59:12:0010757:19, незакончен. стр-во: 1-эт. дом из блоков 109 кв. м, есть проект дома, под крышу не заведён, гараж, все коммуникации, 2,15 млн руб. или обмен на кв. Т. 8-922-3448-844

Зем. участок на Заре-2, в р-не тепличного комбината, 15 соток, красивое тихое место, эл-во 380В, уч. выровнен, лес с 4-сторон, соседи живут круглый год, до р. Камы 200 м, кад. № 59:12:0010704:29, 1,2 млн руб. Т. 8-922-3448-844

Зем. участок на Заре-2, по Комсомольской, 1, 14 соток, ИЖС, газ по краю участка, подъезд с двух сторон, 1 линия, рядом с дорогой Чайковский-Фоки, 2,2 млн руб., торг. Т. 8-922-3123-350

Зем. участок на Заре-1, ул. Речная, 8, 28 соток, кад. № 59:12:0010758:9, баня, эл-во, все посадки, 500 тыс. руб. Т. 8-922-6497-785

Зем. участок на Суколде, Звёздная, 21, ИЖС, 14 соток, рядом с коттеджным пос. Мичуринский, между р-нами Заринский, Завокзальный и Завьялово, за газовой заправкой, участки выделены для многодетных семей, все коммуникации за счёт государства по фед. программе, самое перспективное место в черте города, кад. № 59:12:0010612:39, 1,15 млн руб. Т. 8-922-3093-838

Зем. участок на Суколде, по ул. Звёздная, 39, 6 соток, огородничество, хор. место для постройки дома, дачи, возм. провести эл-во, подъезд круг. год, кад. № 59:12:0010612:174, 205 тыс. руб. Т. 8-922-3217-589, Иван

Зем. участок на Суколде, по ул. Звёздная, 5 соток, огородничество, возм. провести эл-во, подъезд круг. год, кад. № 59:12:0010612:20533, 150 тыс. руб. Т. 8-922-3217-589, Иван

Зем. участок на Уральской, 7 соток, под стр-во жилого дома, приватиз., 160 тыс. руб. Т. 3-51-19

Зем. участок на Уральской, в р-не молокозавода мясокомбината, 15 соток, газ рядом, подъезд круг. год, 170 тыс. руб., возм. рассрочка. Т. 8-912-8870-933

Зем. участок на Уральской, за улицей Гагарина, 9 соток, 59:12:0010241635, садоводство, земля населённых пунктов, в двух шагах р. Мутнушка, газ в 20 м, в собствен., докум. готовы, 700 тыс. руб. Т. 8-922-3467-247

Зем. участок на Уральской, пер. Гагарина, 5,3 сотки, ИЖС, старый домик, 250 тыс. руб. Т. 8-922-6497-785

Зем. участок на Уральской, пер. Свободы, 8,4 соток, садоводство, 500 тыс. руб., торг. Т. 8-922-6497-785

Зем. участок на Уральской, с/т №14, за СУ-4, 13 соток, кад. № 59:12:0010231:132, круглогод. подъезд, соседи живут на пост. основе, земля обрабатывается, рядом р. Кама, сосед. улица - коттеджная застройка, 500 тыс. руб. Т. 8-922-3448-844

Зем. участок на берегу р. Кама, 20 соток, 1 линия, от г. Перми 10 минут езды. Т. 8-922-3123-350

Зем. участок на м-ве №14, за СМУ-4, 6 соток, есть небол. домик, банька, свой колодец, круглогод. эл-во, неплохой подъезд, но не первая линия, яблони, ягоды, по садоводческой книжке, 150 тыс. руб., торг. Т. 8-922-3112-278

Зем. участок на м-ве №3, в р-не стадиона Энергия, 1323 кв. м, 2-эт. блоч. дом, 20,5 кв. м, эл-во, скважина, баня, можно провести газ, 750 тыс. руб. Т. 8-922-6418-185

Зем. участок на м-ве Ветеран-50, слева по дороге на Прикамский, 7 соток, ровный, обработ., есть посадки, домик для инструмента, боль. бочка для воды или обмен на а/м с доплатой, рассрочка до полугода, торг за нал., 150 тыс. руб. Т. 8-922-3448-844

Зем. участок на м-ве Дачник, 6,5 соток, 59:12:0810303:176, ровный, вокруг все соседи постр. дома, разработан, эл-во, вода садоводческая, газ в планах, круглогод. хор. подъезд со стороны отворота на биатлон, 320 тыс. руб. Т. 8-922-3112-278

Зем. участок на м-ве Дачник, удоб. подъезд с двух сторон, ровный, земля в собствен., кад. № 59:12:0810303:104 и 106, 7,5 соток, 450 тыс. руб.; 15,5 соток, 900 тыс. руб. Т. 8-922-3448-844

Зем. участок на м-ве Орбита, 10 соток, ровный, кад. № 59:12:0810302:276, в собствен., подъезд круг. год, 190 тыс. руб. Т. 8-922-3448-844

Зем. участок по Взлетной, 42, 6 соток, садоводство (возм. перевода в ИЖС), прямоугольный, кад. № 59:12:0010610:169, на уч. несколько сосен, ул. жилая, перспектива подключ. воды, газа и центр. канализации, располож. оч. удоб., 700 м от остановки «Мичуринка», рядом коттедж. пос. Мичуринский, не рассм. ипотеку, мат. капитал, 650 тыс. руб. Т. 8-922-3112-278

Зем. участок по Гагарина, 14 соток, разреш. на стр-во, граничит с таунхаусами. Т. 8-906-8884-774

Зем. участок по Гагарина, 149а, кад. № 59:12:0010263:93, ИЖС, 5,5 соток, нов. баня 6х4, подъезд круг. год, эл-во, газ, в собствен., 580 тыс. руб. Т. 8-922-3448-844, Сергей

Зем. участок по Гагарина, 172, ИЖС, 6 соток, эл-во, централ. вода, вдоль уч. газ, септик, дом (под снос), докум. на все коммуникации имеются, 59:12:0010267:22, 1 собствен., 650 тыс. руб. Т. 8-922-3093-838

Зем. участок по Гагарина, на тер-рии таунхаусов, 13,5 соток, кад. № 59:12:0010226:184 и 186, ИЖС, гараж, 2,2 млн руб. Т. 8-922-3448-844

Зем. участок по Гагарина, на тер-рии таунхаусов, ИЖС, 13,5 соток, жилая пл. примерно 10-11 соток, построен гараж, кад. № 59:12:0010226:184 и 186, 2,2 млн руб. Т. 8-922-3448-844

Зем. участок по Декабристов, 24а, кад. № 59:12:0010751:41, 14 соток, расположен в зоне Ж-1 (зона многокв. жил. домов в 5-9 этажей и выше), центр. улица р-на, возм. использ. под коммерч. деятельность, все коммуникации рядом, отл. пешеход. и автомобил. трафик, 4,9 млн. руб. Т. 8-922-3123-350

Зем. участок по Есенина, 66, 9,5 соток, ИЖС, ровный, строений нет. Т. 8-906-8884-774

Зем. участок по Завьялова, 107, в коттедж. р-не, 11 соток (25х45), ИЖС, кад. № 59:12:0010548:6, все коммуникации: газ, вода, водоотвод, эл-во, ул. жилая, до остановки 800 м, ипотеку и мат. капитал на стр-во приветствуем, 1,09 млн руб. Т. 8-922-3112-278

Зем. участок по Подгорной, 1Б (конечная Уральской), 11,3 соток, ровный, прописка, докум. на дом и землю готовы, 1 собствен., кад. № 59:12:0010264:87, 59:12:0010264:72, отл. располож., живописный вид на р. Каму, на уч. дом (коробка), 60 кв. м, сделана яма под септик, эл-во, 800 тыс. руб. Т. 8-922-3093-838

Зем. участок по Промышленной, 3/1, 10 соток, садоводство (с/м №4), передний план участка (31 кв. м) возм. перев. в ИЖС, уч. с видом на Завокзальный, бетон. подъезд, 750 тыс. руб., поможем с ипотекой, можно использ. мат. капитал на стр-во дома. Т. 8-922-3112-278

Зем. участок по Речной, 9 соток, ИЖС, кад. № 59:12:0010758:402, соседи живут на пост. основе, 600 тыс. руб. Т. 8-922-3093-838

Зем. участок по Суколде, 14 соток, дом, баня, надвор. постр., все посадки, школа, д/с, остановка в 10 минутах, в перспективе газ. Т. 8-965-5746-555

Зем. участок по Суколде, 4 линия, 14 соток земли, садоводство, можно помен. на ИЖС, дом, баня, все посадки, 800 тыс. руб. Т. 8-922-6497-785

Зем. участок по Цветаевой, 15, отличный, ровный, кад. № 59:12:0010555:112, 1500 кв. м (15 соток), ИЖС, центр. улица, подъезд круглогод., газ вдоль з/у, эл-во, рядом живут соседи круг. год, недалеко от остановки, 1,2 млн руб. Т. 8-922-3368-992

Комната в с. Б. Уса, по Советской, 18 кв. м, 2/2 эт., многокв. бревенч. дом, печ. отопл., 150 тыс. руб. Т. 8-922-6497-785

Коттедж в 20 км от г. Чайковского, в элит. коттеджном п. Карша, по Береговой, 32, 2-эт., 350 кв. м, земля 24 сотки, ЛПХ, живописное место, на берегу пруда, полноценный цоколь, 6 комн., 2 с/у, эл-во 380В, скважина под воду, канализация, охраняемая тер-рия со шлагбаумом и КПП, хор. соседи, до города 15 мин езды по асфальт. дороге, есть вся инфраструктура, связь МТС с 4G Интернет, 9,5 млн руб., торг. Т. 8-922-3123-350

Коттедж в п. Новом, 235 кв. м, 2-этаж., 7 комнат, вода и канализация центр., газ. отопл., в доме гараж, зем. уч. 12 соток, сад, баня, 6 млн. руб., рассм. обмен на 2-комн. кв. в г. Чайковский, р-н любой. Т. 8-906-8884-774

Коттедж в п. Новый, 132 кв. м, на 1 эт.: кухня 15 кв. м, спальня, бол. прихожая, туалет, ванна, на 2 эт.: зал 30 кв. м, 2 спальни, бол. веранда, зем. участок 13,5 соток, баня, в собствен., цена договор. Т. 8-922-6444-909

Коттедж в п. Новый, до города 5 км, 250 кв. м, зем. участок 15 соток, все коммуникации: центр. канализация, газ, центр. водопровод, хор. современ. ремонт, уч. ухожен., тёплый гараж, капитал. забор, 7,5 млн руб. Т. 8-922-2442-222

Коттедж в п. Прикамский, ул. Нагорная, 27, 503,4 кв. м, 2-эт. кирп., цокол. этаж и мансарда, газ. отопл., центр. водоснаб., канализация, хор. соврем. ремонт, встр. кух. гарнитур, 3 с/у, сауна, бассейн, ухожен. з/у 15,6 соток, 2 теплицы по 29,3 кв. м, тёплый гараж на два а/м 94,2 кв. м, навес 68,7 кв. м, ограждение - кирп. столбы, хор. соседи, 14,8 млн руб. Т. 8-922-3190-900

Коттедж в п. Прикамском, Пионерская, 26, шикарный 2-эт. кирп., газ. отопл., центр. водоснаб., канализация, сауна, тренажёр. зал, 2 с/у, зем. участок ухожен., 7,8 млн руб., торг. Т. 8-922-3093-838

Коттедж в п. Прикамском, по Пионерской, 26, 2-эт. кирп. дом, шикарный, газ. отопл., центр. водоснабж., канализация, сауна, тренажерный зал, 2 с/у, зем. участок ухожен, 9,9 млн руб. Т. 8-922-3093-838

Коттедж на Завьялово, в центре, 2-эт., из эколог. чистых стройматериалов, постр. на совесть, полнопроф. подвал, гостиная, гардеробная, 5 комн., все коммуникации, рядом остановка. Т. 8-908-2471-920

Таунхаус на Уральской, 260 кв. м, с мансардой, 5 уровней, подвал, 5 соток, на участке ландшафтный дизайн, 12 млн руб., торг. Т. 8-906-8884-774

Таунхаусы в городе Сочи, на Соболевке, по Пятигорской, Немецкий Квартет, 3 таунхауса, все центр. коммуникации, барбекю, парковка, закрытая территория, все удобства, по 170 кв. м, сданы, проводим раздел, этап отделки фасадов, 55 тыс. руб./кв. м. Т. 8-922-3093-838

3.2 КУПЛЮ

Дом в Ольховке, на Уральской, в п. Прикамском, жилой, до 3,5 млн руб. Т. 8-922-3448-844

Дом в городе или за городом, в любом состоянии, недорого, СРОЧНО! Т. 8-922-2442-222

Дом в городе, либо в деревне, недорого, можно зем. участок с разреш. на строит-во. Т. 8-922-3123-350

Зем. участок в черте города, под стр-во. Т. 8-922-3368-992

Зем. участок с просроченной арендой. Т. 8-922-3112-278

Зем. участок с разреш. на строит-во. Т. 8-922-3123-350

Помогу приобрести садовый участок с домом по мат. капиталу. Т. 8-922-3093-838

С/о в черте города, с хор. подъездом, желат. с эл-вом. Т. 8-922-2442-222

С/о на м-ве Прогресс. Т. 8-922-3368-992

3.3 МЕНЯЮ

Дом в г. Камбарка, 34 кв. м, деревян., на фундаменте, 2 комн., кухня, с/у, пл. окна, пол - линолеум, баня, з/у 4,8 сотки, теплица, 1 собствен., докум. готовы - на кв. в п. Новый с нашей доплатой или продам, 800 тыс. руб. Т. 8-922-2439-469

Дом в д. Маракуши, 35 км от города, 72 кв. м, 3 комнаты, теплый туалет в доме, центр. водоснаб., водяное отопление, котел, нов. баня из бруса 3х6, хоз. постр., гараж, эл-во, зем. участок 9 сот., в хор. сост. + допл. - на 1-комн. кв. или м/с. Т. 8-922-3383-583, 8-922-6402-252

Дом в д. Марково, 10 соток земли, есть домовая книга, прописка, будут проводить газ в след. году и КГТ 12.7 кв. м, по Кабалевского, 4 эт., солн. сторона, пл. окно, хорошая новая входная дверь, чистая, теплая, сделан ремонт, пл. трубы, санузел в кафеле, душ - на 2-комн. кв. в б/д, кроме 1 этажа. Т. 8-922-6456-172

Дом в д. Русалёвка, Набережная, 45 кв. м, печ. отопл., газ в перспективе, баня, участок 10 соток, ровный, земля оч. плодород., хор. подъезд, недалеко минимаркет - на 2-комн. кв. с нашей доплатой или а/м Опель Корса 2013 г/в, или продам, 1,1 млн руб. Т. 8-922-3112-278

Дом в д. Русалёвка, Набережная, 45 кв. м, печ. отопл., газ в перспективе, баня, участок 10 соток, ровный, земля оч. плодород., хор. подъезд, недалеко минимаркет, 1,1 млн руб. или обмен на 2-комн. кв. с нашей доплатой или а/м Опель Корса 2013 г/в. Т. 8-922-3112-278

Дом в р-не биатлона, 88 кв. м, 2-эт., новый, каркасно-щитовой, благоустр., участок 7 соток, вода скважина, канализация септик, отопл. котёл, крыша профнастил, удоб. подъездные пути - на 1-2-комн. кв. с доплатой или продам. Т. 8-922-6497-785

Дом в с. Гамицы, Осинский р-н, 7 км от центра, 100 кв. м, 28 сот. земли, 3 жилые комн., кухня, душ. кабинка, газ, центр. водоснабж., канализация - септик, ремонт: нат. потолки, линолеум, пл. окна, нов. баня 2016 г/п, ухожен. земля, 2 бол. теплицы, 1 собствен., вся инфраструктура: д/с, школа, магазины, ФАП, почта, ДК - на 2-комн. кв. в г. Чайковском или продам, 2,25 млн руб., торг, рассм. любые ипотечные программы, мат. капитал. Т. 8-922-3093-838, 8-922-3309-090

Дом в с. Сосново, блоч., 2-кв., цокольный эт., мансарда с балконом, в хор. сост., част. с меб., баня, гараж, 22 сотки земли - на кв. в г. Чайковском по предложению, можно с нашей доплатой, или продам 1,7 млн руб. Т. 8-922-6497-785

Дом жилой в д. Злодарь, 2-эт, бревенч., новый, 200 кв. м, 1 эт. жилой, 3 комн. и кухня, с/у в доме, вода гор. и хол., печ. отопл., крыша и забор из профнастила, своя скважина, з/у 45 соток, отмежёван, 3 теплицы, огород ухожен и удобрен, новая баня 6х4 (мойка, парилка отдельно) - на жильё в городе, 1-комн. кв. или большую м/с с доплатой, или продам, 1,5 млн. руб. Т. 8-922-6497-785

Дом на Заре-2, ул. Осинская, новый, 2-эт., кирпич + блок, предчист. отделка, все коммуникации, газ - на кв. или а/м с доплатой, внутрен. рассрочка, 4,2 млн руб. Т. 8-922-3448-844

Зем. участок в с. Кемуль, 11 соток, в собствен., докум. готовы, есть разреш. на строит-во - на доски. Т. 8-919-7048-794

Зем. участок вдоль трассы Ольховка-Харнавы (место нов. коттедж. застр.), 9 км от города, 12 соток, ровный, прямоугольный, эл-во, рядом живут - на а/м. Т. 8-919-7048-794

Зем. участок, 12 соток, в собствен. - на доски. Т. 8-922-3202-837

Коттедж в д. Гаревая, коттедж. пос. Долгопрудный, комфорт., эколог. чистое место, 10 минут езды до города - на город. кв., расходы по обмену за наш счёт, выгодная ипотека от Сбербанка. Т. 8-922-3093-838, агент по недвижимости Владимир

С/ОГОРОДЫ

4.1 ПРОДАМ

Зем. участок на с/м №4 в Завокзальном, 6 соток, в собственности, есть помещение для хранения инвентаря, 195 тыс. руб. Т. 8-922-3601-717

Дача по Якорной, 23, 35 кв. м, тёплая, баня, отдел. камен. гараж, туалет на улице, вода - колодец, 7,5 соток, на берегу залива, за коттедж. пос. Рассвет, кад. № 59:12:0010704:2, хор. расчищаемая дорога круг. год, соседи живут на пост. основе, 1 взр. собствен., не рассм. ипотеку, мат. капитал, 990 тыс. руб., рассрочка или обмен на а/м. Т. 8-922-3112-278

Зем. участок 12 соток, 50 тыс. руб./сотка. Т. 8-922-3525-074

Зем. участок в СНТ Мичуринка, №138, 7,5 соток, садоводство, эл-во, имеет склон, рядом ведётся постр. жил. домов, дорога с выходом на СОШ №8, подготовлена схема располож. уч. на кад. плане тер-рии, 210 тыс. руб. Т. 8-922-3190-900

Зем. участок в СТ №1, в черте города за стадионом Гидростроитель, 13 соток, садоводство, кад. № 59:12:0010566:13, рядом строятся, есть жилые дома, подходит для прописки, подъезд круглогод. с ул. Советская, эл-во, садовый 2-эт. дом, баня, возм. размежевать на 2 полноцен. уч., рядом всё для полноценной жизни: школа, магазины, пл. Чайковского, ДК Гидростроитель, 680 тыс. руб., торг. Т. 8-922-3115-175

Зем. участок в СТ Ветеран, 8 соток, садоводство, ровный, хор. место для строит-ва дома, дачи, возм. подключ. э/э, подъезд круг. год, кад. № 59:12:0010595:271, 380 тыс. руб. Т. 8-922-3217-589, Иван

Зем. участок в д. Гаревая, 10 соток в комплексной застройке (35 домов), ЛПХ (можно построить дом и оформить право собственности), эл-во на уч., газ рядом, хор. подъезд, 200 тыс. руб. Т. 8-932-3348-588

Зем. участок в д. Оралки, ул. Центральная, 4/1, 12 соток, огорожено, садовые и хвойные посадки, эл-во. Т. 8-922-2452-661

Зем. участок в с. Б. Букор, по ул. Советская, 15 соток, ИЖС, есть возм. подключения: газ, вода, эл-во, 350 тыс. руб., торг, рассм. ипотеку, мат. капитал. Т. 8-922-3112-278

Зем. участок в с. Степаново, ул. Центральная, 23А, 1870 кв. м, кад. № 59:12:0130000:232, ровный, ЛПХ, 60 тыс. руб. Т. 8-922-3093-838

Зем. участок в с. Фоки, 2 теплицы, земля удобренная, сад, рядом асфальт. Т. 8-922-3048-614, 8-922-3000-372

Зем. участок на Завьялово, под стр-во, в собствен., кад. № 59:12:0010545:73, все посадки, садовый домик, эл-во, баня, торг. Т. 8-922-2433-278

Зем. участок на берегу р. Кама, до г. Перми 10 минут езды, 2 км от д. Берег Камы, кад. № 59:32:3410001:1096, садоводство, 20 соток, прямоугольный, оч. хор. место для строит-ва жилого дома либо дачи, с видом на реку, 1,8 млн руб. Т. 8-922-3123-350

Зем. участок на м-ве № 2, рядом с Завьялово, 5,63 сотки, рядом строится нов. посёлок, подъезд круглый год с 2 сторон, эл-во, нов. баня, домик для отдыха и инвентаря, много посадок, теплица, идеал. место для отдыха и жилья, 380 тыс. руб., торг. Т. 8-922-3217-589, Иван

Зем. участок на м-ве Южный, 7,2 соток, ИЖС, ровный (почти квадрат. форма), бол. перспектив. р-н, коттедж. застр., 690 тыс. руб. Т. 8-922-3112-278

Зем. участок по 40 лет Октября, 12 соток, част. под ЛЭП, можно разделить, 220 тыс. руб., обмен. Т. 8-908-2471-920

С/о - дача в СНТ №40, 8 соток, дом с баней, хоз. блок, ЛЭП нет, недорого. Т. 8-922-3552-464

С/о в черте города, 6 сот., ухожен, кирпич. домик с мансардой, все посадки. Т. 8-982-4895-345

С/о на Уральский, за стадионом Энергия, 6 соток, домик, хор. подъезд, эл-во, соседи живут, 400 тыс. руб. Т. 8-922-6454-397

С/о на м-ве № 28 Прогресс, 5.2 сотки, домик, посадки. Т. 8-902-8078-323

С/о на м-ве № 6, конечная ост. на Завьялова, 6 сот., 130 тыс. руб., торг, возм. обмен на а/м, или гараж. Т. 8-922-3182-545

С/о на м-ве №1, домик, баня, теплица, все посадки, 150 тыс. руб. Т. 8-922-3378-985

ПОДАТЬ ОБЪЯВЛЕНИЕ В «ЧИ» ЛЕГКО! > НА ЭЛЕКТРОННУЮ ПОЧТУ bochaint@chaint.ru
НА САЙТЕ chaint.ru
В ГРУППЕ ВК vk.com/chaint
В РЕДАКЦИИ ул. Мира, 1А
Объявления в текущий номер **принимаются до 14:00 вторника**
Купон и правила подачи объявлений **на стр.16**

С/о на м-ве №28, домик с печкой, баня, 7 соток, все посадки. Т. 8-922-3202-659

С/о на м-ве №36, Завьялово, 5,5 соток, кирп. домик, недорого. Т. 8-932-3319-648

С/о на м-ве №37 в Сайгатке, 3 сотки, в собствен., в жилом секторе, дорого. Т. 8-982-4522-611

С/о на м-ве №8, дёшево, СРОЧНО! Т. 8-922-3010-752

С/о на м-ве Золотые пески, ул. Зелёная, 3,5 сотки, бревенч. 2-эт. домик (обшит сайдингом, внутри вагонкой), 2 теплицы, 2 веранды, баня, колодец, посадки, беседка, эл-во, парковоч. место, 350 тыс. руб. Т. 8-922-2439-469

С/о на м-ве Майский, 4 сотки, дом кирп., баня дерев., бочка, саженцы, яблони, груша, теплица, парник, 200 тыс. руб. Т. 8-922-3199-543

С/о на м-ве Майский. Т. 8-922-3199-543, 8-922-3119-892

4.2 КУПЛЮ

С/о в черте города, желат. с баней. Т. 8-922-3123-350

4.3 МЕНЯЮ

С/о на м-ве № 9, 6 соток, хор. подъезд, вода, не под ЛЭП - на а/м или продам. Т. 8-922-3048-614, 8-922-3000-372 (с. Фоки)

ГАРАЖИ

5.1 ПРОДАМ

А/к № 2, п. Новый, 24 кв. м, яма овощ., юж. сторона, линия 4. Т. 8-906-8884-774

А/к № 2, п. Новый, овощ. яма, юж. сторона, 160 тыс. руб. Т. 8-906-8884-774

А/к № 5, по Вокзальной, 24 кв. м, все стороны соседствуют с другими гаражами, пол дерев., крыша перекрыта ж/б плитами, нов. эл/счётчик, стены оштукатурены, бетон. дороги в а/к, чистятся, 220 тыс. руб. Т. 8-922-3112-278

А/к № 8, солн. сторона, овощ. и смотр. ямы, эл-во 380В, калорифер встр., стеллажи встр. Т. 8-922-3129-381

А/к №1, 13 линия, 25 кв. м, овощ. яма, дерев. пол, верстак, стеллажи. Т. 8-922-3657-962

А/к №1, п. Волковский, пол дерев., смотр. яма. Т. 8-922-2424-065

А/к №1, п. Волковский, центр. линия, овощ. яма. Т. 8-922-3383-772

А/к №1, у горбатого моста, линия 5, 17 кв. м, круглосут. охрана, бетонир. дороги, пол - бетон., овощ. яма, эл-во, крыша не течёт, 140 тыс. руб. Т. 8-922-3123-350

А/к №11, 6х4, есть смотр. и овощ. ямы, стеллажи, верстак, 150 тыс. руб., торг. Т. 8-922-3093-838

А/к №15, солн. сторона, 75 тыс. руб. Т. 8-922-3254-351, Николай

А/к №18, охраняемый, кирпичный, 150 кв. м, помещение бывш. авторазбора, капитальный 1 эт., 2 эт. из бруса, пригоден для проживания, есть прилегающая тер-рия с отдельным заездом, нов. баня, 500 тыс. руб. или меняю, рассм. все варианты. Т. 8-922-3112-278

А/к №18. Т. 8-922-6437-356

А/к №2, 24 кв. м, 8 линия (за бывшим Виватом по Советской), дерев. пол, овощ. яма 3,6 кв. м, смотр. яма, эл-во 220В, удоб. расположение, круглосут. охрана, подъезд круг. год, в собствен., 150 тыс. руб. Т. 8-922-3150-552

А/к №23, Завокзальный р-н, 1 линия, 20,4 кв. м, смотр. и овощ. ямы (сухие круг. год), ворота утепл., стены оштукатур., в собствен., без долгов, 230 тыс. руб., торг. Т. 8-922-2402-224

А/к №25 в Завокзальном, 7 линия, у ж/д, 20 кв. м, овощ. яма, охрана или меняю на зем. участок между Завьялово и Завокзальным. Т. 8-922-3172-297

А/к №3, на Уральской, за рестораном Прикамье, 30 кв. м, охраняемый, эл-во, дороги чистятся, крыша бикрост, не течёт, овощ. яма кирп., 9х4 кв. м, прод. в связи с переездом, 170 тыс. руб. Т. 8-922-3123-350

А/к №3, ул. Шоссейная, 19,2 кв. м, смотр. и овощ. ямы. Т. 8-919-4470-016

А/к №34, возле ТЦ Акварель, 23 кв. м, смотр. и овощ. ямы, 100 тыс. руб. Т. 8-922-3093-838

А/к №36, 6х4, 1 линия, сразу возле сторожки, видеонаблюдение, круглогод. подъезд, смотр. и овощ. ямы, 220 тыс. руб. Т. 8-922-3093-838

А/к №37 САХ, 30,5 кв. м, в собствен., овощ. яма, хор. подъезд, дорога чистится, удобное место, охрана, 165 тыс. руб., торг. Т. 8-922-3264-210

А/к №40 в Завокзальном, 4х6, пол - бетон, ворота обшиты вагонкой, солн. сторона, 1 линия, рядом со сторожкой, 270 тыс. руб. Т. 8-922-3368-992

А/к №40, 4х6 м. Т. 8-922-6415-792

А/к №40, в Завокзальном. Т. 8-902-7923-471

А/к №5, 5 линия, 36 кв. м, потолки 2,80 м, ворота 2,30х2,7, большой на 2 а/м, двое ворот, кровля перекрыта бикростом, эл-во 220/380В, 450 тыс. руб., торг. Т. 8-922-3123-350

А/к №5, напротив ЗАГСа, 1 линия, солн. сторона, бетон. пол, две ямы, охрана, докум. готовы, 280 тыс. руб. Т. 8-982-4638-281

А/к №6, рядом с правлением, крыша треб. ремонта. Т. 8-922-6411-268

А/к №7 по Вокзальной, 24 кв. м, приватиз., хор. овощ. яма, смотр. яма, дерев. полы, солн. сторона, 270 тыс. руб. Т. 8-922-3368-992

А/к №7, по Вокзальной, смотр. и овощ. ямы, цена договор. Т. 8-922-3059-802

А/к Водник, смотр. и овощ. ямы, пол - бетон, ворота бол. под ГАЗель, 330 руб., торг, СРОЧНО! Т. 8-919-4512-749

А/к Гагаринский, с местом, разборный, металлический, 60 тыс. руб. Т. 8-922-3212-795

А/к Гермес, напротив Храма Георгия Победоносца, капитальный, 6х6 м, соед. 2 гаража (можно разделить), пол бетон., смотр. и овощ. ямы, погреб, отопление, торг. Т. 8-922-3259-697

А/к Маяк, 11 линия, 24 кв. м, благоустр., собств. пирс, безопас. спуск к воде, смотр. и овощ. ямы, приватиз., 275 тыс. руб. Т. 8-922-3448-844

А/к Маяк, линия 1, 24,2 кв. м, выход к воде, яма овощ. Т. 8-922-2459-479, 8-922-6410-532

А/к Мечта, Ленина, 85, капитальный, № 41, 23,2 кв. м (6х4), хор. месторасполож., в центре города, въезд асфальт, круглосут. охрана, пол дерев., освещение, эл/щиток, крыша бикрост, ворота метал., деревян. полки. Т. 8-902-7942-282

А/к Мечта, Ленина, 85, капитальный, № 83, 24 кв. м (6х4), хор. месторасполож., в центре города, въезд асфальт, круглосут. охрана, пол дерев., освещение, эл/щиток, крыша бикрост, ворота метал., овощ. яма. Т. 8-902-7942-282

А/к Надежда, по Вокзальной, в центре города, отличный, 22,4 кв. м, дерев. пол, овощ. яма, стеллаж, 1 собствен., 250 тыс. руб. Т. 8-922-3093-838

А/к Паритет, в Завокзальном, большой, 32 кв. м, 4 линия, № 2, 350 тыс. руб., возм. рассрочка. Т. 8-922-3448-844

А/к РМЗ, 6х4 м. Т. 8-922-3383-772

А/к САХ по Промышленной, 30 кв. м, под ГАЗель, смотр. и овощ. ямы, эл-во, плиты перекрытия, отл. для коммерческих нужд, рассм. рассрочку, по гаражной книжке, 240 тыс. руб. Т. 8-922-3112-278

А/к САХ, по Промышленной, 30 кв. м, можно под ГАЗель, смотр. и овощ. яма со светом, эл-во, плиты перекрытия, отлично и для коммерч. нужд, 240 тыс. руб., возм. рассрочка. Т. 8-922-3112-278

А/к Стройдеталь, Промышленная, 4, за военкоматом, 24 кв. м, бикрост, юж. сторона, эл-во, пол - бетон, охрана, смотр. и овощ. ямы, оштукатурен, долгов по гаражу нет, в собствен., 190 тыс. руб. Т. 8-922-2437-254

А/к Стройдеталь, за военкоматом, 8 линия, 2 ямы, пол - бетон, эл-во, 150 тыс. руб. Т. 8-922-6447-800

А/к Уралец, на пересеч. ул. Гагарина и Камской, металлич., эл-во, пол дерев. Т. 8-912-4836-515

А/к Факел, солн. сторона, ворота бол., 4х8. Т. 8-922-3525-074

А/к на конечной ост. Уральской, за клубом Прикамье, мкрн Сайгатский, 24 кв. м, кооператив живой, много мастерских по покраске, кузов. ремонту, автосервисы, работы с металлоконструкц., гараж на въезде, в прямой видимости от сторожки, солн. сторона, бетон. подъезд, треб. замена пола, перекрытия - плиты, бикрост, овощ. яма, 90 тыс. руб. Т. 8-922-3112-278

Гараж в п. Марковский. Т. 8-922-6454-171

Гараж в п. Марковском, 6х10, на 4 а/м, бол. овощ. яма, стеллажи, пол дерев., 250 тыс. руб., торг. Т. 2-58-68, 8-922-3411-630, 8-922-3250-959

Гараж-бокс 86 кв. м, право собственности, видеонаблюдение, удобный подъезд, 2 кирп. эстакады, 1 эл/подъёмник, собственная котельная, возм. провести газ, недостроенный 2 эт., комн. отдыха, использовался под автосервис, есть оборудование (компрессор, полуавтомат), 900 тыс. руб. Т. 8-922-3467-247

Кладовка в кооперативе ООО «Овощная яма», рядом с а/к РЭБ, третья от входа, эл-во, 18 тыс. руб. Т. 8-922-3092-112

Эллинг на Маяке, 1 линия у Камы, возм. использовать как для постоянного проживания, так и для проведения отдыха, фасад из жёлтого кирпича, стены - газоблок, 1,5 млн руб., СРОЧНО! Т. 8-932-3348-588

Эллинг на Маяке, 1 линия, 125 кв. м и 150 кв. м (блок, утеплитель, кирпич), два эт., потрясающий вид, собств. пирс, рассм. варианты обмена на недвижимость, а/м, рассрочка, 1,85 млн руб. и 2,15 млн руб. Т. 8-922-3448-844

Эллинг на л/с Восход, выход к воде, овощ. яма. Т. 8-902-8078-323

5.2 КУПЛЮ

А/к № 18, недорого. Т. 8-922-2442-222

А/к № 6, за шлюзом. Т. 8-902-4781-171, 8-922-3130-457

А/к №40, Паритет, а/к №23, в Завокзальном, по ул. Сосновая. Т. 8-922-3538-933

А/к Маяк, с выходом к воде, до 120 тыс. руб. Т. 8-922-6446-360

А/к Маяк, с выходом к воде, за 120 тыс. руб., деньги сразу. Т. 8-922-6447-800

5.4 СДАМ

А/к №1, у военкомата, 5х7 м, чистый, овощ. яма (сухая) 2,5х3 м, смотр. яма, юж. сторона, широк. подъезд, охрана, зимой чистят ротором, на длит. срок, 25 тыс. руб./мес. Т. 8-922-2437-254

А/к №27, за пожаркой на Заре, рядом с охраной, недалеко остановка, эл-во, смотр. и овощ. ямы, пол дерев., на длит. срок. Т. 8-922-3497-374

А/к №40, Завокзальный р-н, 24 кв. м, овощ. яма, 1,5 тыс. руб./мес. + предоплата за 3 мес. Т. 8-922-2467-355

Боксы в автопарке ДОСААФ (Шлюзовая, проезд 6), шир. 6 м, дл. 18,5 м. Обр. в приёмную ДОСААФ (Мира, 1а). Т. 3-57-72

Боксы гараж. по Приморскому б-ру, 30А, за зданием Газпром, 46, 92, 138, 184 кв. м, 3 смотр. ямы, четверо ворот под груз. а/м, потолки 4 м, автоном. отопл., хор. подъезд с 2 сторон, под любую деятельность, недорого. Обр. в приёмную ДОСААФ (Мира, 1а). Т. 3-57-72

Гараж по Вокзальной, 2, рядом с прокуратурой, 41 кв. м, смотр. яма, можно под 2 а/м, высок. потолки, не отапливается, охрана, 5 тыс. руб./мес. + предоплата. Т. 8-922-3307-515

Гараж тёплый, выс. ворот 4 м. Т. 8-922-3425-860

5.5 АРЕНДУЮ

А/к №40, Паритет, а/к №23, в Завокзальном, по ул. Сосновая. Т. 8-922-3538-933

ЭЛЕКТРОНИКА

БЫТОВАЯ ТЕХНИКА

6.1 ПРОДАМ

ADSL-модем ICxDSL 5633 E, (Интеркросс), б/у, отл. сост., есть коробка и докум., 190 руб. Т. 8-922-3098-058

Samsung Galaxy S4. Т. 8-909-1004-028

Акустическая система Кливер АС-232, 2000 руб., приставка цветомуз. Электроника ЦМП-02. Т. 8-922-3179-896

Видеокассеты с фильмами, хор. сост., ок. 100 шт., за все 200 руб. Т. 8-982-4941-875

Жёсткие диски Ide для ПК 60 и 40 Гб, 300 руб., оперативная память DDR-2 Kingston haper x, частота 1066 мГц, по 1 Гб, 2 шт., 400 руб. Т. 8-982-4941-875

Компьютер игровой с мощным процессором AMD Athlon II X2 64 2x3.2 ГГц, опер. память 8 ГБ, жёсткий диск 750 ГБ, видеокарта игровая Nvidia GeForce GTX560 4 ГБ, монитор 20 дюймов. Т. 8-922-5042-424

Машина швейная ножная «Чайка», отл. сост. Т. 8-965-5746-555

Машинка швейная Подольск, со столом; оверлок. Т. 8-922-3204-195

Микроволновая печь LG, многофункц., 2,5 тыс. руб. Т. 8-922-3670-028

Микроволновка Supra, управл. механич., работает отл., 1500 руб., или обменяю на неисправ. с доплатой. Т. 8-902-6305-004

Монитор Samsung, поворотный, белый. Т. 8-922-3062-511

Ноутбук Acer Aspire E1 572G 34014G50Mnkk. Т. 8-909-1004-028

Ноутбук HP Compag, р-р 15,6. Т. 8-922-3062-511

Ноутбук LG k1 express, 3500 руб. Т. 8-922-3062-511

Ноутбук Lenovo i3, 8gb, ssd 250gb, 19 тыс. руб. Т. 8-951-9478-957

Ноутбук Packard Bell EasyNote TE, отл. сост., память 2 ГБ, Windows 10, жёсткий на 500 ГБ, цвет серебристый, 9000 руб., торг. Т. 8-928-4526-174

Ноутбук Rover book. Т. 8-922-3062-511

Ноутбук Samsung R-425, 5500 руб. Т. 8-922-3062-511

Оверлок бытовой, в отл. сост., пользовались немного, 10 тыс. руб. Т. 8-932-3348-588

Пылесос Бош, Германия, с мешками, 1.5 тыс. руб. Т. 8-922-3432-370

Смарт-часы, б/у, отл. сост., отделка голубая, поддержка «кнопка жизни», 2500 руб. Т. 8-922-6461-921

Стир. машина Beko, управл. механич., 2500 руб. Т. 8-902-6305-004

Стир. машина Bosch WAE244430E, сделано в Европе, качество, 16 тыс. руб. Т. 8-922-6460-743

Стир. машина-автомат Candy, загрузка 3,5 кг, оч. маленькая, низкая, 6000 руб. Т. 8-922-6405-220

Стир. машина-автомат Zanussi (итальянская), загр. 5 кг, механика, 7000 руб. Т. 8-922-6405-220

Стир. машина-автомат, отл. сост., 7000 руб. Т. 8-922-6405-220

Телевизор LG, цветной, диаг. 51 см, хор. сост. Т. 8-950-4788-146

Телевизор Панасоник, плазма, диаг. 106 см, на подставке, отл. сост., 15 тыс. руб., торг. Т. 8-922-2427-589

Телевизор плоский пр-во Англия-Россия, диаг. 80 см. Т. 8-922-6495-553

Телефоны проводные, стационарные Panasonic KX-TS2350, Panasonic KX-TS2365 (с громкой связью), Telta-217-9, в отл. сост., по 390 руб. Т. 8-922-3098-058

Ультрабук-трансформер Chuwi Surbook с экраном Retina (разреш. 2K), 6 GB RAM, 128 GB ROM, стилус 1024 степени касания, клавиатура с подсветкой, отл. сост., б/у полгода, 25 тыс. руб., торг. Т. 8-999-5670-331

Фотоаппарат Зенит, объектив Helios-44M-4; комплект удлинит. колец, портатив. штатив. Т. 8-922-3179-896

Холодильник Stinol, 2-камер., б/у. Т. 8-922-3263-414

Холодильник Stinol, 2-камерн., 165 см, 3 тыс. руб. Т. 8-922-3241-778

Холодильник Атлант, 2-камерн., б/у, хор. сост., 8 тыс. руб., торг. Т. 8-922-2427-589

Холодильник Полюс, выс. 140 см, 2500 руб. Т. 8-902-6305-004

Холодильник, б/у, в рабоч. сост., 1000 руб., самовывоз. Т. 8-922-6410-713

Шкаф жарочный Дарина. Т. 8-922-3048-614, 8-922-3000-372 (с. Фоки)

Эл/плита, 3-конфор., с духовкой, отл. сост., пр-во Турция. Т. 8-922-2417-160

6.2 КУПЛЮ

Микроволновки в любом сост., вывезу в удоб. для вас время. Т. 8-950-4713-914

Ноутбук, нетбук, планшетный ПК, неисправные. Т. 8-922-6466-446

Платы, телефоны, в любом состоянии. Т. 8-922-2450-033

Стир. машину-автомат на запчасти, самовывоз. Т. 8-922-6405-220

Телевизор, плазму или ЖК, ноутбук, неисправные. Т. 8-922-3219-724

Холодильник, стир. машины, газ. плиты, по 100 руб., вывезу сам. Т. 8-922-2450-033

Холодильники, стир. машины, газ. плиты, СВЧ, др. сгоревшую, ненужную быт. технику, вывезу сам. Т. 8-908-2595-624

МЕБЕЛЬ

7.1 ПРОДАМ

Вытяжка кух. Крона, белая, новая, 3000 руб. Т. 8-922-3824-335

Диван Грант, угловой, в отл. сост., без торга. Т. 8-952-3290-159

Диван выкатной, б/у, 2500 руб. Т. 8-922-3459-329

Диван раскладной, 400 руб.; шифоньер, 400 руб., б/у, в хор. сост., торг. Т. 8-902-6337-035

Диван раскладной, каркас дерев., б/у, в хор. сост., 400 руб., торг. Т. 8-902-6337-035

Кровать 1-спал. из ЛДСП, 194х84, цвет бежевый, с одной стороны высокая спинка, матрац пружинный 190х80х20, все в отл. сост., доставлю по городу. Т. 8-922-6456-172

Кровать дерев., 1-спал., с матрасом и 3 подкроват. ящиками. Т. 8-922-3204-195

Кровать детская (подростк.), фирма Шкап, цв. бежевый, матрац ортопедический в комплекте, б/у 2 года, в хор. сост., 5 тыс. руб. Т. 8-922-3272-720

Кровать-тахта, 1-спал., внизу ящик для белья, отл. сост., 2 тыс. руб. Т. 8-932-3350-058

Мебель для офиса, хор. сост.: стеллаж-полка, тумба, шкаф-сейф, стол, приставка к столу. Т. 8-922-3422-075

Набор мяг. мебели, диван, тумбочка, стенка дет., кресла (возм. для офиса). Т. 8-922-3824-384

Подставка под компьютер, подставка под телевизор, стенка 3-секц., цвет чёрный баклажан. Т. 8-965-5746-555

Полка книжная со стёклами, б/у, 100 руб. Т. 8-922-6416-990

Прихожая Наташа, пр-во Иж-мебель, цв. светло-коричневый, в отл. сост., 8 тыс. руб. Т. 8-922-3573-584

Стенка в прихожую. Т. 8-922-2469-967

Стол журнальный, на колесах, 73х73 см, 500 руб. Т. 8-922-3432-370

ИЩЕМ НОВЫЙ ДОМ

Молодой красивый котик. Общительный, игривый.

Т. 8-922-319-73-65, Галина Валентиновна

Щенки ищут дом! Возраст примерно 1,5-2 месяца, 4 мальчика, 2 девочки. Мама дворняжка, папа охранный пёс, метис овчарки. Будут среднего роста.

Т. 8-922-301-79-72, Маша

Еще больше кошек (собак) вы найдёте в группах помощи бездомным животным:

https//vk.com/bezdoma_chaik

https://vk.com/druzya_chaik

Стол компьютерный, цвет вишня, в хор. сост., 1300 руб., торг; стол письменный, светлый, б/у, в хор. сост., 200 руб. Т. 8-922-3243-233

Стол стеклянный, 1500 руб.; мебель для спальни; стол компьютерный; 2 полки и комод, цвет слоновой кости, 3000 руб., отл. сост. Т. 8-932-3326-149

Стол-книжка обеденный, б/у, 550 руб. Т. 8-922-6416-990

Столик журнальный на колёсиках, б/у, цвет ольха, хор. сост. Т. 8-922-6424-702

Стулья барные, отл. сост., цвет чёрный, хром, 4 шт., 1500 руб./шт. Т. 8-932-3326-149

Уголок детский: стол (снизу), шкаф для шк. принадлежностей, шкаф платяной, спальное место (сверху), 6 тыс. руб. Т. 8-951-9510-942

ОДЕЖДА

8.1 ПРОДАМ

Дублёнка муж., натур. кожа и мех, цвет корич., р-р 50, отл. сост. Т. 8-922-3157-248

Костюм муж.: пиджак с брюками, р-р 52, 1000 руб. Т. 8-922-3255-875, Владимир

Костюмы жен., в отл. сост., из костюмной ткани, р-р 54-56, тройка, микровелюр и двойка, кост. ткань, юбка-годе (отдельно). Т. 8-919-4815-894

Куртка горнолыжная, р-р 48-50, новая, фабричная, 3600 руб., торг. Т. 8-922-3344-102

Куртка муж., р-р 54, 1200 руб. Т. 8-922-3255-875, Владимир

Куртка типа «Пилот», зим. кожаная, б/у, р-р 50-52, свитер муж., б/у, красивый, цена договор. Т. 8-964-1954-858

Норды муж., р-р 42-43, съёмный чулок, б/у. Т. 8-922-2427-084

РЕКЛАМА
Лавка Добра
добрые вещи от 10 до 100 руб.
charity shop
«Лавка добра»
Покупая у нас, вы помогаете другим!
ул. Промышленная ,11
ТД «Хозяин», 2 этаж.

ПОДАТЬ ОБЪЯВЛЕНИЕ В «ЧИ» ЛЕГКО! >222-68 КРУГЛОСУТОЧНО (SMS/ЗВОНОК) 8-922-3122-226
Объявления в текущий номер **принимаются до 14:00 вторника**
Купон и правила подачи объявлений **НА СТР.16**

ЦЕНТР ЗАНЯТОСТИ НАСЕЛЕНИЯ информирует жителей Чайковского района об имеющихся вакансиях

Агент страховой
Аппаратчик аппретирования
Бетонщик-каменщик
Буфетчик
Бухгалтер-кассир
Ваннщица
Вальцовщик
Ветеринарный врач
Водитель автомобиля
Водитель автобуса
Водитель вилочного погрузчика
Водитель погрузчика
Воспитатель (семейной воспитательной группы)
Врач-фтизиатр
Врач-психиатр
Врач психиатр-нарколог
Врач-эндокринолог
Врач-рефлексотерапевт
Врач травматолог-ортопед, невролог, рентгенолог
Врач-оториноларинголог
Врач скорой медицинской помощи
Врач-хирург, кардиолог, по лечебной физкультуре и спортивной медицине
Врач-стоматолог
Врач-стоматолог детский
Врач-невролог, хирург, травматолог-ортопед, эндокринолог
Врач-педиатр участковый
Врач-терапевт участковый
Врач ультразвуковой диагностики
Гальваник
Гальваник (ученик)
Газорезчик
Главный инженер проекта
Главная медицинская сестра
Главный специалист по моделированию и конструированию
Грузчик
Дефектоскопист по неразруш. методам контроля
Дворник
Дизайнер
Животновод
Зам. главного врача по медицинской части
Зоотехник
Зубной техник
Изолировщик
Изготовитель пищевых полуфабрикатов (пельменщица)
Инженер вентиляции и кондиционирования
Инженер газовой службы
Инженер-гидравлик
Инженер-конструктор
Инженер-механик
Инженер-программист
Инженер по контрольно-измерительным приборам и автоматике
Инженер по промышленной и пожарной безопасности
Инженер-строитель
Инженер по лесопользованию
Инженер по проектно-сметной работе
Инженер-проектировщик
Инженер-технолог
Инженер-технолог по сварке
Инженер ПТО
Инженер-энергетик
Инженер-химик
Инспектор ДПС
Инструктор-методист по лечебной физкультуре
Кастелянша
Кладовщик
Кондитер
Кондуктор
Конструктор одежды
Контролер качества
Контролер материалов, металлов, полуфабрикатов и изделий
Контролер ОТК
Корректировщик ванн
Корректировщик ванн (ученик)
Кровельщик
Кузнец-штамповщик
Логопед
Маляр по металлу
Массажист
Мастер
Мастер КИПиА
Мастер строительных и монтажных работ
Мастер по ремонту котельного оборудования
Мастер швейных машин
Мастер энергетик
Машинист бульдозера
Машинист бурильно-крановой машины
Менеджер корпоративных продаж
Менеджер по продажам
Менеджер по тендерам (нефтепродукты)
Младшая медицинская сестра по уходу за больными (сиделка)
Монтажник МИиК
Монтажник наружной рекламы
Монтажник-отделочник
Монтажник технологического оборудования и связанных с ним конструкций
Оператор швейного оборудования
Отбельщик
Отделочник
Охранник
Парикмахер
Педагог-психолог
Пекарь
Плотник
Повар
Подсобный рабочий
Полицейский ППСП
Помощник мастера
Преподаватель (Оказание акушерско-гинекологической помощи)
Преподаватель (ОМУ при инфекционных заболеваниях)
Преподаватель (ОМУ неврологии и психиатрии)
Преподаватель (Фармация)
Преподаватель (Лечение пациентов хирургического профиля)
Преподаватель (Лечение пациентов детского возраста)
Преподаватель (ОМУ в терапии)

По всем вакансиям обращайтесь по адресу:
ул. Кабалевского, 25, или по телефону: 3-58-28.
Режим работы: ПН-ПТ 8.00-17.00

Машинист буровой установки
Машинист крана (крановщик)
Машинист моечных машин (автомойщик)
Машинист экскаватора
Машинист электрического оборудования
Медицинская сестра
Медицинская сестра процедурной
Медицинская сестра (палатная)
Медицинская сестра по массажу
Монтажник-пусконаладчик
Монтажник сетей связи
Моторист
Наладчик оборудования в производстве пищевой продукции
Начальник лабораторно-испытательного центра
Начальник производства
Начальник смены
Овощевод (тепличница)
Огнеупорщик
Оператор машинного доения
Оператор станков с программным управлением
Преподаватель музыкально-теоретических дисциплин
Преподаватель по классу фортепиано
Преподаватель по классу баяна, аккордеона
Преподаватель информационные технологии
Преподаватель (Сооружение и экспл. газонефтепроводов и газонефтехранилищ)
Преподаватель (Техническая эксплуатация и обслуживание электрического и электротехнического оборудования)
Прессовщик-вулканизаторщик (ученик)
Прессовщик-вулканизаторщик
Провизор
Программист
Продавец-кассир
Продавец-консультант-кассир
Продавец непродовольственных товаров
Производитель работ сантехнического участка
Производитель работ электромонтажного участка
Производитель работ (прораб)
Психолог
Птицевод
Рабочий плоскостных сооружений
Резчик металла на ножницах и прессах
Санитарка (рабочий по уходу)
Сварщик-монтажник
Свиновод
Следователь-дознаватель
Слесарь-гидравлик
Слесарь-сборщик
Слесарь КИПиА
Слесарь механосборочных работ
Слесарь по ремонту оборудования котельных и пылеприготовител. цехов
Слесарь по ремонту сельскохозяйственного оборудования
Слесарь по эксплуатации и ремонту газового оборудования
Слесарь-инструментальщик
Слесарь-ремонтник
Слесарь-электрик
Слесарь-электрик по ремонту электрооборудования
Сотрудник по наблюдению и уходу
Специалист научно-исследовательского отдела
Специалист по взысканию дебиторской задолженности
Специалист по тендерам
Станочник широкого профиля
Стропальщик
Судебный пристав-исполнитель
Термист
Технолог
Токарь
Токарь (ученик)
Токарь-расточник
Токарь-универсал
Тракторист
Тракторист МТЗ-82
Тракторист Т-150
Тракторист-машинист
Транспортёрщик
Уборщик мусоропроводов
Уборщик пр/служебных помещений (санитарка)
Уборщик пр/служебных помещений
Управляющий животноводческим комплексом
Участковый уполномоченный полиции
Учитель русс. языка и литературы
Учитель-дефектолог
Учитель английского языка
Учитель географии, математики
Фармацевт
Фельдшер
Фрезеровщик
Шлифовщик
Швея
Швея-мотористка (портной)
Штукатур-маляр
Штукатур (строитель-отделочник)
Экономист
Электрогазосварщик
Электромонтажник по кабельным сетям
Электромонтажник по освещению и осветительным сетям
Электромонтёр
Электромонтер (дизелист)
Электромонтёр по испытаниям и измерениям
Электромонтёр по ремонту обмоток и изоляции электрооборудования
Электромонтёр по ремонту и обслуживанию электрооборудования (автоэлектрик)
Электромонтер по ремонту и обслуживанию электрооборудования
Электросварщик ручной сварки
Электросварщик на автоматических и полуавтоматических машинах
Электрослесарь
Энергетик по ОВиК

Пальто муж., р-р 52, 1300 руб. Т. 8-922-3255-875, Владимир

Платье свадебное, 3000 руб., фата в подарок. Т. 8-922-3300-025

Полусапоги, д/с, р-р 38, новые, цв. серый, голенище украшено стразами, каблук-шпилька, натур. замша, 1.5 тыс. руб. Т. 8-982-4506-048, 8-922-3573-584

Полушубок овчина, 52-54 р-р, белый мех, плотный материал, хор. сост. Т. 8-922-3259-152

Сапоги женские, 2 пары, р-р 37, черные и коричневые, кожа натуральная, на каблуке, на худую ногу, черные 700 руб., коричневые 400 руб. Т. 8-922-3001-075

Сапоги резиновые советские, новые, р-ры 36-46. Т. 8-912-4974-509

Спецодежда муж., зим., р-р 50, рост 172-176, 3000 руб. Т. 8-922-3821-937

Спецодежда, р-р 48; спецобувь, р-р 40, 43; валенки, р-р 30; сапоги болотные, р-р 40, 43; плащи, р-р 48-50; рукавицы. Т. 8-922-3388-024

Унты фабрич. (г. Казань), б/у, р-р 42-44. Т. 8-922-2427-084

Унты, новые. Т. 8-922-3098-802

Шуба жен., ондатра крашенная, мех. воротник, хор. сост., тёмно-коричн., р-р 48-50; пальто осен., хор. сост., светло-сиренев. цвет, р-р 48-50, недорого. Т. 2-04-89, 8-922-2454-489

Шуба мутон., трапеция, р-р 54, в идеал. сост., 20 тыс. руб. Т. 8-919-4815-894

МУЗЫКАЛЬНЫЕ ИНСТРУМЕНТЫ

9.1 ПРОДАМ

Гармонь 25х25х, 6-планоч., кустарного пр-ва. Т. 8-922-3259-152

ЖИВОТНЫЕ

10.1 ПРОДАМ

ОБЪЯВЛЕНИЯ О ПРОДАЖЕ ЖИВОТНЫХ ЯВЛЯЮТСЯ ПЛАТНЫМИ:
– ЭЛИТНЫЕ ПОРОДЫ С РОДОСЛОВНОЙ И БЕЗ;
– БЕЗ УКАЗАНИЯ КОЛИЧЕСТВА

Коза, возр. 9 мес. (с. Зипуново). Т. 8-922-3049-618, 5-54-58

Котёнок (мальчик), умный, голубые глаза, белый мрамор, 2000 руб. Т. 8-922-2455-558

Кролики декоративные. Т. 8-922-3411-052

Морские свинки. Т. 8-922-3411-052

Палочники: рогатые, краснокрылые, неожиданные, филиппинские, вездешип ужасный. Т. 8-922-6403-050

Петушок годовалый, 300 руб. Т. 8-922-3272-769?

Поросята вислобрюхие вьетнамские, недорого. Т. 8-922-3411-052

Шиншиллы. Т. 8-922-3411-052

Щенки эстонской гончей и русской пегой, с докум. Т. 8-902-7970-701

10.2 КУПЛЮ

Закупаем БЫЧКОВ, ТЁЛОЧЕК на мясо Т. 8-950-4689-999

10.4 ОТДАМ

Собака для охраны част. дома, возр. 1 год, прививки сделаны, стерилизованная, пристраивается в связи с болезнью хозяйки и отъездом на длит. лечение в др. город. Т. 8-922-3016-231, Татьяна

Собака, 9 мес., девочка, гладкошёрстная, стерилизованная, приучена к выгулу на улицу, игривая, не агрессивная, любит детей. Т. 8-922-3244-233

Собака, девочка, 9 мес., рост до колена, стерилизована, к своим добрая, на чужих лает, любит гулять, играть, приучена к выгулу на улицу. Т. 8-922-3656-460

Щенки таксы (помесь), возр. 2 мес., 2 шт., чёрные, едят всё, в добрые руки. Т. 8-922-2417-939

Щенки, мальчики и девочки, возр. примерно 1,5-2 мес., будут сред. размера, живут и замерзают на улице, им оч. нужен дом, в добрые и ответственные руки, СРОЧНО! Т. 8-922-3336-983

10.6 ЗООЗАГС

Кобель длинношерстный немецкой овчарки для вязки, 3 года, с родословной. Т. 8-922-3573-584, Альмира

Лабрадор, окрас белый, возр. 4 года, породистый, ищет подружку. Т. 8-922-3000-382

10.7 ПОТЕРЯЛИСЬ

Собака Той-терьер, маленькая чёрная, в Завокзальном, в р-не родника. Просьба вернуть за вознаграждение. Т. 8-922-2440-554

ПРОДУКТЫ

11.1 ПРОДАМ

Картофель свежий, капуста кваш. бочковая. Т. 8-951-9510-942

Картофель, 20 вёдер, кабачки, 20 кг. Т. 8-912-0689-105

Чеснок зимний, 500 руб./кг. Т. 8-912-4974-509

Ягоды замороженные, разные, 200 руб./кг. Т. 8-912-4974-509

Яйца домаш. куриные, 60 руб./десяток. Т. 8-952-6447-142

РАЗНОЕ

12.1 ПРОДАМ

ДОСТАВКА ВОДЫ ДОМОЙ И В ОФИС:
Увинская Жемчужина, от 130 руб.,
АкваАргентум, от 110 руб.,
Кристальная, от 100 руб./19.2 л.
Т. 8 (34241) 6-73-73, 8-922-3130-457

ДРОВА
колотые, чурками, смешанные,
800-1200 руб./куб. м
Т. 8-922-6914-027

ДРОВА колотые, горбыль. Т. 8-922-3344-373

ДРОВА. Т. 8-922-2416-598

ДРОВА БЕРЕЗОВЫЕ, СМЕШАННЫЕ, СУХАРА, ТЮЛЬКИ, ОТЛЕТ, ГОРБЫЛЬ, ОПИЛ, КамАЗ 10-15 т. ВЫВОЗ СНЕГА, МУСОРА. Рассрочка. Т. 8-922-3098-717

Аквариумы, б/у, 70 л, 200 л. Т. 8-922-3063-697

Алоэ «столетник». Т. 3-37-42

Аппарат сварочный передвижной на 380 в, работает на пост. и перемен. токе. Т.8-922-3497-374

Баллон газовый, 27 л, 700 руб.; 50 л, 1000 руб. Т. 8-902-6305-004

Баллоны газовые, пустые, 50 кг. Т. 5-64-93

Банки 3 л, 15 шт., по 20 руб. Т. 8-922-3034-157

Батут надувной «Весёлый городок», 5х10 м, «Городок с аркой», 5х6 м. Т. 8-922-3204-195

Бытовка жилая, утепленная, на колесах. Т. 8-950-4476-821

Веники берёз. и дуб., 10 пар. Т. 8-922-3525-074

Веники берёз., 20 пар, 60 руб./шт. Т. 8-922-3866-304

Веники дуб., берёз. Т. 8-922-3132-415

Два аквариума на мет. стойке-кронштейне, 70 и 160 л, спец. подсветка (светодиоды и люмин. лампы для растений, б/у полгода, в отл. сост., 17 тыс. руб. Т. 8-912-4844-877

Дверь деревянная. Т. 8-922-3048-614, 8-922-3000-372 (с. Фоки)

Дверь м/к из новостройки, новая, с петлями, ручками, коробкой и наличниками, «канадка», 0,7х2 м, 2 шт., 1000 руб. Т. 8-922-3034-157

Дрова колотые и чурками, сухие, от 1 куб. м. Т. 8-922-3015-291

Дрова колотые, 7 куб. м, 1200 руб./куб. м. Т. 8-922-3635-302

Дрова. Т. 8-922-2418-811

Духи на розлив, 380 руб./100 мл, Eclat, Императрица, мужские Happy. Т. 8-922-3573-584

Зеркала, картины, светильник, гардина 1,4, посуда, бидон алюм. 7 л, чугун. литьё «Касли», старин. вещи, экраны для батарей, бутыль стекло 20 л, клетка для перепелов. Т. 8-922-3824-384

Книги: Морис Дрюон - Проклятые короли (3 тома), библиотека приключений (12 томов). Т. 8-922-3179-896

Ковёр на стену или на пол, 202х104 см, б/у. Т. 8-964-1954-858

Костюм сварщика. Т. 8-922-3525-074

Котёл самодельный твёрдотоплив., длит. горения, с вертик. загрузкой, 15 тыс. руб., торг. Т. 8-922-3635-302

Котёл твёрдотоплив. Бреннеран, для обогрева помещений и жилых домов до 400 куб. м, отл. сост., цена договор. Т. 8-922-6446-694

Ламели для жалюзи белые, новые, ткань, шир. 9 см, дл. 1 м, 21 шт., 1600 руб. Т. 8-922-6447-800

Массажер Casada, пр-во Германия, 10 тыс. руб. Т. 8-919-4815-894

Микросхемы, платы, 10 руб./кг. Т. 8-922-2450-033

Микрофон для караоке-систем BBK DM-130, универсал., динамический, 600 руб. Т. 8-922-3255-875, Владимир

Мойка кух. из новостройки, новая, стальная, эмалиров., 500 руб. Т. 8-922-3034-157

Обогреватель теновый на 380 В. Т. 8-922-3204-195

Обогреватель, дистанц. управление. Т. 8-922-3048-614, 8-922-3000-372 (с. Фоки)

Оборудование «Нуга Бест»: кровать, матрац, жилетка, куплены в 2014 г., отл. сост., польз. 1 чел. Т. 8-919-4425-541

Перфоратор. Т. 8-922-3048-614, 8-922-3000-372 (с. Фоки)

Печь для бани с баком из нерж., новая. Т. 8-950-4474-138

Пластинки виниловые, 100 шт., зарубеж. и совет. эстрада 70-х гг. Т. 8-902-7990-199, 2-73-66

Подгузники Seni, 30 шт./упак., р-ры M (2), L (3), XL (4), от 790 руб.; пелёнки Сени, Дейли, Тена 90х60, от 550 руб. Т. 8-922-3766-013

Подгузники для взр. Seni Standard Air Small (1), р-р 1, обхват талии до 80 см, 500 руб. Т. 8-922-3253-968

Подгузники для взр. Seni Standart Air, 30 шт./упак., р-ры 2 (M), 75-110 см, 3 (L), 100-150 см, 4 (XL), 130-170 см, от 850 руб. Т. 8-922-6498-440

Подгузники для взр. Seni, 30 шт./упак., р-ры 2, 3, 4, от 850 руб., пелёнки одноразовые, 60х90, от 550 руб., доставка. Т. 8-922-3040-393, 8-922-6408-964

Подгузники для взр. Seni, дышащие, 30 шт./упак., р-р №3, 700 руб. Т. 8-922-3522-474

Проигрыватель, радио и телевизор, старые советские, по 500 руб. Т. 8-922-3459-329

Сено, разнотравье, урожай 2018 г., хранится в ангаре, вес рулона 350-400 кг. Т. 8-922-3300-310

Средства по уходу за стомой (фирма Колопласт), не вскрытые (закуп. лишнее). Т. 8-922-3140-996

Стремянка 188 см, на 5 ступеней, металлич., 1.2 тыс. руб., зеркало подвесное с полкой, 120х40 см, 500 руб., турманиевый массажер длдя стоп «Второе сердце», пр-во Корея, новый, 1 тыс. руб. Т. 8-922-3432-370

Трактор Т-16, хор. сост., 600 моточасов. Т. 8-922-3259-152

Тренажёр эллиптический Торнео, 8 скоростей, хор. сост., маск. нагруз. 120 кг. Т. 8-922-2417-160

Цветы комн.: золотой ус, 5 лет; алоэ, 5 лет; колеус (крапивка), яркий оттенок; бальзамин, махр., морковный цвет, ярко-красный; роза, высокая, 5-лепестковая. Т. 6-32-78, после 17:00

Чехлы для барабанных палочек: Paiste, Meinl. Т. 8-902-4747-597

Шишки сосновые и еловые, сухие, для новогодней флористики, от 3 до 5 руб./шт. (с. Б. Букор). Т. 8-982-4780-855

Шкурки рыж. лисы, выделанные. Т. 8-922-3579-731

Шторы нов., тюль, ламбрекен, на 4 окна, один комплект 3 тыс. руб., торг реальному покупателю. Т. 8-919-4815-894

12.2 КУПЛЮ

Баллон кислородный, 10-15 л. Т. 8-908-2549-583

Батареи, ванны, мет. двери, по 100-200 руб. Т. 8-908-2595-624

Ванны, мет. двери, батареи и др. сломанное, ненужное, вынесем, вывезем сами в день обращения, всё по 100 руб. Т. 8-922-3858-477

Конденсатор КМ, К52-1,2, транзистор КТ. Т. 8-922-3009-496

Котёл пищеварочный, б/у. Т. 4-84-61

Манекены детские. Т. 8-922-2427-084

Монета 10 рублей Пермский край 2010 г/в, 10 рублей Соликамск, Казань, Вологда и др. монеты времён СССР и России, открытки, для коллекции, дорого. Т. 8-922-3174-257

Платы, телефоны, в любом состоянии. Т. 8-922-2450-033

Пупсики дет., куклы, конструкторы периода СССР, дет. трёхколёсный велосипед периода СССР, педальную лошадку или педальную машинку, др. детские игрушки для музея или приму в дар. Т. 8-922-3174-257

Холодильник, газ. плиту, стиральную машину, старые, сломанные, вывезу сам. Т. 8-922-2450-033

Холодильник, стир. машину, чугун. ванну, чугун. батарею, ж/дверь, газ. и эл/плиту, старые, сломанные, вынесу, вывезу сам, 100 руб. Т. 8-922-3166-778

Холодильники, микроволновки, плиты, стир. машины, пылесосы, ванны, ж/двери и др. старое, ненужное, сломанное, вынесем, вывезем в удоб. для вас время, 100-500 руб. Т. 8-902-6305-004

Часы для коллекции: наручные, карманные, настенные, каминные, в исправ. и неисправ. сост. или приму в дар. Т. 8-922-3174-257

12.3 МЕНЯЮ

Ваши карнавальные костюмы - на продукцию Фаберлик или парфюм на розлив. Т. 8-922-3573-584

ДЕТСКИЕ ТОВАРЫ

13.6 ПРОДАМ

Блузка белая, рост 122, crockid, 250 руб. Т. 8-922-3573-584, 8-982-4506-048, 8-902-8022-882

Ботинки зимние, на мальчика-подростка, р-р 40, Юничел, черные, кожа натуральная, мех иск., отличное состояние, 1000 руб. Т. 8-922-3001-075

Валенки-самокатки дет., с калошами, р-р 16-18, 300 руб Т. 8-922-3824-335

Валенки-самокатки с калошами, хор. сост., р-р 17 (23-25); валенки дет. на подошве, новые, для девочки, на широк. ножку, р-р 27, по 500 руб. Т. 8-922-3671-736

Велосипед 3-колесный для ребенка от 1 года до 3 лет, можно возить, можно самому, розовый с черным, 2800 руб., качественный. Т. 8-922-3300-025

Вещи для новорожденных, б/у, в хор. сост.: распашонки 20 руб., пеленки фланелевые 40 руб., уголки 30 руб., царапки 20 руб., носочки 20 руб., чепчики 20 руб., простые пеленки 30 руб., ползунки 30-40 руб. Пододеяльник новый, 100 руб. Т. 8-922-3573-584

Вещи на мальчика-подростка, р-р 146-152: штаны спортивные на подкладе, 200 руб., цв. синий; ветровка спортивная на молнии, подклад-сеточка, цв. синий, 200 руб.; рубашка Tom Tailor, короткий рукав, х/б, 150 руб.; рубашка белая, длин. рукав, х/б, 100 руб.; рубашка светло-бежевая, длин. рукав, нарядная, 100 руб.; куртка-ветровка на молнии, легкая, цвет синий, карманы, 350 руб.; куртка-ветровка, спортивная, с капюшоном, цв. темно-синий/голубой, удобная и просторная, на подкладке, 400 руб. Т. 8-922-3001-075

Видеоняня, б/у очень мало, 2900 руб. Т. 8-922-3300-025

Кенгуру-переноска Задоринки, для ребёнка 3-15 кг, 3 положения, новый, в упак., 1100 руб. Т. 8-922-3300-025

Кенгуру-переноска Задоринки, три положения, 550 руб. Т. 8-922-3300-025

Книги музыкальные, для детей 1-2 года. Т. 8-922-3300-025

ПОДАТЬ ОБЪЯВЛЕНИЕ В «ЧИ» ЛЕГКО! > НА ЭЛЕКТРОННУЮ ПОЧТУ bochaint@chaint.ru | НА САЙТЕ chaint.ru В ГРУППЕ ВК vk.com/chaint В РЕДАКЦИИ ул. Мира, 1А | Объявления в текущий номер **принимаются до 14:00 вторника** Купон и правила подачи объявлений НА СТР.16

реклама
★★★★★ автосалон АВТОМИР
г. Чайковский, ш. Космонавтов, ул. Энтузиастов, 17
р-н Мичуринка со стороны Аэропорта
(34241) 25-200
vk.com/club112243431
АВТОКРЕДИТ, АВТОСТРАХОВАНИЕ, ПОКУПКА, ПРОДАЖА, АВТО С ПРОБЕГОМ, ОБМЕН, ТРЕЙД-ИН, ПРИЕМ НА КОМИССИЮ, СРОЧНЫЙ ВЫКУП.
НОВЫЕ АВТО

Коляска дет. прогулочная Capella S-802WF, красный/чёрный, 3 положения, перекид. ручка, бол. корзина, тёплый конверт, 7,5 тыс. руб., без торга. Т. 8-922-3300-025

Коляска дет., 800 руб.; кроватка дет., 1500 руб. Т. 8-922-6452-845

Комбинезон демисезонный, новый, длина штанины по внутренней стороне ноги 45 см, длина изделия 82 см, 280 руб. Т. 8-922-3300-025

Комбинезон дет., на дев. 1,5 лет, внутри мех, б/у 1 сезон, 400 руб. Т. 8-922-3384-874

Комбинезон зим. для девочки 5-6 лет, р-р 110-116, новый; комбинезон зим., фирма Lassie, р-р 98+, по 2500 руб., торг. Т. 8-922-3671-736

Конверт розовый, с ручками, для реб. 0-4 мес., на овчине, 700 руб. в хор. сост., торг при осмотре. Т. 8-922-2440-402

Конструктор и пазлы, цена договорная. Т. 8-922-3300-025

Корсет Orto, грудо-поясничный, р-р М, на рост 135-140. Т. 8-922-3573-584

Костюм зим. для девочки, р-р 76-96, хор. сост., 1500 руб. Т. 8-922-3671-736

Куртка для девочки crockid, рост 116-122, 1000 руб. Т. 8-922-3573-584, 8-982-4506-048, 8-902-8022-882

Куртка зим. на девочку 5-8 лет, 280 руб. Т. 8-922-3300-025

Куртка зимняя, на мальчика, р-р 146, Батик, цвет серый с рисунком, капюшон с иск. мехом, молния, карманы, очень удобная и теплая, 700 руб. Т. 8-922-3001-075

Курточка зим. с комбинезоном, для мальчика, 98х52х48, б/у 1 сезон, 300 руб. Т. 8-922-3384-874

Матрац ортопедический в дет. кроватку, длина 120 см, б/у мало, 500 руб. Т. 8-922-3300-025

Мягкие бортики в кроватку + балдахин, 400 руб. Т. 8-922-3300-025

Носочки вязаные для новорождённых, ручная работа, 100 руб. Т. 8-922-3672-656

Платье для девочки, на возраст примерно 7-11 лет, очень красивое. Т. 8-922-2440-402

Платье на девочку, нарядное, цвет белый, подойдет на выпускной (5-7 лет), 380 руб. Т. 8-922-3300-025

Платье нарядное на дев. 8-11 лет, тёмно-синий цвет в крупный белый горох, ткань - атлас, отл. сост., 1500 руб. Т. 8-922-3017-394

Платье, в отл. сост., на реб. 5-7 лет, 380 руб. Т. 8-922-3300-025

Платья на выпускной в д/с, есть белое и нежно-розовое, розовое, ростовка на 122. Т. 8-922-3573-584

Полуботинки на мальчика, весна-лето, натур. кожа, черные, на липе, спортивного фасона, очень удобные, в отл. состоянии, 550 руб. Т. 8-922-3001-075

Ролики в хор. сост., раздвижные, размер 38-41, цвет бело-синий, 500 рублей. Т. 8-922-3118-231

Санки дет. с ручкой, сидушкой и колёсами, полозья широкие, 500 руб. Т. 8-922-3384-874

Санки складные, алюмин., новые, лёгкие, 450 руб Т. 8-922-3835-939

Санки-коляска складная, цвет розовый, есть всё, б/у 3 мес. Т. 8-922-3670-685

Сапожки демисезонные, 19 см по стельке, сапожки дем. 21 см по стельке, 400 руб. каждые. Т. 8-922-3300-025

Сарафан школьный, из бордового микровильвета, рост 116-128, 500 руб. Т. 8-922-3573-584, 8-982-4506-048, 8-902-8022-882

Форма школьная для девочки, для Гимназии, жилетка бордовая, 2 шт., жилетка серая, 2 шт. (одна с шевроном), юбка серая, сарафан серый. Т. 8-922-2440-402

Штаны демисез., цв. синий, новые, дл. штанины по внутренней стороне ноги 45 см, длина изделия 82 см, 250 руб. Т. 8-922-3300-025

СПОРТТОВАРЫ

13.8 ПРОДАМ

Ботинки лыжные Адидас, коньковый ход, цвет чёрный, р-р 8, б/у, отл. сост., 5000 руб. Т. 8-922-6447-800

Велосипед Forward, колёса 24, одна скорость, на гарантии. Т. 8-902-6368-188

Велотренажёр Pro-Form 425 ZLX, пр-во Америка, новый, горизонтал., 18 программ, от сети, вес пользоват. до 125 кг, комфорт. спинка, монитор сердеч. ритма, кардиотренажёр. Т. 8-922-6495-553

Гантели для спорта: 6 кг, 2 шт., 8 кг, 1 шт., цена договор. Т. 8-963-1964-858

Коляска-трансформер для двойни Valco Baby Zee Spark Duo, пр-во Испания, в хор. сост., цвет красный, лёгкая, компактная, 15 тыс. руб. Т. 8-932-3348-588

Комплект горнолыжный: лыжи, выс. 170 см, ботинки, палки, б/у, хор. сост., 8 тыс. руб., без торга. Т. 8-922-6485-872

Коньки детские раздвижные, голубые, б/у, 500 руб. Т. 8-922-6461-921

Коньки хоккейные для мальчика, р-р 37-40, раздвиж., б/у 1 сезон, 1300 руб. Т. 8-982-4736-356

Коньки хоккейные, р-р 38, б/у 1 сезон. Т. 8-919-4476-977

Лыжи (190 см) с ботинками (42 р-р), использ. 2 раза, продаю за ненадобностью, 1500 руб, торг. Т. 8-982-9965-580

Лыжи пластик. (дл. 1,85 м) с ботинками (р-р 38), б/у 1 сезон. Т. 8-919-4476-977

Снаряжение для подводной охоты, новое и б/у. Т. 8-922-3212-795

Спортивный уголок: метал. лесенка, трапеция, турник, канат, кольца, подвесная лесенка, 5200 руб. Т. 8-922-6461-921

ТЕХОБОРУДОВАНИЕ

14.1 ПРОДАМ

РУБРИКА ПЛАТНАЯ

Вилочный погрузчик, дизель, г/п 1.5 тонны. Т. 8-965-5556-895

АВТОТРАНСПОРТ

15.1 ПРОДАМ

ОБЪЯВЛЕНИЯ О ПРОДАЖЕ/ОБМЕНЕ/ПОКУПКЕ/АРЕНДЕ ИНОМАРОК БЕЗ ПРОБЕГА ПО РФ, БОЛЬШЕГРУЗНЫХ АВТОМОБИЛЕЙ, А ТАКЖЕ А/М ГАЗЕЛЬ ВСЕХ МОДЕЛЕЙ – ПЛАТНЫЕ

АВТОКЛИМАТ
Автономные отопители (акция).
Холодильные установки.
Электрические подогреватели (220В).
Заправка, ремонт кондиционеров.
Т. 8-922-3092-202, Советская, 1/28

Audi A5 2010 г/в, спортбек, в отл. сост., дв. 2,0 л (179 л. с.), пр. 69 тыс. км (родной, сервис. книжка), АКПП, ГУР, климат-контроль, ЦЗ, 2ЭСП, ABS, ESP, ASR, ПТФ, светодиод. ход. огни, эл/зеркала с подогревом, подогрев сидений, кож. салон, литьё R17, 8 под. безоп., сигн., штат. мультимедия CD MP3 + USB + SD, лифт пер. сидений, датчики света и дождя, парктроник, зим. резина Nokian Hakka-7 + нов. лет. Maxxis 245/45 R17 MAZ4S 99W, кож. оплётка руля и рычага АКПП, тонировка, 2 компл. ключей, 2 компл. ковриков (резина + ворс.), в подарок нов. дворники лобов. стекла, своеврем. ТО у ОД г. Ижевск, чистый ухожен. салон, кожа в идеал. сост., вложений не треб., береж. экспл., юридич. чистый. Т. 8-902-7942-282

Chevrolet Lacetti 2011 г/в, хэтчбек, 1 собств., родной ПТС, дв. 1,4 л (95 л. с.), пр. 76 тыс. км, цвет беж. металлик, борт. комп., ГУР, ABS, 2ЭСП, кондиционер, 2 под. безопас., муз. MP3 + USB, регулир. рул. колонки, регулир. водит. сиденья, велюр. салон, тонировка, защита двиг., ЦЗ, сигнал. с а/з и о/с Starline, 2 компл. ключей, резина зима-лето, отл. сост., кузов в родной краске, без покрасов, ход. и двиг. в идеал., никаких вложений, юрид. чистый, любые проверки. Т. 8-922-3013-671

Chevrolet Lanos, 06 г/в, дв. 1.5, бензин, передн. привод, седан, 4 двери, 8 клапанов, второй хозяин, подвеска и двиг. в порядке, комплект зим. колес, сигнализация. Т. 8-922-3319-343

Chevrolet Niva 2003 г/в, пробег 230 тыс. км, цвет белый, 2 ЭСП, ГУР, состояние хорошее, 150 тыс. руб., торг уместен, или меняю на гараж на Основном. Т. 8-922-3017-875

Chevrolet Niva 2003 г/в, ярко-белый цвет, дв. 1,7 л (80 л. с.), пр. 155 тыс. км, ГУР, 2ЭСП, борт. комп., муз. Pioneer, рейлинги, фаркоп, тонировка, без вмятин и коррозии, тех. часть в прекрасном сост., вложений не треб. Т. 8-922-3013-671

Chevrolet Niva 2008 г/в, цвет «сочи», дв. 1,7 л (80 л. с.), пр. 100 тыс. км, ГУР, 2ЭСП, эл/зеркала с обогревом, борт. комп., муз. Pioneer MP3 + USB, фаркоп, береж. эксплуат., чистый салон, антикор, ход. часть в полн. порядке, ухоженный, обслуженный, не участвовал в ДТП, родной ПТС. Т. 8-922-3013-671

Chevrolet Niva 2011 г/в, цвет серебро, дв. 1,7 л (80 л. с.), пр. 72 тыс. км, ГУР, 2ЭСП, кондиционер, ЦЗ, музыка MP3 + USB, эл/привод зеркал, локеры, антикор, не битая, чистый ухожен. салон. Т. 8-922-3013-671

Chevrolet Niva 2012 г/в, пр. 79 тыс. км, дв. 1,7 л (80 л. с.), цвет серебро, ЦЗ, антикор, локеры, защита двигателя, музыка MP3. Т. 8-902-7942-282

Chevrolet Niva 2012 г/в, цв. серебристый металлик, пр. 72 тыс. км, дв. 1,7 л (80 л. с.), ГУР, 2ЭСП, ЦЗ, муз. MP3 + USB, эл/зеркала с подогревом, локеры, антикор, отл. сост. Т. 8-902-7942-282

Chevrolet Niva 2012 г/э, 1 хоз., цвет чёрный металлик, дв. 1,7 л, (80 л. с.), пр. 68 тыс. км, ГУР, кондиционер, 2ЭСП, эл/зеркала с подогревом, ЦЗ, сигнал. с а/з, литые диски R15, тонировка, музыка MP3 + USB, фаркоп, парктроник, локеры, антикор, отл. сост. Т. 8-902-7942-282

Chevrolet Niva 2018 г/в, дв. 1,7 л (80 л. с.), от 623 тыс. руб., новый, без пробега, ПТС в наличии, ГУР, 2ЭСП, эл/зеркала с подогрев., защита двиг., антикор, локеры, ЦЗ, коврики в салон и багажник. Т. 8-922-3013-671

Chevrolet Niva, куплен в конце 2013 г., 1 хоз., пр. 56 тыс. км, цвет серебристый металлик, дв. 1,7 л (80 л. с.), ГУР, 2ЭСП, эл/зеркала с обогрев., муз. MP3 + USB, сигнал. с а/з и о/с, иммобилайзер, ЦЗ, антикор, локеры, тонировка, фаркоп, чистый ухожен. салон, береж. эксплуат., вложений не треб. Т. 8-922-3013-671

Daewoo Nexia 2007 г/в, цвет золотистый, пр. 175 тыс. км, хор. сост. Т. 8-961-5728-663

Datsun ON-DO 2015 г/в, 1 хоз., дв. 1,6 л (87 л. с.), пр. 40 тыс. км, МКПП, ЭУР, ABS, 2ЭСП, 2 под. безопас., эл/зеркала с обогрев., подогрев перед. сидений, муз. MP3 + USB, парктроник, фаркоп, тонировка, лит. диски, отл. сост., береж. эксплуат., без вложений, без ДТП. Т. 8-922-3013-671

Ford Focus 2008 г/э, дв. 1,8 (125 л. с.), пр. 154 тыс. км, ГУР, 4ЭСП, ABS, EBD, ESP, ПТФ, климат-контроль, круиз-контроль, эл/зеркала с подогревом, подогрев лобов. стекла, подогрев перед. сидений, ЦЗ, сигнализ., муз. MP3 + CD, датчик дождя, 6 подушек безопас., лит. диски R16, отл. сост. Т. 8-902-7942-282

Honda Accord 2000 г/в, контрактный двигатель, 100 тыс. руб., торг. Т. 2-58-68, 8-922-3411-630, 8-922-3250-959

Hyundai Creta 2018 г/в, новый, без пробега, комплект. Active, дв. 1,6 л (121 л. с.), 6-ступ. АКПП, кондиционер, ЭУР, ПТФ, борт. комп., ЭСП пер. и задн. дверей, мультимедиа USB и AUX Bluetooth, эл/привод и обогрев внеш. зеркал задн. вида, управ. магнитолой на руле, аудиосистема (радио, 4 динамика), подогрев сидений, фронтал. подушки безопас. водителя и перед. пассажира, ABS + EBD, ESC с функц. помощи при старте в гору и спуске с горы, устройство вызова экстр. оператив. служб Эра-Глонасс, дисковые тормоза спереди и сзади, VSM, система мониторинга давления в шинах, пульт управ. ЦЗ в ключе, регулир. сиденья водит. по высоте, регулир. руля по высоте, шумоизоляция капота. Т. 8-922-3013-671

Hyundai Elantra 2015 г/э (куплен 02. 02. 2015), 1 аккурат. владелец, седан, цвет серый металлик, пр. 49 тыс. км, сборка Корея, АКПП 6-ступ., борт. комп., ЭУР, 4ЭСП, кондиционер, ABS, ASR, ESP/ESC/ DSC, перед. и бок. под. безопас., эл/зеркала с обогр., подогрев лобов. стекла, подогрев сидений, регулир. рул. колонки по вылету и по высоте, лифт сидений, ЦЗ с ДУ, штат. сигнализ., иммобилайзер, штат. аудиосистема с упр. на руле AUX, iPOD, USB, кнопка багажника, кож. руль, лит. диски R15, независимая подвеска, дисковые тормоза, идеал. тех. сост., чистый ухож. салон, юрид. чистый. Т. 8-922-3013-671

Lada Granta 2014 г/в, 1 собствен., пр. 39 тыс. км, комплект. «норма»: 2ЭСП, ЭУР, муз. MP3 + USB, локеры, антикор, сигнал. с а/з Starline, борт. комп., отл. сост., своеврем. ТО. Т. 8-922-3013-671

Kia Sportage 2006 г/в, автомат, чёрный, дизель, 4WD, хор. сост., 2 компл. резины, не бит, не крашен, 410 тыс. руб. Т. 8-922-3033-906

Hyundai Solaris 2016 г/э, цвет чёрный, хэтчбек, дв. 1,6 л, пр. 49 тыс. км, ГУР, ABS, кондиционер, 2ЭСП, подогрев сидений, ЦЗ, муз. MP3 + USB, тонировка, 2 под. безопас., резина зима-лето на дисках, отл. сост., сервис. обслуж.Т. 8-902-7942-282

Hyundai i X35 2015 г/в, 1 хоз., дв. 2,0 л (150 л. с.), пр. 36 тыс. км, комплект.: борт. комп., АКПП, 4 WD, ЭУР, кондиционер, круиз-контроль, 4ЭСП, ABS, ESP, ПТФ, 2 подушки безопас., блокировка полн. привода, ЦЗ, штат. мультимедиа с управ. на руле, эл/зеркала с подогревом, подогрев перед. и задн. сидений, лифт водит. сидения, лит. диски R17, тонировка, защита двигателя, идеал. сост. Т. 8-902-7942-282

ЗИМНИЕ СОВЕТЫ ДЛЯ АВТОМОБИЛИСТОВ

ЗИМА – САМОЕ ТЯЖЕЛОЕ ВРЕМЯ ДЛЯ АВТОВЛАДЕЛЬЦА. НИЗКИЕ ТЕМПЕРАТУРЫ, МАЛАЯ ПРОДОЛЖИТЕЛЬНОСТЬ СВЕТОВОГО ДНЯ, СНЕГ И ЛЕД НА ДОРОГАХ... НАШИ КОРОТКИЕ СОВЕТЫ ПОМОГУТ ВАМ ЕЗДИТЬ НА АВТОМОБИЛЕ В СТОЛЬ НЕПРОСТЫХ УСЛОВИЯХ С МИНИМАЛЬНЫМИ ПОТЕРЯМИ.

● Регулярно следите за давлением в шинах, включая давление в запасном колесе, ведь запаска может понадобиться внезапно, когда нет времени на накачивание колеса, да и насоса может не оказаться под рукой.

● Перед тем как поставить машину на длительную стоянку или даже на ночь в сильный мороз, проверьте состояние аккумуляторной батареи. Уровень электролита не должен быть ниже минимальной отметки на корпусе. А вот напряжение лучше проверять непосредственно перед поездкой. При неработающем двигателе напряжение 12,9 В означает, что АКБ почти полностью заряжена, 12,5 В – заряжена наполовину. А вот если напряжение стремится к 12 В, то батарея разряжена.

● Проверьте состояние щеток стеклоочистителей. Не начинайте движение на автомобиле с заснеженными или заиндевевшими стеклами. Не забудьте залить незамерзающую жидкость в бачок стеклоомывателя перед поездкой. А если автомобиль не оборудован датчиком уровня омывающей жидкости и не предупредит вас о том, что она заканчивается, положите в багажник запасную канистру с омывайкой. Продолжать движение с грязным стеклом в поисках ближайшего магазина с омывающей жидкостью просто опасно.

● На всякий случай положите в багажник провода для «прикуривания», трос, снеговую лопату, щетку для сметания снега и скребок для льда. В дальнюю дорогу возьмите канистру с топливом. Старайтесь держать топливный бак заполненным. Все это очень выручит в случае непредвиденной ситуации на дороге. Даже если ЧП произошло не с вами, вы сможете помочь другому водителю.

● Примерзшая по контуру дверь может не поддаться небольшим усилиям, а попытка дернуть посильнее приведет к повреждению уплотнителя двери или ее ручки. Поэтому заранее нанесите силиконовую смазку на уплотнители дверей.

● Одевайтесь соответственно погоде, даже если не планируете проводить много времени на улице. Планы могут измениться, и возникнет необходимость выйти из теплого автомобиля на холод, например на заправке или в случае аварии. Перед дальней поездкой положите в багажник теплую одежду, обязательно рукавицы и даже небольшой сухой паек.

● Внимательно следите за закутанными пешеходами, плохо видящими и слышащими дорожную ситуацию. Такие пешеходы могут неожиданно выйти на дорогу и не реагировать на сигналы приближающихся автомобилей.

● Чтобы внезапно не потерять контроль над автомобилем, избегайте пробуксовки на асфальте и тем более на рельсах. Это также поможет сохранить шипы на зимних шинах. При езде по скользкому покрытию не совершайте резких маневров на дороге (торможение, разгон, повороты). Соблюдайте увеличенную дистанцию и боковой интервал. Не нарушайте скоростной режим. Все вышеперечисленное значительно увеличивает шансы попасть в аварию.

● Обращайте особое внимание на автомобили рядом с вами, имеющие плохой обзор из-за не очищенных от снега стекол. Водитель такого автомобиля может начать маневр, не заметив вас. Внимательным следует быть и со впереди идущим транспортом, у которого засыпаны снегом фонари. Не заметив сработавшие стоп-сигналы, можно оказаться виновником ДТП, догнав такую машину. И, конечно, всегда тщательно очищайте свой автомобиль от снега перед началом движения.

Счастливого вам пути!

Источник: https://koleso.temaretik.com

Авто с пробегом
мкр. Основной за ТЦ "Джамбо" ул. Ленина, 85/1
пн-сб: 9.00-18.00
вс: 9.00-15.00
ПОКУПКА, ПРОДАЖА, ОБМЕН
АВТОКРЕДИТ, ПРИЁМ НА КОМИССИЮ
АВТОСТРАХОВАНИЕ, СРОЧНЫЙ ВЫКУП
8-902-47-89-929; 8-902-79-42-282
АВТОСАЛОН Астэк г. Чайковский
44-2-88
реклама

ПОДАТЬ ОБЪЯВЛЕНИЕ В «ЧИ» ЛЕГКО! >222-68 КРУГЛОСУТОЧНО (SMS/ЗВОНОК) 8-922-3122-226
Объявления в текущий номер **принимаются до 14:00 вторника**
Купон и правила подачи объявлений **на стр.16**

Hyundai Solaris 2016 г/э, цвет чёрный металлик, дв. 1,6 л (123 л. с.), пр. 49 тыс. км (сервис. книжка), 6-ступ. МКПП, борт. комп., ГУР, 2ЭСП, КОНДИЦИОНЕР, ABS, ПТФ, 2 под. безопас., эл/зеркала с обогревом, подогрев сидений, ЦЗ, иммобилайзер, муз. Pioneer MP3 + USB, тонировка, резина зима-лето на дисках, сервис. обслуж., отл. сост., чистый ухож. салон, юрид. чистый. Т. 8-922-3013-671

Kia Rio 2011 г/э, цвет яркий бежевый металлик, дв. 1,4 л (95 л. с.), пр. 47 тыс. км, комплект.: борт. комп., ГУР, 4ЭСП, эл/зеркала с обогрев., 2 под. безопас., штат. аудиосистема, кондиционер, сигнал. с а/з и о/с Starline, 2 компл. ключей, отл. сост., кузов в завод. краске, без сколов и царапин, чистый непрокур. салон, береж. эксплуат., все опции работают как надо, эконом. и надёж. двигатель, тех. часть в полн. порядке, вложений не треб., любые проверки. Т. 8-922-3013-671

Kia Rio 2012 г/в, цвет голубой, 1 хоз., родной ПТС, пр. 62 тыс. км, дв. 1,4 л (107 л. с.), МКПП, борт. комп., ГУР, ABS, кондиционер, 2ЭСП, ЦЗ, сигнал. с а/з, эл/зеркала, муз. Sony USB + AUX, лифт водит. сидения, тонировка, чистый ухож. салон, своеврем. ТО, сервис. книжка, вложений не треб., литьё R15, не битая, не крашеная. Т. 8-902-7942-282

Kia Rio 2016 г/в, 1 хоз., дв. 1,6 л (123 л. с.), 6-ступ. МКПП, пр. 25 тыс. км, комплект.: ГУР, кондиционер, 2ЭСП, ABS, 2 подушки безопас., ЦЗ, сигнал. с а/з, эл/зеркала с подогревом, подогрев сидений, подогрев руля, подогрев лобов. стекла, штат. аудиосистема CD + MP3 + USB с управ. на руле, кож. мультируль, тонировка, ход. огни, лифт водит. сидения, отл. сост. Т. 8-902-7942-282

Kia Rio 2018 г/в, новый, без пробега, дв. 1,6 л (123 л. с.), компл. комфорт + тёплые опции: ГУР, 2ЭСП, ABS, ESP, ЦЗ, ПТФ, ход. огни, муз. MP3 + USB, кондиционер, эл/зеркала с обогрев., 2 под. безоп., подогрев перед. сидений и зоны дворников, подогрев руля, регулир. сидения по высоте, склад. задн. ряд сидений. Т. 8-922-3013-671

Lada Granta 2017 г/в, лифтбэк, 1 хоз., цвет чёрный, пр. 19 тыс. км, ЭУР, 2ЭСП, 1 подушка безопас., ЦЗ, сигнализ., музыка USB, тонировка, локеры, антикор, отл. сост., сервис. обслуж. Т. 8-902-7942-282

Lada Granta лифтбек, 2014 г/в, белый цвет, дв. 1,6 л (82 л. с.), 1 хоз., пр. 57 тыс. км, комплект. «норма»: борт. комп., ЭУР, 2ЭСП, подушка безопас. водителя, ход. огни, ЦЗ, сигнал. с о/с, муз. Kenwood MP3 + USB, лит. диски, тонировка, антикор, локеры, отл. сост., береж. эксплуат., без аварий, без залогов и запретов, бол. вместит. багажник, склад. задн. ряд сидений, чистый, ухож. салон. Т. 8-922-3013-671

Lada Kalina 2008 г/в, цвет серый, дв. 1,6 л (81 л. с.), пр. 107 тыс. км, кондиционер, борт. комп., ГУР, 4ЭСП, муз., ЦЗ с ДУ, тонировка, защита двиг., локеры, антикор. Т. 8-922-3013-671

Lada Kalina 2013 г/в, дв. 1,6 л (106 л. с.), пр. 57 тыс. км, ABS, 4ЭСП, эл/зеркала с подогревом, борт. комп., ход. огни, 2 подушки безопас., подогрев перед. сидений, муз. MP3 + USB, датчик света и дождя, кондиционер, ТО у оф. дилера, защита двигателя, антикор, локеры. Т. 8-902-7942-282

Lada Kalina 2013 г/в, цвет белый, 1 хоз., пр. 91 тыс. км, дв. 1,6 л (87 л. с.), ЭУР, кондиционер, 2ЭСП, ЦЗ, борт. комп., муз. MP3 + USB, локеры, антикор, отл. сост., не битая, не крашеная, любые проверки, чистый ухож. салон. Т. 8-922-3013-671

Lada Kalina-2 универсал 2015 г/э, цвет белый, 1 хоз., пр. 23 тыс. км, дв. 1,6 л (87 л. с.), ЭУР, кондиционер, 2ЭСП, ЦЗ, сигн., подушка безоп. водителя, ход. огни, борт. комп., муз. MP3 + USB, лит. диски R14, локеры, антикор, в отл. сост., не битый, не крашеный, любые проверки, чистый ухожен. салон, своеврем. ТО. Т. 8-922-3013-671

Lada Priora 2010 г/в, цвет серебристый металлик, дв. 1,6 л (98 л. с.), пр. 118 тыс. км, кондиционер, ЭУР, 2ЭСП, ПТФ, ABS, 1 под. безопас., подогрев сидений, эл/зеркала с подогревом, ЦЗ, сигнал. с а/з, чехлы, муз. MP3 + USB + акустич. колонки, резина зима-лето на лит. дисках R14, тонировка, локеры, антикор, отл. сост. Т. 8-902-7942-282

Lada Vesta 2016 г/в, пр. 43 тыс. км, дв. 1,6 л (106 л. с.), цвет коричневый, кондиционер, ГУР, ABS, ESC, 2 подушки безопас., 2ЭСП, эл/зеркала с подогревом, ЦЗ с ДУ, музыка, подогрев перед. сидений, антикор, защита двигателя. Т. 8-902-7942-282

Lada XRay 2017 г/в, новый, без пробега, дв. 1,6 л (106 л. с.), цвет серо-беж., компл. Optima + Advanced: ГУР, 4ЭСП, эл/зеркала с обогрев., мультимедиа с управ. на руле, ABS + BAS, ESP, EBD, TCS, HSA, система Эра-Глонасс, ЦЗ, 2 под. безоп., кондиционер, подогрев сидений, легкосплавные диски R15, от 614 990 руб. Т. 8-922-3013-671

Лада Гранта 2016 г/в, в отл. сост., норма, 350 тыс. руб., СРОЧНО! Т. 8-982-4522-611

Lada Веста 2017 г/в, 1 хоз., дв. 1,6 л (106 л. с.), пр. 44 тыс. км, цвет красный, комплект.: кондиционер, ГУР, ABS, ESC, 2 ПБ, 2 ЭСП, Эра-Глонас, эл/зеркала с подогревом, борт. комп., лифт водит. сидения, парктроник, ЦЗ с ДУ, сигнал. с а/з Starline, штат. музыка, защита двигателя, антикор, резина зима-лето, чистый ухож. непрокур. салон, отл. сост., без ДТП. Т. 8-902-7942-282

Лада Приора 2011 г/в, хор. сост., есть рыжики, без кондиционера, комплект лет. резины на литьё, 2 владельца, пр. 94413 км, 197 тыс. руб. Т. 8-922-6462-376

Lifan X-60, 2014 г/в, 1 собствен., дв. 1,8 л (128 л. с.), цвет чёрный, пр. 47 тыс. км (сервис. книжка), комплект.: салон кожа, 4ЭСП, ГУР, ПТФ, EBD, ABS, 2 под. безопас., ход. огни, лифт сидений, рулевая колонка с регулир., кондиционер, борт. комп., подогрев сидений, эл/зеркала с обогрев., мультимедийная система MP3 + USB + AUX, сигнализ., иммобилайзер, ЦЗ с ДУ, антикор, локеры, рейлинги, бол. вместит. багажник, простор. салон, береж. эксплуат., все ТО по регламенту у оф. дилера, 2 компл. ключей, лит. диски R15, отл. сост., ухож. непрокур. салон, юридич. чистый. Т. 8-922-3013-671

Lifan X60 2014 г/э, куплен в конце 2013 г., 1 хоз., цвет чёрный, комплект.: дв. 1,8 л (128 л. с.), пр. 21 тыс. км (родной, любые проверки, сервис. книжка), ГУР, кондиционер, 4ЭСП, ABS, ПТФ, ЦЗ с ДУ, сигнал., 2 под. безопас., лит. диски R16, рейлинги, эл/зеркала с подогревом, подогрев перед. сидений, лифт водит. сидения, кож. салон, повторители на зеркалах, парктроник, тонировка, защита двигателя, резина зима-лето, отл. сост., без ДТП, чистый ухож. салон, береж. эксплуат., своеврем. ТО. Т. 8-902-7942-282

Mitsubishi Mirage Dingo 2001 г/в, цвет серебристый, дв. 1,5 л (105 л. с.), сборка Япония, АКПП, ГУР, 4ЭСП, кондиционер, эл/зеркала с подогрев., эл/люк, муз. Pioneer MP3 + USB, 2 подушки безопас., чистый ухожен. салон, своеврем. обслуж., простор. багажник. Т. 8-922-3013-671

Nissan Qashaqai 2008 г/в, 4WD, АКПП, дв. 2,0 (140 л. с.), пр. 100 тыс. км, ГУР, ABS, ПТФ, 4ЭСП, ЦЗ, климат-контроль, омыватели фар, 6 подушек безопас., эл/зеркала с подогревом и функц. складыв., муз. MP3 + NAVI + USB, подогрев перед. сидений, сигнал. с а/з, камера задн. вида, тонировка, защита двигателя, лит. диски R1. Т. 8-902-7942-282

Nissan Qashqai 2013 г/э, дв. 1,6 л (117 л. с.), сборка Британия, пр. 69 тыс. км, цвет белый, АКПП, ГУР, 4ЭСП, омыватели фар, 4 под. безопас., борт. комп., датчики дождя и света, склад. эл/зеркала с подогр., лифт и подогрев перед. сидений, кондиционер, ABS, ASR, ESP/ ESC/ DSC, EBD/ EBV, муз. MP3 + AUX + CD с упр. на руле, ЦЗ, сигнал. с а/з Scher-Khan, чистый ухож. салон, без залогов и пр. обременений, идеал. тех. сост., вложений не треб. Т. 8-922-3013-671

Opeal Corsa 2013 г/э, дв. 1,2 л (86 л. с.), пр. 48 тыс. км, цвет голубой, ГУР, 2ЭСП, ABS, 2 подушки безопас., кондиционер, муз. MP3 с управ. на руле, подогрев сидений, ЦЗ с ДУ, сигнал. с а/з, тонировка, защита двигателя, резина зима-лето. Т. 8-902-7942-282

Opel Astra 2012 г/э, седан, цвет серый металлик, 1 собствен., родной пр. 80 тыс. км (есть подтвержд. докум.), надёжный, мощный дв. 1,8 л (140 л. с.), МКПП, в комплект.: борт. комп., климат-контроль, круиз-контроль, ГУР, ABS, ESP, EBD, EBA, 4ЭСП, 4 под. безопас., аудиосистема MP3 с управ. на руле, подогрев пер. сидений и лобов. стекла, эл/зеркала с обогрев., ЦЗ с ДУ, сигнал. с а/з, датчик света, датчик дождя, тонировка, защита двиг., сервис. книжка, все ТО пройдены по регламенту, полн. комплект докум., отл. сост., не треб. вложений. Т. 8-922-3013-671

Opel Astra 2013 г/в, 1 хоз., пр. 83 тыс. км, дв. 1,6 л (116 л. с.), МКПП, цвет белый, комплект.: борт. комп., кондиционер, ГУР, ABS, ESP, EBD, EBA, 2 под. безопас., муз. MP3 с управ. на руле, подогрев перед. сидений, 4ЭСП, эл/зеркала, ЦЗ с ДУ, датчик света, датчик дождя, литьё R16, защита двигателя, чистый ухож. салон, береж. эксплуат., вложений не треб. Т. 8-902-7942-282

Opel Mokka 2014 г/в, цвет серый металлик, 1 хоз., пр. 80 тыс. км, дв. 1,8 л (140 л. с.), борт. комп., МКПП, ГУР, кондиционер, круиз-контроль, 2ЭСП, эл/зеркала, салон ткань, обогрев задн. и бок. зеркал, ЦЗ, сигнал. с а/з, 4 подушки безопас., ABS, ASR, ESP/ ESC/ DSC, EBD/ EBV, мультимедиа CD/ DVD/ Blu-ray управ. на руле, лет. резина на лит. дисках R16, комплект в подарок, береж. эксплуат., отл. сост., чистый ухож. салон, не битый, не крашеный, любые проверки, юридич. чистый. Т. 8-902-7942-282

Opel Zafira 2013 г/э, 7 мест, 1 хоз., дв. 1,8 л (140 л. с.), пр. 80 тыс. км, цвет серебр. металл, ЭУР, климат-контроль, 4ЭСП, ABS, ЦЗ, сигнал. с а/з, штат. аудиосистема, эл/зеркала с подогревом, лит. диски R16, 4 подушки безопас., отл. сост., сервис. обслуж. у ОД. Т. 8-902-7942-282

Suzuki Grand Vitara 1998 г/в, рамный внедорожник, дв. V-6, 2,5 л (144 л. с.), кузов после кап. ремонта, ход. в хор. сост., 300 тыс. руб., торг. Т. 8-922-3069-200

Suzuki SX4 2011 г/э, дв. 1,6 л (112 л. с.), компл.: МКПП, ГУР, ABS, 2ЭСП, эл/зеркала, музыка, ЦЗ, кондиционер, сигн., регулировка сиденья по высоте. Т. 8-922-3013-671

Renault Logan 2015 г/в, дв. 1,6 л (16-клап., 102 л. с.), пр. 70 тыс. км, комплект. Privilege: ГУР, кондиционер, 4ЭСП, ABS, ПТФ, 2 под. безопас., круиз-контроль, эл/зеркала с подогрев., подогрев сидений, ЦЗ, сигнал. с а/з Starline A94, штат. магнитола MP3 + USB с управ. на руле, лит. диски R15, локеры, антикор, отл. сост., своеврем. ТО, вложений не треб., чистый ухож. салон, береж. эксплуат., без ДТП, 1 собствен. Т. 8-922-3013-671

Renault Logan 2018 г/в, новый, без пробега, дв. 1,6 л (82 л. с.), 2ЭСП, ГУР, ABS, светодиод. ход. огни, муз. Pioneer MP3 + USB, тонировка, коврики в салон. Новые а/м, ПТС в наличии, гарантия 3 года или 100 тыс. км пробега, бол. модельный ряд, интересующие вопросы к менеджеру автосалона, продажа от оф. дилера, различная цвет. гамма и комплектации. Т. 8-922-3013-671

Renault Sandero Stepway 2018 г/в, новый, без пробега, дв. 1,6 л (84 л. с.), ГУР, кондиционер, 2 ЭСП, ABS, ПТФ, круиз-контроль, эл/зеркала с подогревом, подогрев пер. сидений, бол. модельный ряд а/м, различная цвет. гамма и комплект., интересующие вопросы к менеджеру автосалона, продажа от оф. дилера, ПТС в наличии. Т. 8-922-3013-671

Subaru Forester 2013 г/в,1 хоз., цвет тёмно-серый металлик, дв. 2,0 л (150 л. с.), 4WD АКПП, пр. 54 тыс. км (сервис. книжка), обслуж. у ОД в г. Ижевск, комплект.: ЭУР, 4ЭСП, ПТФ, ЦЗ, сигнал. с а/з, эл. системы безопас. и контроля движения: ABS, EBD, BAS, ESP, HAC, DAC, 7 под. безопас., кож. мультируль: управ. магнитолой и телеф. на руле, климат-контроль, круиз-контроль, ориг. штат. магнитола AM/ FM/ CD/ MP3/ USB/ AUX, штат. камера задн. вида, эл/привод и обогрев сидений, эл/привод зеркал с обогревом и функц. склад., омыватели фар, ориг. лит. диски R17, рейлинги, идеал. сост., комплект зим. резины на лит. дисках, береж. эксплуат., без ДТП 100%. Т. 8-902-7942-282

Toyota RAV 4 2013 г/в, 1 хоз., сборка Япония, цвет бронз. металлик, родной ПТС, пр. 87 тыс. км (родной), комплект. Prestige+ : дв. 2,2 л (150 л. с.), АКПП, 4WD, 7 под. безопас., борт. комп., ГУР, ABS, EBD, EBA, ESP, система помощи при трогании в гору и при спуске, кнопка старт-стоп, система контроля давления в шинах, кож. салон, кож. мультируль, ход. огни, светодиод. фары, ПТФ, датчики дождя и света, круиз-контроль, 2-зон. климат-контроль, затемняющ. зеркало задн. вида, 4ЭСП, эл/зеркала с подогревом, подогрев перед. сидений, складывание зеркал, эл/привод перед. сидений, обогрев лобов. стекла и рулев. колеса, штат. аудиосистема с CD и MP3, штат. навигац. система, эл/привод багажника, многофункц. цв. дисплей, штат. парктроник, камера задн. вида (вывод на монитор), ЦЗ, иммобилайзер, сигнал. с а/з, резина на литьё R17. Т. 8-902-7942-282

Volkswagen Polo 2014 г/э, 1 хоз., дв. 1,6 л (105 л. с.), пр. 70 тыс. км, ЭУР, ЦЗ, кондиционер, ABS, 4ЭСП, подогрев сидений, эл/зеркала с подогревом, штат. магнитола, MP3 + USB, 2 под. безопас., тонировка, локеры, сост. идеал., своеврем. ТО, береж. эксплуат., без ДТП. Т. 8-902-7942-282

Volkswagen Polo 2016 г/в, цвет белый, 1 аккурат. владелец, комплект. Allstar: дв. 1,6 л (110 л. с.), 6-ст. АКПП, пр. 32 тыс. км (сервис. книжка), ЭУР, кондиционер, борт. комп., 4ЭСП, ABS, EPC, ПТФ, эл/зеркала с обогревом, 2 подушки безопас., штат. мультимедиа CD MP3 + USB с управ. на руле, ЦЗ с ДУ, сигнал. Starline, лифт водит. сидения, регулир. руля в 2 положениях, склад. задн. ряд сидений, защита двигателя, локеры, антикор, идеал. сост., чистый ухож. салон, береж. эксплуат., без ДТП 100%, резина зима-лето. Т. 8-902-7942-282

ВАЗ - 21310 2010 г/в, пр. 98 тыс. км, цвет серебро, дв. 1,7 л (80 л. с.), ГУР, локеры, антикор, лит. диски, хор. сост. Т. 8-902-7942-282

ВАЗ 111730 Lada Kalina Универсал, дв. 1,6 л, 8-клап., ЭУР, пр. 93 тыс. км, цвет бело-жёлтый перламутр., ЭСП, локеры, сигнал. с а/з, муз. MP3,USB, борт.комп., дв. и ходовая без нареканий, в отл.сост., возм. обмен. Т. 8-922-3014-577

ВАЗ 21053 1995 г/в, легковой седан, пр. 37442 км, цвет бежевый (коричневый), 45 тыс. руб. Т. 8-922-3190-900

ВАЗ 2107 2008 г/в, инжектор, цвет тёмно-зелёный, 1 хоз., пр. 43 тыс. км, муз. USB, сигнал., чехлы, борт. комп., двиг. и ходовая без нареканий, отл сост., возм. обмен. Т. 8-922-3244-005

ВАЗ 2107, 2008 г/в, хор. сост., пр. 60 тыс. км, 50 тыс. руб., торг, СРОЧНО! Т. 8-982-4420-953

ВАЗ 21102, 2000 г/в, второй хоз., движок после кап. ремонта, подвеска, ходовая, стойки в хор. сост., треб. частич. кузов. ремонт, 50 тыс. руб., торг. Т. 8-922-3518-255

ВАЗ 2121 Нива, 1993 г/в, цвет белый, 50 тыс. руб. Т. 8-922-3254-351, Николай

ВАЗ НИВА 2010 г/в, в хор. сост., торг. Т. 8-922-3085-004

ВАЗ-2107, 2005 г/в, цвет «баклажан», пр. 100 тыс. км, ДВС 0,6, тех. сост., в завод. краске, салон чистый, агрегаты исправны, ТО пройден, 70 тыс. руб., торг. Т. 8-922-3600-015

ВАЗ-2109, 2001 г/в, на ходу, цвет серо-зелёный, резина лет., рулевое норм., на тосоле, нов. шестерни - ремень ГРМ, новые помпа, прокладка под головку, масло в моторе; пороги гнилые, 14 тыс. руб. Т. 8-982-4336-157

ВАЗ-2114, 2010 г/в, дв. 1,6 л (81 л. с.), пр. 125 тыс. км, цвет «кварц», комплект. Люкс: салон велюр, 2ЭСП, ПТФ, подогрев сидений, борт. комп., сигнал. с а/з, муз. Sony, чехлы, лит. диски R14, без вложений, без ржавчины и дыр, пороги и днище как новые, тех. часть в отл. сост. Т. 8-922-3013-671

ВАЗ 2131 (Нива), 2015 г/в, 1 хоз., ГУР, фаркоп, муз., сигнал. с а/з, противотуманки, пр. 48 тыс. км, 390 тыс. руб. Т. 8-922-6479-128

ВАЗ-21214 Нива 2014 г/э, 1 хоз., цв. белый, дв. 1,7 л, (80 л. с.), пр. 33 тыс. км, сигнализ., ГУР, антикор, локеры, лит. диски, фаркоп, отл. сост., не битая, не крашеная. Т. 8-902-7942-282

ВАЗ-21310 2006 г/в, двиг. 1,7 л (81 л. с.), пр. 139 тыс. км, музыка, защита двиг., коврики, локеры, антикор, тонировка, ЭСП перед. дверей, фаркоп, вложений не треб. Т. 8-922-3013-671

Газ-21, 64 г/в, пр. 87 тыс. км родной, цвет черный, салон комбинированный (кожа-ткань) светлый, гаражное хранение, фото на Авито Дром № 826704922, на ходу, возможен обмен на авто или земельный участок по предложению. Т. 8-912-0153-554

Нива 212140 Лада 4х4, 2010 г/в, пр. 68 тыс. км, не битая, муз., сигнал., шумоизоляция, лит. диски + зим. резина, цвет Раптор, 270 тыс. руб., торг. Т. 8-922-3169-614

Нива 4х4 2015 г/в, 1 хоз., сост. отл., дв. 1,7 л (83 л. с.), пр. 15 тыс. км, двигатель и раздатка в идеал. сост., вложений не треб., кузов на «5». Т. 8-922-3013-671

УАЗ-2206, 1995 г/в, пр. 40 тыс. км, ПТС переделан на кат. В, лифт кузова эксплуат. оч. мало, есть прицеп. Т. 8-922-3813-548

УАЗ-330306 бортовой 1994 г/в, в хор. сост., 150 тыс. руб. или обмен на Т-25, Т-16. Т. 8-922-3259-152

15.2 КУПЛЮ

СРОЧНЫЙ ВЫКУП АВТО
Битые, кредитные, целые на запчасти, горелые. Т. 8-965-5555-549

ВАЗ, ГАЗ, УАЗ, иномарки, битые а/м, деньги сразу. Т. 8-902-4789-929, 8-902-7942-282

Toyota Rav-4 2011 г/в, цвет серый, не битый, не крашенный, отл. сост., 895 тыс. руб. Т. 8-922-6446-360 {в 49}

ВАЗ, ГАЗ, УАЗ, иномарки, битые а/м, деньги сразу. Т. 8-902-4789-929, 8-902-7942-282

ВАЗ, иномарку, деньги сразу. Т. 8-922-6446-360

Выкуп авто. Дорого, в любом сост. (целые, битые, проблемные, кредитные). Выкуп мотоциклов, квадроциклов, снегоходов, лодок, моторов. Т. 8-902-8331-818

Мотоцикл б/у, ИЖ Юпитер-5, в хорошем состоянии, можно без документов, недорого. Т. 8-987-4866-279

ЗАПЧАСТИ

16.1 ПРОДАМ

ОБЪЯВЛЕНИЯ О ПРОДАЖЕ/ОБМЕНЕ/ПОКУПКЕ/АРЕНДЕ БОЛЬШЕГРУЗНЫХ АВТОМОБИЛЕЙ, КОМПЛЕКТУЮЩИХ И ЗАПЧАСТЕЙ К НИМ – ПЛАТНЫЕ

Авторезина Dunlop лет. R18 225/55, 1 шт., б/у, в отл. сост., 8500 руб. Т. 8-922-6447-800

Авторезина новая, ЗИЛ-131, 2 шт., 8 тыс. руб./шт.; авторезина шоссейная, б/у, износ 30%, ЗИЛ-131, 2 шт., 3 тыс. руб./шт. Т. 8-922-3877-090

ГБЦ от ВАЗ 2107, хор. сост., фары перед., фонари задн., капот, багажник, эл/распределитель зажигания. Т. 8-922-3313-434

Дефлектор капота (мухобойка) на ВАЗ 2113, 2114, 2115, цвет чёрный, 290 руб. Т. 8-922-3098-058

Дефлекторы боковых окон на ВАЗ 2109, 21099, 2114, 2115, цвет чёрный, 290 руб. Т. 8-922-3098-058

Диски литые с гайками R17 5х114,3, 4 шт., б/у, в отл. сост., 15 тыс. руб. Т. 8-922-6447-800

Для КамАЗ: вал КПП скоростной, кронштейн ЯМЗ. Т. 8-951-0689-820

Запчасти для Ниссан Альмера. Т. 8-922-3259-152

Защита бампера перед. для Toyota Rav4, с кронштейнами, нерж. 73 мм, на а/м 2006-2009 г/в, отл. сост. Т. 8-932-3323-812

Иж 2126 Ода, на разбор, есть всё, двигатель ВАЗ. Т. 8-922-3192-410

Лебёдка лесная навесная. Т. 8-922-3357-995

Масло веретенное 10 л. Т. 8-964-1954-858

Развёртка для постелей распредвала ГБЦ 406 дв., б/у, отл. сост. Т. 8-922-3313-434

Резина Goodyear R15 205х65, б/у 1 сезон, летняя, 4 шт. Т. 8-922-3657-962

Резина зим. Норд Мастер, б/у, на 16, 5 шт., УАЗ, Chevrolet, на дисках, 15 тыс. руб.; генератор-24, ПГУ, запчасти на карданный валы. Т. 8-922-3083-337

16.2 КУПЛЮ

Аккумуляторы отработанные Т. 8-922-2437-254

Стартёр, генератор, аккумулятор. Т. 8-922-6448-023

Электродвигатели, б/у. Т. 8-922-6448-023

УСЛУГИ

17.1 РАЗНЫЕ

РУБРИКА ПЛАТНАЯ

УСЛУГИ ЭЛЕКТРИКА
Ремонт и обслуживание эл/оборудования, замена эл/проводки, перенос розеток и многое другое.
Т. 8-908-2458-783

Видео-, фотосъёмка юбилеев, новогодних утренников, выпускных в школах, садах (съёмка в течение года). Оцифровка видеокассет. Музыкальный фотоальбом (слайд-шоу). Т. 8-961-5724-409 (Мегафон)

Прачечная «Белоснежка». Стираем всё. Т. 8-922-3425-860

17.2 ФИНАНСЫ

Дам деньги под 5,5% в мес., залог, можно с поручителем.
Т. 8-922-3668-733

Выдам деньги до 30 тыс. руб., быстро по паспорту, даже при просрочках в банках (ООО Финансы) Т. 8-952-6424-293

Дам деньги до 120 тыс. руб. под %, работающим, нотариально. Т. 8-922-6439-248 (писать sms)

Деньги до 50 тыс. руб., путём потребительского кредита, быстро, удобно. Т. 8-922-3409-955

17.3 УЧЁБА

Системы качества: ИСО, бережливое производство, риски, шесть сигма, 5С.
Т. 8-922-3220-103

Общественно-государственная автошкола "ДОСААФ"
продолжает набор на курсы по подготовке **ВОДИТЕЛЕЙ кат. В** (управление легковым автомобилем)
Т. 3-57-72, ул. Мира, 1А

Дипломные и курсовые работы, практические и контрольные задания по юриспруденции, истории, политологии, философии, обществознанию, русскому, английскому, немецкому и французскому языкам, логике, экономике, педагогике, психологии, праву социального обеспечения, сооружению и эксплуатации газонефтепроводов и газонефтехранилищ. Т. 3-78-52, 8-905-8605-779

Контрольные по высшей математике. Быстро, качественно, с пояснением, недорого. Т. 8-922-3656-140

Практические и контрольные задания по физике, электротехнике, химии, биологии, математике, информатике, инженерной графике, технической механике, биомеханике, метрологии, стандартизации, сопротивлению материалов, гидравлике, материаловедению, строительству, электрике, статистике, эконометрике, электроснабжению, деталям машин, электронике. Т. 3-78-52, 8-905-8605-779

17.4 ОТДЫХ

Принимаются **заявки на новогоднюю ночь** с программой. Меню 1,5 тыс. руб. на человека. **Т. 8-922-3425-860**

База отдыха "Куба" предлагает КАТАНИЕ НА ЛОШАДЯХ
Т. 8-922-3425-860

Дорогие родители! Подарите своим детям новогоднюю сказку с участием Деда Мороза и Снегурочки! Тёплые и приятные воспоминания останутся с вами надолго! Акция: сделайте заказ до 15 декабря и цена будет 600 руб. на любой день. Т. 8-982-4780-338

Фотосъемка: свадьбы, юбилеи, корпоративы, выпускные альбомы. Т. 8-922-3272-748

17.5 ЗДОРОВЬЕ

СТОМАТОЛОГИЧЕСКИЕ УСЛУГИ:
зубопротезирование, консультации.
Декабристов, 1"Б".
Т. 8-909-7290-613

МАССАЖ
классический, антицеллюлитный, медовый, детский, расслабляющий.
Массажное кресло. Новогодние скидки.
Подарочные сертификаты.
Т. 8-922-3601-331

17.6 ДОМ

Компания «Большой Урал» выполняет **работы по ремонту крыш, кровель любой сложности. Строительство, ремонт и отделка в короткие сроки по доступным ценам.**
Бесплатный выезд специалиста, расчет материалов, смет. Договор, гарантия, скидки.
Т. 8-950-445-22-86

БУРЕНИЕ СКВАЖИН на воду, под сваи. Инженерная геология. Быстро, качественно.
Т. 8-922-2433-059

ПОДАТЬ ОБЪЯВЛЕНИЕ В «ЧИ» ЛЕГКО! НА ЭЛЕКТРОННУЮ ПОЧТУ bochaint@chaint.ru НА САЙТЕ chaint.ru В ГРУППЕ ВК vk.com/chaint В РЕДАКЦИИ ул. Мира, 1А

Объявления в текущий номер **принимаются до 14:00 вторника**
Купон и правила подачи объявлений НА СТР. 16

БУРЕНИЕ СКВАЖИН
под воду, сваи, промывка заиленных скважин, видеодиагностика.
Т. 8-922-300-52-52, 8-919-7045-330

РЕМОНТ ТЕЛЕВИЗОРОВ
и бытовой техники.
Гарантия, качество.
Т. 8-922-3001-003, 4-99-66

Ремонт ХОЛОДИЛЬНИКОВ и КОНДИЦИОНЕРОВ на дому.
Профессионально, гарантия.
Т. 4-99-99

РЕМОНТ ХОЛОДИЛЬНИКОВ
на дому. Т. 8-922-2437-254

Ремонт
СТИРАЛЬНЫХ МАШИН
на дому
Т. 8-922-2414-061, 4-77-33

Ремонт
СТИРАЛЬНЫХ МАШИН
на дому
Т. 8-922-6405-220

НАСТРОЙКА И РЕМОНТ КОМПЬЮТЕРОВ И НОУТБУКОВ.
Большой опыт. Низкие цены.
Выезд в район. Гарантия.
Т. 8-922-2443-707, 4-99-19

РЕМОНТ КВАРТИР И ВАННЫХ КОМНАТ. Без в/п.
Т. 8-922-3244-254

СТРОИТЕЛЬНО-ОТДЕЛОЧНЫЕ РАБОТЫ
Быстро, качественно, недорого.
Т. 8-965-555-6895,
8-922-3656-049

ШТУКАТУРКА - 80 руб., ПОКРАСКА - 50 руб., ШПАКЛЕВКА - 70 руб., ОБОИ - 70 руб.
Т. 8-922-3675-329

САНТЕХНИК. Сварка, замена труб.
Установка. Опыт 20 лет. Пенсионерам скидка.
Т. 8-922-3475-203

РЕМОНТ И ИЗГОТОВЛЕНИЕ КОРПУСНОЙ МЕБЕЛИ
Ремонт купе. Замена кухонных фасадов и столешниц. Скидки до 30 % на изготовление мебели. **Т. 8-922-3003-873**

Все виды внутренних и наружных работ, укладка брусчатки любые фасадные работы, максимальное качество в короткие сроки. Т. 8-922-3708-118, 8-922-3354-762, 8-922-3392-567

Строим дома, бани, садовые домики, из бревна и бруса, брус можно с прострожкой, заборы металлические, внутренняя отделка. Т. 8-922-3874-244, 8-922-3238-310

Строительство, отделка, ремонт любой сложности, гарантия, качество, договор, самые низкие цены. Т. 8-922-3880-517

Стройка и ремонт. Выполняем кровельные работы, строительство любой сложности, ремонты в короткие сроки, гарантия 5 лет, пенсионерам скидка. Т. 8-932-3350-072

реклама
ТЕЛЕМИР
Цифровые приставки. Телекарта Триколор, НТВ+, МТС
2-19-75, 8-922-309-25-75
Коралл «Тэфи», ул. К. Маркса, д.50
(вход через офис компании «Деньга»)

МАСТЕРСКАЯ
ремонт бытовой и профессиональной техники:

- стиральных машин;
- посудомоечных машин;
- холодильников;
- кондиционеров;
- электроплит;
- вытяжек;
- пылесосов и др. техники.

Оперативно и качественно, гарантия
Любые запчасти в наличии и под заказ
Возможен безналичный расчет
8922-3030-764 ☎ 48-778
ул. Советская, 6 (подвал)
rem-sma@bk.ru
реклама

17.7 АВТОРЕМОНТ

ДВС, КПП, ходовой. ВАЗ, ГАЗ, УАЗ, импортных авто. Антикор, шумоизоляция. Недорого. Качественно. Т. 8-922-3563-550, 8-919-4570-738

Ремонт отечественных автомобилей, выезд на место ремонта. Т. 8-922-3161-290

17.8 АВТОУСЛУГИ

ГАЗЕЛЬ-ТЕНТ
Верх съёмный. БЕЗ ВЫХОДНЫХ. По России. Есть грузчики.
Т. 8-922-6416-327

ГАЗЕЛЬ-ТЕНТ
16 куб. м загрузка верхняя/ задняя.
По городу и России. ИП.
Т. 8-922-3277-267

ГАЗЕЛЬ
по городу.
Т. 8-922-2450-033

ЭКСКАВАТОР-ПОГРУЗЧИК JCB-4CX, ГИДРОМОЛОТ
Ковш 1,3 м
УБОРКА СНЕГА
Т. 8-922-3283-008, 8-922-3082-888

АВТОВЫШКА 18 м,
кран-борт 5 т,
стрела 18 м, 5 т.
Т. 8-922-2439-091

КОТОМКА
Т. 8-922-3093-428

ГАЗЕЛЬ-ТЕНТ
Грузчики.
Т. 8-922-6467-286

КРАН-БОРТ
стрела 8 м, 3 т, борт 5 т, 6 м.
Т. 8-922-2432-480
Наличный, безналичный расчёт.

ФРОНТАЛЬНЫЙ ПОГРУЗЧИК
ВЫВОЗ СНЕГА, МУСОРА
Любая форма оплаты.
Т. 8-922-3098-717

КРАН-БОРТ АВТОВЫШКА
высота подъема 23 м, г/п стрелы 10 т, дл. борта 8 м, г/п борта 11 т.

Т. 8-922-3246-337,
8-904-8486-981

ЭКСКАВАТОР-ПОГРУЗЧИК JCB
ГИДРОМОЛОТ

Т. 8-904-8486-981,
8-922-3246-337

реклама
ЭВАКУАЦИЯ ЛЕГКОВЫХ АВТОМОБИЛЕЙ ЛЮБОЙ СЛОЖНОСТИ

КРУГЛОСУТОЧНО
тел. 5-32-12
8-922-3555-077, 8-922-356-21-24

УБОРКА И ВЫВОЗ СНЕГА
ПОГРУЗЧИК ФРОНТАЛЬНЫЙ объём ковша 2 м³
САМОСВАЛ г/п 13 тонн
КРАН-БОРТ ВЕЗДЕХОД высота подъёма стрелы 20 м; г/п стрелы 7 т., г/п борта 15 т. длина борта 9 м
УСЛУГИ КРАНА 7 тонн
8-922-320-1679
8-912-981-5629
реклама

УСЛУГИ АССЕНИЗАТОРА
в городе Чайковском
и по району
Т. 8-922-2468-465

РАБОТА

18.1 ТРЕБУЕТСЯ

АВТОМОЙЩИК
гр/р: 2/2,
з/п 10-15 тыс. руб.
Т. 4-54-66

ПОВАР, ПЛОТНИК-СТОЛЯР
на постоянную работу
Т. 4-62-99, 4-51-55 с 9:00 до 17:00

Автослесарь на СТО. Т. 8-922-2411-186

Администратор в банный комплекс, на пост. основе, гр/р: сутки/двое, з/п от 15 тыс. руб. Т. 8-922-3572-200, с 12:00 до 20:00

Бармен-кассир в кафе Дербент, обяз.: приготовление чая, кофе, коктейлей, лёгких закусок, соблюдение сан. норм на рабоч. месте, з/п 16,5 тыс. руб. Т. 8-952-6583-491

Водители на МАЗ: кран-борт, лесовоз, миксер, КамАЗ-колхозник. Т. 8-922-2418-811

Водитель кат. Е на Урал-лесовоз с гидроманипулятором, в связи с расшир. автопарка, з/п от 40 тыс. руб., трудоустр., соц. пакет, без командировок, иногородним предостав. жильё. Т. 8-932-3348-588

Водитель кат. С, Е, на междугород. грузоперевозки, с о/р на полуприцепе. Т. 8-912-5909-575

Водитель на МАЗ кран-борт, лесовоз с прицепом, МАЗ миксер, КАМАЗ самосвал. Т. 8-922-2418-811

Водитель на тягач со знанием межгорода. Т. 8-919-7035-398

Газорезчик на предприятие, с о/р, резюме: resume@neftegazdetal.com Т. 2-31-83

Дворник (обяз. наличие справки об отсутствии судимости) в д/с №31 «Гусельки», корпус №3 «Родничок» (Камская, 5/1), з/п 15 тыс. руб. Т. 8-929-2338-322, 6-11-83

Инженер ПТО, треб.: тех. образов., о/р, e-mail: et-market@mail.ru Т. 6-24-97, с 08:00 до 17:00

Инженер-технолог по мех. обработке на предприятие, полн. занятость, оформ. согласно ТК, з/п - по результатам собеседования, резюме: urmanka@mail.ru. Т. 4-61-35

Контролёр билетов, охранник в КЦ Кама. Т. 4-75-95

Мастера женского и мужского залов широкого профиля, маникюрист, брадобрей, с о/р, в парикмахерскую «Шарм». Т. 6-09-95, 8-922-2432-500

Менеджер по рекламе, треб.: коммуникаб., увер. пользоват. ПК, нацеленность на результат, желание и умение работать, обяз.: ведение пост. клиентов и поиск новых, обработка сопутств. докум., гр/р: 5/2, оф. трудоустр., оклад + %. Т. 8-922-3000-432

Менеджер по снабжению в м-н строит.-отделоч. материалов «СуперСтройка» (Советская, 2/10), о/р в торговле более 1 г., увер. пользов. ПК, знание 1 С, работа с поставщиком, с ассортиментной матрицей, отчётами, з/п от 25 тыс. руб. Т. 8-922-3319-340, 4-88-23

Менеджер на предприятие, резюме: info@unikon.su. Т. 8-34241-9-57-10

Монтажник санитарно-технических систем в группу компаний «Чайковский текстиль», с о/р. Т. 8-34241-7-77-70

реклама
УСЛУГИ фронтального погрузчика
- **объём ковша 2 м³**
- **г/подъёмность 3 т**

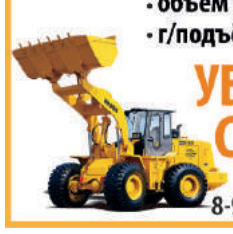
УБОРКА СНЕГА
2-01-33
8-922-3090-129

Требуются РАБОТНИКИ для РАСКЛАДКИ РЕКЛАМЫ по почтовым ящикам многоквартирных домов. График работы свободный.
Т. 8-922-3212-100

ПРЯМОЙ РАБОТОДАТЕЛЬ! ТРЕБУЮТСЯ:
- **Кондукторы**
г. Ковров (Владимирская обл.), г. Ульяновск, г. Казань, г. Ижевск
- **Упаковщики**
г. Екатеринбург, г. Ряжск (Рязанск. обл.) г. Москва,г.Кременки (Калужск. обл.)
- **Рабочие строительных специальностей**
г. Москва, г. Павловск (Воронежск. обл.) г. Тамань (Краснодарский край)

Работа по России вахтовым методом 60/30. Трудоустройство по ТК РФ.
О наличии вакансий уточнять по телефону.
8-922-503-24-35

Монтажник-пусконаладчик с о/р с системами Болид и Рубеж. Т. 3-59-69, 8-922-3093-282

Машинист компрессорных установок в группу компаний «Чайковский текстиль», с о/р. Т. 8-34241-7-77-70

Оценщик, обязательно с о/р не менее 1 года, полный рабоч. день, з/п 10 тыс. руб. + процент от сделки. Резюме на почту n.tut@list.ru. Т. 8-922-3309-090

Парикмахер с о/р. Т. 8-922-6448-023

Продавец в продукт. магазин (Мира, 2/3), гр/р: 2/2, с 8:00 до 22:00. Т. 8-922-6454-912

Продавец в продукт. магазин на Уральской, с о/р, гр/р: 2/2. Т. 8-922-3361-214

Продавцы-кассиры, пекарь в супермаркет на Заре, оф. трудоустр., своеврем. выплата з/п, бесплат. обеды и доставка до дома, СРОЧНО! Т. 2-93-01

Производитель сантехнических работ с о/р, e-mail: et-market@mail.ru Т. 6-24-97, с 08:00 до 17:00

Производитель электромонтажных работ с о/р, e-mail: et-market@mail.ru Т. 6-24-97, с 08:00 до 17:00

Работники в клининговую компанию ООО «Мастер Чист», на пост. работу: уборка кв. и офисов (кафе), химчистка мяг. мебели и ковров с помощью проф. оборудования; обучаем. Т. 8-922-3029-705

Рабочий по уходу (желат. мужчина), психолог в Чайковский дом-интернат, ул. Декабристов, 5а. Т. 2-96-95

Разнорабочие. Т. 8-922-3677-970

Рамщик на ленточную пилораму в черте города, доставка за счёт заведения. Т. 8-922-3204-195

Репетитора по англ. языку для ребёнка (4 класс), желат. на Уральской. Т. 8-922-3369-257, 8-922-3155-243

Сиделка для мужчины пенс. возраста, с проживанием в с Б. Букор. Т. 8-982-4621-351

Слесарь по изготовлению узлов и деталей технологических трубопроводов пятого разряда (слесарь по сборке металлоконструкций) на предприятие, резюме: resume@neftegazdetal.com Т. 2-31-83

Слесарь-ремонтник в ЗАО НПП Адонис. Т. 8-34241-2-97-95

Слесарь-ремонтник в группу компаний «Чайковский текстиль», с о/р. Т. 8-34241-7-77-70

Слесарь-сборщик, маляр порошковой покраски, маляр (металлоконструкции), оператор станков с ЧПУ, ученики оператора станков с ЧПУ на предприятие. Т. 8-34241-9-57-10

Специалист по тендерам с о/р, обяз.: мониторинг тендеров, контроль, подготовка документов, отчётность, резюме : et-market@mail.ru Т. 6-24-97, с 08:00 до 17:00

Уборщик помещений в банный комплекс (Есенина, 6), гр/р: ночь через две, з/п от 15 тыс. руб. Т. 8-922-3572-200, с 12:00 до 21:00

Учитель истории и обществознания, учитель англ. языка в МАОУ СОШ № 11, на пост. работу. Т. 2-32-05, 2-30-05, Вокзальная, 51а

Фрезеровщик в группу компаний «Чайковский текстиль», с о/р. Т. 8-34241-7-77-70

Швеи, закройщик на производство трикотажных изделий, на пост. работу, о/р приветств., предлагаем обучение с последующ. трудоустр., вся информ. на собеседовании, СРОЧНО! Т. 8-908-2516-580

ООО «Либерти»
требуются сотрудники для работы вахтовым методом:
- **Упаковщики продукции**
- **Сборщики жгутов**
- **Подсобные рабочие**
- **Арматурщики**
- **Бетонщики**

Предоставляются: бесплатное проживание, стабильная з/п, оформление по ТК РФ.
реклама
Тел.: 8-982-120-75-17, Гузель
e-mail: liberti88@bk.ru

Торговый представитель
(возможно совместительство)
Опыт работы в продажах и наличие а/м обязательны
Офиц. трудоустройство
оплата ГСМ, з/п от 30 тыс. руб.
8-922-3202-987, 8-922-3777-067

Швеи в группу компаний «Чайковский текстиль», возможно без о/р (обучаем), бесплатное питание, спецодежда. Т. 8-34241-7-77-70

Штукатур-маляр, отделочник, плиточник в строит. организацию, гр/р: 5/2, с 8:00 до 17:00, з/п 20 тыс. руб., СРОЧНО! Т. 8-922-2430-815

Электромонтёры в группу компаний «Чайковский текстиль», с о/р или со спец. образов. Т. 8-34241-7-77-70

18.2 ИЩУ РАБОТУ

Бухгалтером, высш. экон. образов., о/р 15 лет, полное ведение бух. и налог. учёта, расчёт з/п, состав. отчётов в ФНС, ПФР и др. фонды, знание 1С. Т. 8-922-3658-828

Водителем кат. В, С, о/р на межгороде более 10 лет; автослесарем, мотористом, агрегатчиком. Т. 8-922-3563-550, 8-919-4570-738

Воспитателем в д/с, или няней по уходу за ребенком. Т. 8-922-4590-025

Девушка, 35 лет, в/о, рассм. любые варианты, кроме интима и маркетинга. Т. 8-922-3338-490, 8-912-7874-900

Девушка, в/о (гос. и муниципал. управление), рассм. варианты. Т. 8-922-6454-171

М/ч, любую разовую работу, оплата сразу; подработку, оплата 1 р./нед., о/р в строительстве. Т. 8-922-3176-004, 8-992-2127-844

М/ч, охранником, кочегаром, уход за частн. домом, уборка снега, колка дров, уход за пожил. людьми, оплата ежедневно или 1 р./нед. Т. 8-922-3176-004, 8-992-2127-844

Мужчина, 30 лет, сред.-спец. образов., без в/п, продавцом, сторожем, дворником или разовую (уборка тер-рии, сборка мебели, демонтаж, посудомойщик и т. п.). Т. 8-922-3369-024

Няней для детей дошкольного и мл. школьного возр., о/р, пед. стаж. Т. 8-922-3238-874

Пекарем, о/р есть, или др. хор. оплач. работу, интим, маркетинг не предлагать. Т. 8-922-3182-136

Подработку слесарем-сантехником. Т. 8-922-3003-044

БЮРО НАХОДОК

19.1 УТЕРЯНО

Ключи. Просьба вернуть. Т. 8-922-3611-481

Студенческий билет ЧГИФК, владелец Сергеев И.А. Нашедшего прошу позвонить, имеется вознаграждение, буду оч. благодарен. Т. 8-919-4630-880

ОКАЖИ—ПОЛУЧИ

20.1 ПОМОЩЬ

Кроватка дет., 1,2 м, хор. сост., отдам. Т. 3-58-33

Плита газ., в хор. сост., отдам. Т. 8-922-3105-330

Слуховой аппарат, приму в дар или куплю. Т. 8-922-6439-248 (писать sms)

Не упустите свой шанс!
ДОКТОР ДЕМИН С.В.,
г. Феодосия

Только 15 декабря

Первая городская больница (бывшая МСЧ ВЗ), Г. ВОТКИНСК, УЛ. СПОРТА, 14

АЛКОГОЛИЗМ и ТАБАКОКУРЕНИЕ
с 10 часов

Необходимые условия:
искреннее желание, воздержание от приёма спиртного 5-7 дней, от табакокурения 24 часа.

Контрольные явки:
с 14.00 до 15.00 часов.
Справки и запись по тел.: 8-982-994-37-75

Во избежание противопоказаний необходима консультация специалиста

Лиц. № ЛО-18-01-001190 от 11.11.13 г. выдана УЛДМ УР ЛО-18 № 0004841

реклама

При покупке деликатесов от 1000 руб. покупатели участвуют в конкурсе на получение подарков с 6 по 8 декабря 2018 г.

Рыбные деликатесы
Сахалин и Камчатка
с 6 по 8 декабря

РЫБА ГОРЯЧЕГО И ХОЛОДНОГО КОПЧЕНИЯ
НЕРКА КЕТА ПАЛТУС ЧАВЫЧА
ИКРА ЗАМОРОЖЕННЫЕ РЫБНЫЕ СТЕЙКИ
КОНСЕРВЫ С ПАЛУБЫ КОРАБЛЯ

* Подробности о правилах проведения конкурса, количестве подарков по результатам конкурса, сроках, месте и порядке их получения - у продавца. ИП Башмакова Л.П. ОГРНИП 316745600211322.
Реклама

ул. К. Маркса, 11 (рядом с магазином «Монетка»)

ОБЩЕСТВО С ОГРАНИЧЕННОЙ ОТВЕТСТВЕННОСТЬЮ
санаторий-профилакторий
КАМСКИЕ ЗОРИ

Проводится суточный мониторинг сердечного ритма (холтер) **и артериального давления** (СМАД) Лицензия ЛО-59-01-002988 от 30.01.15 г.

г. Чайковский, ул. Ленина, 63/1 т. 2-37-58

реклама

Поздравьте ваших любимых на страницах нашей газеты
Т. 22-311

реклама

Русская пробежка

Старт: 1 января в 11.00
Место сбора: Снеговик ТЦ «Джамбо»

За здоровый образ жизни и дружбу народов!

Время менять привычки!

ЭКОНОМИМ ЭЛЕКТРОЭНЕРГИЮ

Используйте светодиодные лампы освещения. Они потребляют энергии примерно на 80% меньше, чем традиционные лампы накаливания, а служат в 8-10 раз дольше.

«ЭЛЕКТРОМАГазин»
ул. Промышленная, 10, корп. 9 (напротив «Паспортного стола»)
Т. 4-62-33
4-62-43

реклама

Не оставляйте бытовую технику в режиме ожидания – используйте кнопки включить/выключить на самом оборудовании или вынимайте вилку из розетки.

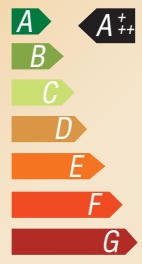

При покупке новой бытовой техники, обращайте внимание на класс энергоэффективности. Выбирайте более высокий класс (А++, А+ или А)

На кухне одним из самых энергоёмких бытовых приборов является холодильник. Выбирайте для него самое прохладное место, желательно возле наружной стены, но ни в коем случае не рядом с плитой.

Больше всего электроэнергии на подогрев воды используют посудомоечная и стиральные машины. Чтобы снизить расход электроэнергии и воды, выбирайте экономичный режим, стирайте бельё при полной загрузке машины.

СОХРАНИМ ТЕПЛО

Одна из самых эффективных мер сбережения тепла – утепление окон и дверей, замена старых окон и дверей на новые энергосберегающие.

Радиаторы отопления необходимо держать чистыми и не загораживать шторами или другими предметами.

«БАЛКОН СЕРВИС»
ул. Ленина, 9
Т. 3-17-34
8-922-323-07--34

реклама

Если установить между радиатором и стеной защитный экран из алюминиевой фольги, то можно сэкономить до 4% затрат на отопление.

Установив термостатический вентиль на радиатор отопления, вы сможете задавать оптимальный температурный режим в помещении и экономить деньги.

«Частный Интерес», № 49 (1057) от 5 декабря 2018 г. (16+)

Учредитель, издатель - Евгений Михайлович Мартюшев
Главный редактор - Светлана Михайловна Мартюшева
Выпускающий редактор - С.М. Мартюшева, тел. (34241) 22-310, e-mail: chaintres@chaint.ru
Помощник редактора – М.В. Русских
Дизайн - Ю.О. Пальгова, М.В. Липатова, В.А. Кульсинов, **вёрстка** - Е.Н. Харламова. **Набор** - М.В. Казанцева, **корректор** - В.В. Мухаметдинова.

Газета отпечатана АО «ИПК «Звезда» Россия, 614990, Пермский край, г. Пермь, ул. Дружбы, д. 34, литер К, эт. 3.
Тираж 11000 экз.
Заказ 3452
Цена свободная
Дата выхода – 5.12.18 г.
Газета зарегистрирована Управлением Федеральной службы по надзору в сфере связи, информационных технологий и массовых коммуникаций по Пермскому краю.

Свидетельство о регистрации ПИ № ТУ 59 – 1058 от 22.10.15.
Адрес издателя: 617760 Пермский край, г. Чайковский, ул. Ленина, 63/2
Адрес редакции: 617760, Пермский край, г. Чайковский, ул. Мира, 1а
Тел./Факс: (34241) 37-500, E-mail: chaintres@chaint.ru, Сайт: www.chaint.ru
Рекламный отдел - (34241) 22-311, e-mail: reklama@chaint.ru

- Перепечатка материалов и использование их в любой форме, в т.ч. в электронных СМИ, без письменного разрешения не допускается.
- Рукописи не возвращаются и не рецензируются.
- Редакция не несёт ответственности за достоверность информации, опубликованной в рекламных объявлениях. Словами «Реклама», «На правах рекламы» и «Новости компании» отмечены рекламные материалы и модули.

Телефон для подачи бесплатных объявлений - (34241) 222-68, 8-922-3122-226